# EQUIPEMENTS POUR
# JEEP WRANGLER JL 2019 -

*Les références présentées sur ce document ne constituent pas une liste exhaustive des équipements diponibles pour le JEEP WRANGLER JL 2019 -. Il peut y avoir d'autres produits adaptés à ce véhicule. Voir les conditions de vente sur https://www.equip-raid.fr/*

145 RUE DE L'ÎLE NAPOLÉON
68100 MULHOUSE
TÉL: +33 (0)3 89 61 90 88 / FAX: +33 (0)3 89 61 70 67
**E-MAIL : vpc@equip-RAID.FR**

Magasin ouvert le lundi de 14h à 18h,
du mardi au vendredi de 9H à 12h et de 14h à 18h
et le samedi de 9h à 12h

Prix valables du 01/08/2025 au 31/08/2025
TVA 20% incluse
Document non contractuel (ref : cat_WRANGLERJL2019-_08_2025)
Photos non contractuelles

# SUSPENSION & REHAUSSE

## ACCESSOIRES SUSPENSION

### BARRE PANHARD ARRIÈRE REGLABLE HD FORGÉE YETI XD STEER SMARTS POUR JEEP JL

Barre Panhard arrière réglable HD YETI XD™ – Steer Smarts pour Jeep Wrangler JL Renforcez l'essieu arrière de votre Jeep avec une barre Panhard ultra résistante Conçue pour encaisser les conditions de roulage les plus extrêmes, la barre Panhard arrière réglable YETI XD™ de Steer Smarts est l'un des composants les plus robustes du marché pour Jeep Wrangler JK. Fabriquée en acier forgé et entièrement réglable sur le véhicule, elle corrige la géométrie de l'essieu arrière et améliore la tenue de...

***Informations Techniques :***

*Caractéristiques techniques : Dimensions colis : 80 x 35 x 8 cm Poids : 17 kg Matériau : acier haute résistance Référence fabricant : Steer Smarts YETI XD™ Rear Adjustable Track Bar*

**Référence : 0512.35**
Prix : **459,00 € TTC/PIECE**

### BARRE PANHARD AVANT REGLABLE PRO-SERIES YETI XD STEER SMARTS POUR JEEP JL JT

Barre Panhard HD Pro-Series : robustesse maximale et précision tout-terrain Offrez à votre Jeep Wrangler JL ou Gladiator JT une stabilité de direction optimale avec la barre Panhard avant réglable YETI XD™ Pro-Series de Steer Smarts. Forgée en acier massif et dotée de silentblocs polyuréthane haute performance, cette version Pro-Series est conçue pour encaisser les contraintes les plus extrêmes, même sur véhicules fortement réhaussés. Compatibilité véhicule : Jeep Wrangler JL / JLU (à...

***Informations Techniques :***

*Atouts techniques : Réglable sur le véhicule, sans démontage Acier forgé massif : résistance maximale aux torsions, chocs et fatigue Bague Pro-Series en polyuréthane : plus rigide que le caoutchouc, pour un meilleur contrôle Finition E-coat + peinture époxy : tenue longue durée face aux intempéries Montage simple par boulonnage, visserie incluse Conception étudiée : pas d'interférence avec les composants du châssis Corrige la géométrie de la barre Panhard sur véhicules...*

**Référence : 0512.31A**
Prix : **479,00 € TTC/PIECE**

## CALE DE RESSORT 10MM OME POUR JEEP WRANGLER JL

**Référence : OMEJLPR10**
Prix : **16,29 € TTC/KIT**

## KIT DE BUTEE OME JEEP WRANGLER JL

Le montage du kit de butée de choc OME FK100 est obligatoire pour empêcher les ressorts de se solidifier en pleine compression.

**Référence : FK100**
Prix : **98,39 € TTC/PIECE**

## KIT TIRANS DE SUSPENSION INFÉRIEUR RÉGLABLE POUR JEEP WRANGLER JL

KIT DE TIRANT DE PONT INFÉRIEUR RÉGLABLE POUR JEEP WRANGLER JL recommandé pour recupérer les angles de chasse correct apres rehausse et amelioré la stabilitée du vehicule

**Référence : LCAJLFR**
Prix : **762,04 € TTC/KIT**

145 RUE DE L'ÎLE NAPOLÉON
68100 MULHOUSE
TÉL: +33 (0)3 89 61 90 88 / FAX: +33 (0)3 89 61 70 67
**E-MAIL : vpc@equip-RAID.FR**

Magasin ouvert le lundi de 14h à 18h,
du mardi au vendredi de 9H à 12h et de 14h à 18h
et le samedi de 9h à 12h

Prix valables du 01/08/2025 au 31/08/2025
TVA 20% incluse
Document non contractuel (ref : cat_WRANGLERJL2019-_08_2025)
Photos non contractuelles

## TIRANTS DE RENFORTS ANTI-ROULIS STEER SMARTS POUR JEEP JK JL JT

Tirants de renfort anti-roulis YETI XD™ Black – Steer Smarts pour Jeep JK / JL / JT Réduction du roulis et meilleure tenue de route pour Jeep réhaussée Conçus pour les Jeep Wrangler et Gladiator équipés d'un lift de 2" à 3,5", les tirants de barre stabilisatrice avant Steer Smarts YETI XD™ Black permettent de réduire significativement le roulis en virage tout en améliorant le comportement routier et off-road. Fabriqués en aluminium haute qualité, ils adoptent un design nervuré exclusif pour...

***Informations Techniques :***

*Caractéristiques techniques : Matériau : aluminium traité hard-coat Poids : 5 kg (kit complet) Fixation : boulonnage direct Livré avec : visserie et accessoires Référence fabricant : Steer Smarts YETI XD™ Black End Link Kit*

**Référence : 74009002**
Prix : **269,00 € TTC/PIECE**

# AMORTISSEURS

## AMORTISSEUR ARRIERE OME NITRO+ POUR JEEP WRANGLER JL

Amortisseur OME Nitrocharger Plusest un amortisseur avant spécialement conçu pour les véhicules qui affrontent les terrains les plus escarpés.Il offre une ...

***Informations Techniques :***

*Caractéristiques principales Rehausse +20 à 50 mm adaptée aux suspensions surélevées Réglage de la hauteur d'appui sur 5 positions selon la configuration du 4x4 Fiche technique Corps amortisseur bitube en acier diamètre 58 mm Tige de piston diamètre 18 mm Piston interne diamètre 36 mm Valve sensible à la vitesse adaptée au véhicule Remplissage gaz azote haute pression Peinture jaune spécifique Old Man Emu POUR JEEP WRANGLER JL*

**Référence : 63161**
Prix : **183,00 € TTC/PIECE**

## AMORTISSEUR AVANT OME NITRO+ POUR JEEP WRANGLER JL

Amortisseur OME Nitrocharger Plusest un amortisseur avant spécialement conçu pour les véhicules qui affrontent les terrains les plus escarpés.Il offre une ...

***Informations Techniques :***

*Caractéristiques principales Rehausse +20 à 50 mm adaptée aux suspensions surélevées Réglage de la hauteur d'appui sur 5 positions selon la configuration du 4x4 Fiche technique Corps amortisseur bitube en acier diamètre 58 mm Tige de piston diamètre 18 mm Piston interne diamètre 36 mm Valve sensible à la vitesse adaptée au véhicule Remplissage gaz azote haute pression Peinture jaune spécifique Old Man Emu POUR JEEP WRANGLER JL*

**Référence : 63160**
Prix : **183,00 € TTC/PIECE**

## AMORTISSEUR AVANT OU ARRIERE OME NITRO+ HD POUR JEEP WRANGLER JL

Amortisseur OME Nitrocharger Plusest un amortisseur avant spécialement conçu pour les véhicules qui affrontent les terrains les plus escarpés.Il offre une ...

***Informations Techniques :***

*Caractéristiques principales Rehausse +20 à 50 mm adaptée aux suspensions surélevées Réglage de la hauteur d'appui sur 5 positions selon la configuration du 4x4 Fiche technique Corps amortisseur bitube en acier diamètre 58 mm Tige de piston diamètre 18 mm Piston interne diamètre 36 mm Valve sensible à la vitesse adaptée au véhicule Remplissage gaz azote haute pression Peinture jaune spécifique Old Man Emu POUR JEEP WRANGLER JL*

**Référence : 63162**
Prix : **183,00 € TTC/PIECE**

## KIT COMPLET SUSPENSION

# EQUIPEMENTS POUR JEEP WRANGLER JL 2019 -

## KIT DE SUSPENSION OME BP51 REHAUSSE +65/90MM TARAGE MEDIUM POUR JEEP WRANGLER JL

kit comprenant : Ressorts AV et AR - Tarage AV et AR indifférent / préciser motorisation et tarage Amortisseurs BP51 AV et AR avec kit de montage kit butée de pont / essieu FK92 kit bielette de barre stabilisatrice FK105 REHAUSSE : +65mm RUBICON +90mm SPORT Réservé un à usage OFF ROAD

**Référence : KITOME212**
Prix : **4 895,00 € TTC/KIT**

## KIT DE SUSPENSION OME SPORT REHAUSSE +50MM TARAGE +150KG POUR JEEP WRANGLER JL 3 PORTES

kit comprenant : Ressorts AV et AR - Tarage AV 0-50KG et AR +150KG Amortisseurs AV et AR Entretoise de butée de pont arrière REHAUSSE 5CM

**Référence : KITOME211HD**
Prix : **1 301,64 € TTC/KIT**

## KIT DE SUSPENSION OME SPORT REHAUSSE +50MM TARAGE MEDIUM POUR JEEP WRANGLER JL 3 PORTES

kit comprenant : Ressorts AV et AR - Tarage AV 0-50KG et AR MEDIUM Amortisseurs AV et AR Entretoise de butée de pont arrière REHAUSSE 5CM

**Référence : KITOME211**
Prix : **1 278,37 € TTC/KIT**

145 RUE DE L'ÎLE NAPOLÉON
68100 MULHOUSE
TÉL: +33 (0)3 89 61 90 88 / FAX: +33 (0)3 89 61 70 67
**E-MAIL : vpc@equip-RAID.FR**

Magasin ouvert le lundi de 14h à 18h,
du mardi au vendredi de 9H à 12h et de 14h à 18h
et le samedi de 9h à 12h

Prix valables du 01/08/2025 au 31/08/2025
TVA 20% incluse
Document non contractuel (ref : cat_WRANGLERJL2019-_08_2025)
Photos non contractuelles

# EQUIPEMENTS POUR JEEP WRANGLER JL 2019 -

## KIT DE SUSPENSION RUBICON EXPRESS +65 MM AVEC AMORTISSEURS POUR JEEP WRANGLER JL 4 PORTES

KIT DE SUSPENSION RUBICON EXPRESS +65 MM POUR JEEP WRANGLER JL 4 PORTES vendu avec amortisseurs RUBICON EXPRESS comprend :- amortisseurs avant et arrières Rubicon express- ressorts avant et arrières- correcteurs d'angles- rehausses de butée avant et arrière- biellettes de barre stabilisatrice

**Référence : REJL7141RXJ**
Prix : **3 049,00 € TTC/KIT**

## KIT DE SUSPENSION RUBICON EXPRESS +65 MM AVEC AMORTISSEURS POUR JEEP WRANGLER JL 4 PORTES

KIT DE SUSPENSION RUBICON EXPRESS +65 MM POUR JEEP WRANGLER JL 4 PORTES vendu avec amortisseurs Rubicon express comprend :- amortisseurs avant et arrières Rubicon express- ressorts avant et arrières- correcteurs d'angles- rehausses de butée avant et arrière- biellettes de barre stabilisatrice- tirants de pont

**Référence : REJL7100RXJ**
Prix : **3 602,00 € TTC/KIT**

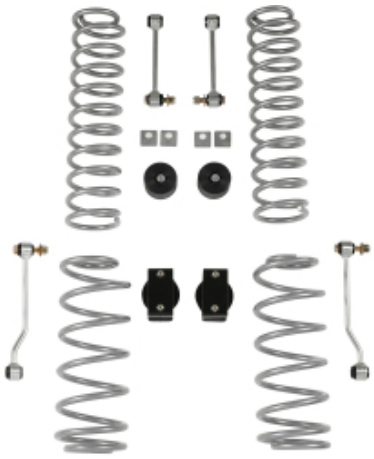

## KIT DE SUSPENSION RUBICON EXPRESS +65 MM SANS AMORTISSEURS POUR JEEP WRANGLER JL 4 PORTES

KIT DE SUSPENSION RUBICON EXPRESS +65 MM POUR JEEP WRANGLER JL 4 PORTES vendu sans amortisseurs kit comprenant : - ressorts avant et arrières- correcteurs d'angles- rehausses de butée avant et arrière- biellettes de barre stabilisatrice

**Référence : REJL7141**
Prix : **980,00 € TTC/KIT**

145 RUE DE L'ÎLE NAPOLÉON
68100 MULHOUSE
TÉL: +33 (0)3 89 61 90 88 / FAX: +33 (0)3 89 61 70 67
**E-MAIL : vpc@equip-RAID.FR**

Magasin ouvert le lundi de 14h à 18h,
du mardi au vendredi de 9H à 12h et de 14h à 18h
et le samedi de 9h à 12h

Prix valables du 01/08/2025 au 31/08/2025
TVA 20% incluse
Document non contractuel (ref : cat_WRANGLERJL2019-_08_2025)
Photos non contractuelles

## KIT DE SUSPENSION RUBICON EXPRESS +65 MM SANS AMORTISSEURS POUR JEEP WRANGLER JL 4 PORTES

KIT DE SUSPENSION RUBICON EXPRESS +65 MM POUR JEEP WRANGLER JL 4 PORTES vendu sans amortisseurs kit comprenant :- ressorts avant et arrières- correcteurs d'angles- rehausses de butée avant et arrière- biellettes de barre stabilisatrice- tirants de pont

**Référence : REJL7100**
Prix : **1 435,00 € TTC/KIT**

# RESSORTS HÉLICOÏDAUX

## KIT DE MONTAGE RESSORT AVANT OME POUR JEEP WRANGLER JK & JL TOUT MODELE A PARTIR DE 2007

***Informations Techniques :***

*Pour Jeep Wrangler JK tout modèle à partir de 2007 : Kit de montage ressort avant ome comprenant entretoise pour un côté.*

**Référence : OMEJKPF10**
Prix : **15,00 € TTC/KIT**

## RESSORTS ARRIERE OME REHAUSSE +50mm TARAGE +150KG pour JEEP WRANGLER JL DIESEL 3 PORTES

RESSORTS ARRIERE OME REHAUSSE +50mm TARAGE +150KG pour JEEP WRANGLER JL 2.2L Quand vous entreprenez un voyage dans des zones isolées, il vous faudra transporter suffisamment de carburant, d'eau, de pièces détachées et d'équipements de sécurité. Votre véhicule sera chargé au maximum, ce qui sollicitera fortement vos suspensions. Vous roulerez probablement sur les terrains les plus impitoyables et vous atteindrez ainsi les limites de votre suspension d'origine. OLD MAN EMU a mis au point une...

**Référence : 3157**
Prix : **285,50 € TTC/PAIRE**

# EQUIPEMENTS POUR JEEP WRANGLER JL 2019 -

## RESSORTS ARRIERE OME REHAUSSE +50mm TARAGE +300KG pour JEEP WRANGLER JL 2.2L

RESSORTS ARRIERE OME REHAUSSE +50mm TARAGE +300KG pour JEEP WRANGLER JL 2.2L Quand vous entreprenez un voyage dans des zones isolées, il vous faudra transporter suffisamment de carburant, d'eau, de pièces détachées et d'équipements de sécurité. Votre véhicule sera chargé au maximum, ce qui sollicitera fortement vos suspensions. Vous roulerez probablement sur les terrains les plus impitoyables et vous atteindrez ainsi les limites de votre suspension d'origine. OLD MAN EMU a mis au point une...

**Référence : 3139**
Prix : **260,00 € TTC/PAIRE**

## RESSORTS ARRIERE OME REHAUSSE +50mm TARAGE MEDIUM pour JEEP WRANGLER JL DIESEL 3 PORTES

RESSORTS ARRIERE OME REHAUSSE +50mm TARAGE MEDIUM pour JEEP WRANGLER JL 2.2L Quand vous entreprenez un voyage dans des zones isolées, il vous faudra transporter suffisamment de carburant, d'eau, de pièces détachées et d'équipements de sécurité. Votre véhicule sera chargé au maximum, ce qui sollicitera fortement vos suspensions. Vous roulerez probablement sur les terrains les plus impitoyables et vous atteindrez ainsi les limites de votre suspension d'origine. OLD MAN EMU a mis au point une...

**Référence : 3161**
Prix : **261,00 € TTC/PAIRE**

## RESSORTS ARRIERE OME REHAUSSE +65mm TARAGE +150KG pour JEEP WRANGLER JL

RESSORTS ARRIERE OME REHAUSSE +65mm TARAGE +150KG pour JEEP WRANGLER JL Quand vous entreprenez un voyage dans des zones isolées, il vous faudra transporter suffisamment de carburant, d'eau, de pièces détachées et d'équipements de sécurité. Votre véhicule sera chargé au maximum, ce qui sollicitera fortement vos suspensions. Vous roulerez probablement sur les terrains les plus impitoyables et vous atteindrez ainsi les limites de votre suspension d'origine. OLD MAN EMU a mis au point une large...

**Référence : 3138**
Prix : **285,24 € TTC/PAIRE**

145 RUE DE L'ÎLE NAPOLÉON
68100 MULHOUSE
TÉL: +33 (0)3 89 61 90 88 / FAX: +33 (0)3 89 61 70 67
**E-MAIL : vpc@equip-RAID.FR**

Magasin ouvert le lundi de 14h à 18h,
du mardi au vendredi de 9H à 12h et de 14h à 18h
et le samedi de 9h à 12h

Prix valables du 01/08/2025 au 31/08/2025
TVA 20% incluse
Document non contractuel (ref : cat_WRANGLERJL2019-_08_2025)
Photos non contractuelles

### RESSORTS ARRIERE OME REHAUSSE +65mm TARAGE MEDIUM pour JEEP WRANGLER JL

RESSORTS ARRIERE OME REHAUSSE +65mm TARAGE MEDIUM pour JEEP WRANGLER JL Quand vous entreprenez un voyage dans des zones isolées, il vous faudra transporter suffisamment de carburant, d'eau, de pièces détachées et d'équipements de sécurité. Votre véhicule sera chargé au maximum, ce qui sollicitera fortement vos suspensions. Vous roulerez probablement sur les terrains les plus impitoyables et vous atteindrez ainsi les limites de votre suspension d'origine. OLD MAN EMU a mis au point une large...

**Référence : 3137**
Prix : **285,24 € TTC/PAIRE**

### RESSORTS AVANT OME REHAUSSE +50mm TARAGE +150KG pour JEEP WRANGLER JL DIESEL 3 PORTES

RESSORTS AVANT OME REHAUSSE +50mm TARAGE HD pour JEEP WRANGLER JL 2.2L Quand vous entreprenez un voyage dans des zones isolées, il vous faudra transporter suffisamment de carburant, d'eau, de pièces détachées et d'équipements de sécurité. Votre véhicule sera chargé au maximum, ce qui sollicitera fortement vos suspensions. Vous roulerez probablement sur les terrains les plus impitoyables et vous atteindrez ainsi les limites de votre suspension d'origine. OLD MAN EMU a mis au point une large...

**Référence : 3153**
Prix : **25,20 € TTC/PAIRE**

### RESSORTS AVANT OME REHAUSSE +50mm TARAGE NORMAL pour JEEP WRANGLER JL DIESEL 3 PORTES

RESSORTS AVANT OME REHAUSSE +50mm TARAGE NORMAL pour JEEP WRANGLER JL 2.2L Quand vous entreprenez un voyage dans des zones isolées, il vous faudra transporter suffisamment de carburant, d'eau, de pièces détachées et d'équipements de sécurité. Votre véhicule sera chargé au maximum, ce qui sollicitera fortement vos suspensions. Vous roulerez probablement sur les terrains les plus impitoyables et vous atteindrez ainsi les limites de votre suspension d'origine. OLD MAN EMU a mis au point une...

**Référence : 3160**
Prix : **254,26 € TTC/PAIRE**

# PARE-CHOCS & PROTECTIONS

## BLINDAGES / SKIS DE PROTECTION

# EQUIPEMENTS POUR JEEP WRANGLER JL 2019 -

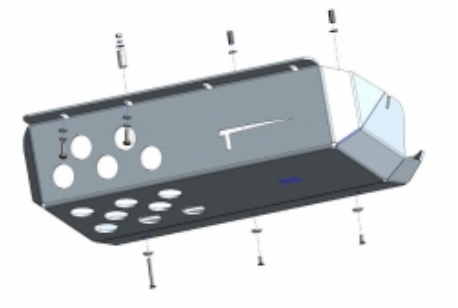

## BLINDAGE ARRIERE ECHAPPEMENT EN ALUMINIUM 6MM POUR JEEP WRANGLER JL A PARTIR DE 2019 POUR MODELE DIESEL UNIQUEMENT

Les plaques de protection sont en aluminium de 6 mm Le montage s'effectue sur les points de fixation d'origine du véhicule. Les ouvertures sur les protections permettent d'effectuer l'entretien du véhicule sans avoir à les retirer Fabrication allemande de qualité irréprochable.

**Référence : 29-T100103**
Prix : **480,00 € TTC/PIECE**

## BLINDAGE AVANT EN ALUMINIUM 8 MM POUR JEEP WRANGLER JL & GLADIATOR AVEC PARE CHOCS N4-OFFROAD

Blindage avant / moteur enaluminium de 8mm pour Jeep Wrangler JL et Gladiator pour montage avec le pare-chocN4-Offroad Fixation sans modification du véhiculesur le châssis. Kit complet comprenant : Tôle de protection Nécessaire de montage Visserie Notice

**Référence : BLAV93A**
Prix : **350,00 € TTC/PIECE**

## BLINDAGE AVANT EN ALUMINIUM 8 MM POUR JEEP WRANGLER JL & GLADIATOR AVEC PARE CHOCS WARN

Blindage avant / moteur enaluminium de 8mm pour Jeep Wrangler JL et Gladiator pour montage avec le pare-choc Warn Fixation sans modification du véhiculesur le châssis Kit complet comprenant : Tôle de protection Nécessaire de montage Visserie Notice

**Référence : BLAV86A**
Prix : **378,00 € TTC/PIECE**

## BLINDAGE AVANT N4 8MM POUR JEEP WRANGLER JL

Skis avant: Ils facilitent l'abordage d'obstacle et en facilitent le franchissement par l'effet de glisse et par leurs inclinaisons progressives. Pour les véhicules à pont rigide, ils protègent les organes situés entre le pare-chocs et le corps de pont. Pour les véhicules à pont suspendu, ils protègent tous les organes entre le pare-chocs avant et l'arrière du berceau moteur et crémaillère de direction. En général, ils permettent la vidange moteur et le...

**Référence : BLAV78A**
Prix : **364,00 € TTC/PIECE**

145 RUE DE L'ÎLE NAPOLÉON
68100 MULHOUSE
TÉL: +33 (0)3 89 61 90 88 / FAX: +33 (0)3 89 61 70 67
**E-MAIL : vpc@equip-RAID.FR**

Magasin ouvert le lundi de 14h à 18h,
du mardi au vendredi de 9H à 12h et de 14h à 18h
et le samedi de 9h à 12h

Prix valables du 01/08/2025 au 31/08/2025
TVA 20% incluse
Document non contractuel (ref : cat_WRANGLERJL2019-_08_2025)
Photos non contractuelles

## BLINDAGE AVANT POUR PARE-CHOCS AVANT FREEDOM X ASP POUR JEEP WRANGLER JL ET GLADIATOR JT

Blindage avant Freedom X – Protection anti-encastrement ASP Skid Plate avant pour Jeep Wrangler JL & Gladiator JT Protégez efficacement le dessous de votre Jeep avec ce blindage avant spécialement conçu pour le pare-chocs Freedom X (réf. 1543.39) de la marque ASP. Fabriqué en acier robuste, ce skid plate offre une protection anti-encastrement renforcée pour les zones les plus exposées lors de vos sorties off-road. Compatibilité véhicule : Jeep Wrangler JL (à partir de 2018) Jeep Gladiator...

***Informations Techniques :***

*Ne se monte que sur le pare-chocs Freedom X ASP (réf. 1543,39) Caractéristiques techniques : Matériau : Acier de forte épaisseur Finition : Peinture noire texturée anti-rayures Livré avec : Kit de fixation complet Montage : Installation simple sur les points prévus du pare-chocs Freedom X*

**Référence : 1543.39B**
Prix : **248,00 € TTC/PIECE**

## BLINDAGE BOITE DE TRANSFERT ET RESERVOIR N4 8MM POUR JEEP WRANGLER JL DIESEL 3 PORTES

BLINDAGE BOITE DE TRANSFERT ET RESERVOIR N4 8MM POUR JEEP WRANGLER JL DIESEL 3 PORTES Skis boite de transfert et reservoir : Lors de franchissement d'obstacles et notamment de bosse ou dune, le véhicule peut être amené à se poser plus ou moins délicatement sur «le ventre» et comme c'est souvent la boite de transfert qui se trouve à cette position, il est fortement utile de la protéger. Ces tôles de protection présentent le minimum d'orifice et d'arrête possible afin de facilité l'effet de...

**Référence : BLBT83A**
Prix : **916,00 € TTC/PIECE**

## BLINDAGE BOITE DE TRANSFERT ET RESERVOIR N4 8MM POUR JEEP WRANGLER JL ESSENCE 3 PORTES

BLINDAGE BOITE DE TRANSFERT ET RESERVOIR N4 8MM POUR JEEP WRANGLER JL ESSENCE 3 PORTES Skis boite de transfert et reservoir : Lors de franchissement d'obstacles et notamment de bosse ou dune, le véhicule peut être amené à se poser plus ou moins délicatement sur «le ventre» et comme c'est souvent la boite de transfert qui se trouve à cette position, il est fortement utile de la protéger. Ces tôles de protection présentent le minimum d'orifice et d'arrête possible afin de facilité l'effet...

**Référence : BLBT82A**
Prix : **849,00 € TTC/PIECE**

## BLINDAGE BOITE DE TRANSFERT N4 6MM POUR JEEP WRANGLER JL 5 PORTES

Skis de boites de transfert: Lors de franchissement d'obstacles et notamment de bosse ou dune, le véhicule peut être amené à se poser plus ou moins délicatement sur «le ventre» et comme c'est souvent la boite de transfert qui se trouve à cette position, il est fortement utile de la protéger. Ces tôles de protection présentent le minimum d'orifice et d'arrête possible afin de facilité l'effet de glisse pour le franchissement. La partie boite de transfert est réalisées en aluminium 8mm afin...

**Référence : BLBT78A**
Prix : **661,00 € TTC/PIECE**

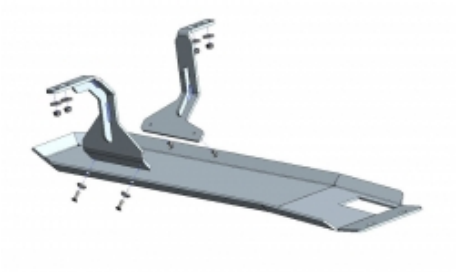

## BLINDAGE BOITE DE VITESSE ET CARTER EN ALUMINIUM 6MM POUR JEEP WRANGLER JL A PARTIR DE 2019 DIESEL UNIQUEMENT

BLINDAGE BOITE DE VITESSE ET CARTER EN ALUMINIUM 6MM POUR JEEP WRANGLER JL MODELE DIESEL UNIQUEMENT Les plaques de protection sont en aluminium de 6 mm Le montage s'effectue sur les points de fixation d'origine du véhicule. Les ouvertures sur les protections permettent d'effectuer l'entretien du véhicule sans avoir à les retirer Fabrication allemande de qualité irréprochable.

**Référence : 29-T100102**
Prix : **513,00 € TTC/PIECE**

145 RUE DE L'ÎLE NAPOLÉON
68100 MULHOUSE
TÉL: +33 (0)3 89 61 90 88 / FAX: +33 (0)3 89 61 70 67
**E-MAIL : vpc@equip-RAID.FR**

Magasin ouvert le lundi de 14h à 18h,
du mardi au vendredi de 9H à 12h et de 14h à 18h
et le samedi de 9h à 12h

Prix valables du 01/08/2025 au 31/08/2025
TVA 20% incluse
Document non contractuel (ref : cat_WRANGLERJL2019-_08_2025)
Photos non contractuelles

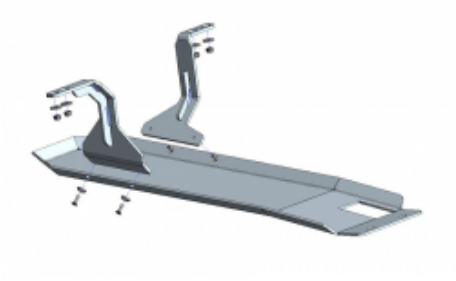

## BLINDAGE BOITE DE VITESSE ET CARTER EN ALUMINIUM 6MM POUR JEEP WRANGLER JL A PARTIR DE 2019 ESSENCE UNIQUEMENT

BLINDAGE BOITE DE VITESSE ET CARTER EN ALUMINIUM 6MM POUR JEEP WRANGLER JL MODELE ESSENCE UNIQUEMENT Les plaques de protection sont en aluminium de 6 mm Le montage s'effectue sur les points de fixation d'origine du véhicule. Fabrication allemande de qualité irréprochable.

**Référence : 29-T100105**
Prix : **598,00 € TTC/PIECE**

## BLINDAGE BOITE DE VITESSE ET CARTER N4 6MM POUR JEEP WRANGLER JL DIESEL

BLINDAGE BOITE DE VITESSE ET CARTER N4 6MM POUR JEEP WRANGLER JL DIESEL 5 PORTES (se monte avec BLBT78A pour Jeep wrangler JL diesel 5 portes)(se monte avec BLBT83A pour Jeep wrangler JL diesel 3 portes) Skis moteur et boitesde vitesse : Lors de franchissement d'obstacles et notamment de bosse ou dune, le véhicule peut être amené à se poser plus ou moins délicatement sur «le ventre» et comme c'est souvent la boite de transfert qui se trouve à cette position, il est fortement utile de la...

**Référence : BLBT77B**
Prix : **337,00 € TTC/PIECE**

## BLINDAGE BOITE DE VITESSE ET CARTER N4 6MM POUR JEEP WRANGLER JL ESSENCE 5 PORTES

BLINDAGE BOITE DE VITESSE ET CARTER N4 6MM POUR JEEP WRANGLER JL ESSENCE 5 PORTES (se monte avec BLBT78A pour jeep WRANGLER JL ESSENCE 5 PORTES)(se monte avec BLBT82A pour jeep WRANGLER JL ESSENCE 3 PORTES) Skis moteur et boitesde vitesse : Lors de franchissement d'obstacles et notamment de bosse ou dune, le véhicule peut être amené à se poser plus ou moins délicatement sur «le ventre» et comme c'est souvent la boite de transfert qui se trouve à cette position, il est fortement utile de...

**Référence : BLBT76B**
Prix : **337,00 € TTC/PIECE**

# EQUIPEMENTS POUR JEEP WRANGLER JL 2019 -

## BLINDAGE BOITE DE VITESSE, BOITE DE TRANSFERT ET RESERVOIR EN ALUMINIUM 8 MM POUR JEEP WRANGLER JL V6 5 PORTES

Blindage inférieur en aluminium de 8mm protégeant la boîte de vitesses, la boîte de transfert et le réservoir pour Jeep Wrangler JLV65 portes et Gladiator Très grand ski offrant une protection optimale du dessous de la Jeep, fixation sous le châssis. Facilite le franchissement en offrant une continuitéde la glisse sur l'ensemble des protections aluminium. Montage sans modification du véhicule. Kit complet comprenant : Tôle de protection Nécessaire de montage Visserie Notice

**Référence : BLBT84A**
Prix : **1 005,00 € TTC/PIECE**

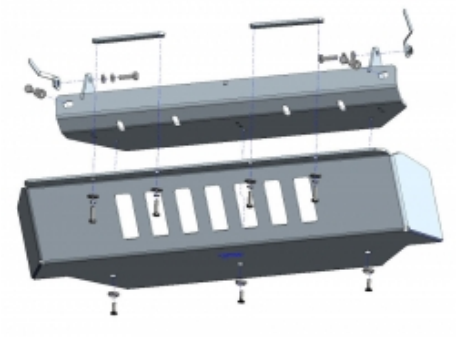

## BLINDAGE MOTEUR EN ALUMINIUM 6MM POUR JEEP WRANGLER JL A PARTIR DE 2019, PAS COMPATIBLE AVEC KIT DE MONTAGE TREUIL

Le blindage n'est pas compatible avec les kits de montage de treuil 16-6620. Il n'est pas nécessaire car le kit de montage treuil prend en charge la fonction de protection. Les plaques de protection sont en aluminium de 6 mm Le montage s'effectue sur les points de fixation d'origine du véhicule. Les ouvertures sur les protections permettent d'effectuer l'entretien du véhicule sans avoir à les retirer Fabrication allemande de qualité irréprochable.

**Référence : 29-T100101**
Prix : **575,00 € TTC/PIECE**

## BLINDAGE NEZ DE PONT ARRIERE N4 EN ALUMINIUM 8MM POUR JEEP WRANGLER JL

Les protections N4: ne comportent pas d'orifice sauf nécessité de refroidissement particulier ou nécessité d'accès pour les entretiens fréquents afin de permettre l'effet de glisse sur les obstacles. sont livrées systématiquement avec kit de montage comprenant tous les éléments nécessaires à l'installation (pattes de montage, visserie, schéma et notice multilingue). épousent au mieux la forme du châssis et des organes mécanique pour prendre appui sur...

**Référence : BLDV52A**
Prix : **256,00 € TTC/PIECE**

145 RUE DE L'ÎLE NAPOLÉON
68100 MULHOUSE
TÉL: +33 (0)3 89 61 90 88 / FAX: +33 (0)3 89 61 70 67
**E-MAIL : vpc@equip-RAID.FR**

Magasin ouvert le lundi de 14h à 18h,
du mardi au vendredi de 9H à 12h et de 14h à 18h
et le samedi de 9h à 12h

Prix valables du 01/08/2025 au 31/08/2025
TVA 20% incluse
Document non contractuel (ref : cat_WRANGLERJL2019-_08_2025)
Photos non contractuelles

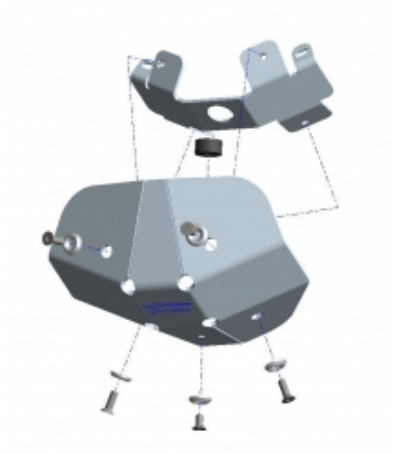

## BLINDAGE PONT DIFFERENTIEL AVANT EN ALUMINIUM 6MM POUR JEEP WRANGLER JL A PARTIR DE 2019

Les plaques de protection sont en aluminium de 6 mm Le montage s'effectue sur les points de fixation d'origine du véhicule. Les ouvertures sur les protections permettent d'effectuer l'entretien du véhicule sans avoir à les retirer Fabrication allemande de qualité irréprochable.

**Référence : 29-T100104**
Prix : **306,00 € TTC/PIECE**

## BLINDAGE RESERVOIR N4 6MM POUR JEEP WRANGLER JL 5 PORTES (se monte avec BLBT78A)

BLINDAGE RESERVOIR N4 6MM POUR JEEP WRANGLER JL 5 PORTES DIESEL ET ESSENCE (se monte avec BLBT78A POUR JEEP WRANGLER JL 5 PORTES ESSENCE / DIESEL)(se monte avec BLBT84A POUR JEEP WRANGLER JL 5 PORTES ESSENCE V6) Skis de réservoir: Bien souvent, de par leur position les réservoirs de carburant ne sont pas trop exposés aux chocs sur la piste mais dans les zones de franchissement, ils peuvent être également emboutis voir perforés d'autant que la protection d'origine est souvent dérisoire. ...

**Référence : BLRE45B**
Prix : **283,00 € TTC/PIECE**

## BLINDAGE SILENCIEUX ARRIERE ET RESERVOIR ADBLUE N4 6MM POUR JEEP WRANGLER JL DIESEL

BLINDAGE SILENCIEUX ARRIERE ET RESERVOIR ADBLUE N4 6MM POUR JEEP WRANGLER JL DIESEL Caractéristiques : blindage aluminium découpé au plasma ferrures sont en acier, finition peinture époxy noire boulonnerie avec des écrous frein en inox Livré avec un schéma de montage. Ce blindage est réalisé en aluminium 6mm, il est livré avec les ferrures et la boulonnerie. Pose facile, pas de perçage à faire. Kit complet comprenant: tôle de protection,...

**Référence : BLDV50B**
Prix : **304,00 € TTC/PIECE**

## BLINDAGE SILENCIEUX ARRIERE N4 6MM POUR JEEP WRANGLER JL ESSENCE

BLINDAGE SILENCIEUX ARRIERE N4 6MM POUR JEEP WRANGLER JL ESSENCE Caractéristiques : blindage aluminium découpé au plasma ferrures sont en acier, finition peinture époxy noire boulonnerie avec des écrous frein en inox Livré avec un schéma de montage. Ce blindage est réalisé en aluminium 6mm, il est livré avec les ferrures et la boulonnerie. Pose facile, pas de perçage à faire. Kit complet comprenant: tôle de protection, nécessaire de...

**Référence : BLDV51B**
Prix : **304,00 € TTC/PIECE**

## BLINDAGE SILENCIEUX CENTRAL N4 6MM POUR JEEP WRANGLER JL ESSENCE 5 PORTES

BLINDAGE SILENCIEUX CENTRAL N4 6MM POUR JEEP WRANGLER JL ESSENCE 5 PORTES (se monte avec BLBT78A pour JEEP WRANGLER JL ESSENCE 5 PORTES)(se monte avec BLBT84A pour JEEP WRANGLER JL ESSENCE V6 5 PORTES) Caractéristiques : blindage aluminium découpé au plasma ferrures sont en acier, finition peinture époxy noire boulonnerie avec des écrous frein en inox Livré avec un schéma de montage. Ce blindage est réalisé en aluminium 6mm, il est livré avec les ferrures...

**Référence : BLDV49B**
Prix : **169,00 € TTC/PIECE**

## PLAQUE DE PROTECTION POUR PARE CHOCS AVANT WARN ELITE JL

La plaque de protection de pare-chocs avant Warn Elite Series est le complément parfait aux pare-chocs de la série Elite de Warn et protégera votre Jeep tout en vous amusant. Fabriqué en acier de première qualité et enduit de poudre noire pour résister aux rochers ou à tout ce que vous pourriez rencontrer. véhicule compatible : Jeep Wrangler JL

**Référence : 1-101445**
Prix : **387,00 € TTC/PIECE**

# PARE-CHOCS & ACCESSOIRES

## ACCESSOIRES PARE-CHOCS

## A BAR POUR PARE CHOCS AVANT MODULABLE RIVAL EN ACIER POUR JEEP WRANGLER JK ET JL

A BAR pour pare chocs avant acier rival pour jeep wrangler jk et jl. Livré avec nécessaire et notice de montage.

**Référence : 2D.2715.1.3**
Prix : **178,00 € TTC/PIECE**

## ANNEAUX DE DEPLANTAGE POUR PARE CHOCS AVANT MODULABLE RIVAL EN ACIER POUR JEEP WRANGLER JK ET JL

ANNEAUX DE DEPLANTAGE pour pare chocs avant acier rival pour jeep wrangler jk et jl. Livré avec nécessaire et notice de montage.

**Référence : 2D.2715.1.4**
Prix : **178,00 € TTC/PIECE**

## BARRE DE PARE-CHOCS AVANT FREEDOM X ASP POUR JEEP WRANGLER JL ET GLADIATOR JT

Barre de pare-chocs Freedom X – ASP(Pare-buffle avant) Renforcez la protection de votre pare-chocs Freedom X Complétez votre préparation tout-terrain avec cette barre de renfort avant spécialement conçue pour le pare-chocs Freedom X (réf. 1543,39) de la marque ASP. Robuste et fonctionnelle, cette barre de pare-chocs (pare-buffle) offre une protection supplémentaire pour l'avant de votre Jeep tout en renforçant son look baroudeur. Compatibilité véhicule : Jeep Wrangler JL (à partir de...

***Informations Techniques :***

*Ne se monte que sur le pare-chocs Freedom X ASP (réf. 1543,39) Caractéristiques techniques : Dimensions du colis : 70 x 10 x 18 cm Matériau : Acier haute résistance Finition : Revêtement noir anti-corrosion Montage : vissage sur points prévus du pare-chocs Freedom X*

**Référence : 1543.39A**
Prix : **203,60 € TTC/PIECE**

# EQUIPEMENTS POUR JEEP WRANGLER JL 2019 -

## KIT DE MONTAGE POUR BAVETTE ARB SUR PARE CHOCS ARB POUR JEEP WRANGLER JL

KIT DE MONTAGE POUR BAVETTE ARB SUR PARE-CHOCS ARB POUR JEEP WRANGLER JL

**Référence : 5750380**
Prix : **169,00 € TTC/PIECE**

## KIT DE REPOSITIONNEMENT POUR PLAQUE D'IMMATRICULATION POUR JEEP WRANGLER JL

Kit de repositionnement pour votre plaque d'immatriculation sur roue de secours pour Jeep Wrangler JL.

**Référence : 5750390**
Prix : **104,00 € TTC/PIECE**

## PLAQUE DE PROTECTION POUR PARE CHOCS AVANT WARN ELITE JL

La plaque de protection de pare-chocs avant Warn Elite Series est le complément parfait aux pare-chocs de la série Elite de Warn et protégera votre Jeep tout en vous amusant. Fabriqué en acier de première qualité et enduit de poudre noire pour résister aux rochers ou à tout ce que vous pourriez rencontrer. véhicule compatible : Jeep Wrangler JL

**Référence : 1-101445**
Prix : **387,00 € TTC/PIECE**

145 RUE DE L'ÎLE NAPOLÉON
68100 MULHOUSE
TÉL: +33 (0)3 89 61 90 88 / FAX: +33 (0)3 89 61 70 67
**E-MAIL : vpc@equip-RAID.FR**

Magasin ouvert le lundi de 14h à 18h,
du mardi au vendredi de 9H à 12h et de 14h à 18h
et le samedi de 9h à 12h

Prix valables du 01/08/2025 au 31/08/2025
TVA 20% incluse
Document non contractuel (ref : cat_WRANGLERJL2019-_08_2025)
Photos non contractuelles

## SUPPORT DE CRIC HILIFT SUR PORTE ROUE DE SECOURS WARN ELITE ACIER NOIR POUR JEEP WRANGLER JL A PARTIR DE 2019

KIT DE MONTAGE DE CRIC HILIFT SUR SUPPORT DE ROUE DE SECOURS POUR PARE CHOCS ARRIERE WARN ELITE ACIER NOIR POUR JEEP WRANGLER JL A PARTIR DE 2019

**Référence : 1-102670**
Prix : **126,00 € TTC/PIECE**

## SUPPORT DE TREUIL POUR PARE CHOCS AVANT MODULABLE RIVAL EN ACIER POUR JEEP WRANGLER JK ET JL

Support de treuil pour pare chocs avant acier rival pour jeep wrangler jk et jl. Livré avec nécessaire et notice de montage.

**Référence : 2D.2715.1.2**
Prix : **238,00 € TTC/PIECE**

## PARE-CHOCS ARRIÈRE

## PARE CHOC ARRIERE ACIER N4 POUR JEEP WRANGLER JL

pare choc arrière en acier pour Jeep Wrangler JL compatible avec le radar de recul Ce produit n'est ni homologué ni certifié. Il est exclusivement destiné à un usage hors route ou à l'exportation.

**Référence : PCR006**
Prix : **913,00 € TTC/PIECE**

## PARE CHOCS ARRIERE COURT RIVAL EN ALUMINIUM POUR JEEP WRANGLER JL

Pare chocs arrière COURT / STUBBY Rival en aluminium avec revêtement epoxy noir anticorrosion pour JEEP JL ET JLU. Les plus du produit: Pare chocs en aluminium permettant une plus grande résistance tout en étant moins lourd que l'acier. Réaliser en aluminum de 4mm et chassi en acier 5mm crochet de remorquage renforcer attelage type US montage facile Livré avec nécessaire et notice de montage. poids : 33 kg se monte sur : - JEEP WRANGLER JL Avertissement : les pare-chocs de...

**Référence : 2D.2709.1-NL**
Prix : **1 320,00 € TTC/PIECE**

## PARE CHOCS ARRIERE RIVAL EN ALUMINIUM POUR JEEP WRANGLER JL

Pare chocs arrière Rival en aluminium avec revêtement epoxy noir anticorrosion pour JEEP JL ET JLU. Les plus du produit: Pare chocs en aluminium permettant une plus grande résistance tout en étant moins lourd que l'acier. Réaliser en aluminum de 4mm et chassi en acier 5mm crochet de remorquage renforcer attelage type US montage facile Livré avec nécessaire et notice de montage. poids : 35 kg Avertissement : les pare-chocs de remplacement ne bénéficient pas d'homologation pour la...

**Référence : 2D.2723.1-NL**
Prix : **1 440,00 € TTC/PIECE**

# EQUIPEMENTS POUR JEEP WRANGLER JL 2019 -

## PARE CHOCS ARRIERE WARN ELITE ACIER NOIR POUR JEEP WRANGLER JL A PARTIR DE 2019

Le pare-chocs arrière Warn de la série Elite constitue un choix idéal pour améliorer l'arrière de votre Jeep Wrangler JL. Ce pare-chocs est conçu, testé et fabriqué aux États-Unis et est spécialement conçu pour Jeep Wrangler JL 2 ou 4 portes. Le pare-chocs est en acier robuste et recouvert d'une couche d'époxy noir. Tout le matériel de montage nécessaire est inclus et aucune modification n'est requise pour l'installation. pare chocs vendu sans support pour roue de secours, cric hilift et...

**Référence : 1-102190**
Prix : **1 849,00 € TTC/PIECE**

## PARE-CHOCS ARRIERE ARB POUR JEEP WRANGLER JL A PARTIR DE 2019

Alliant fonctionnalité, résistance, protection et un design visuellement unique, ARB a conçu et développé une un pare-chocs arrière pour la Jeep Wrangler JL. Conception spécifique au véhicule pour convenir au Jeep Wrangler JL. Convient aux modèles à 2 et 4 portes Construction en acier pour une protection maximale et durable Deux crochets de remorquages rouge classés 8T fabriqués en acier de 10 mm et 20 mm Convient aux élargisseurs d'ailes pour les Jeep Sport et Rubicon Section centrale...

***Informations Techniques :***

*Ce produit n'est ni homologué ni certifié. Il est exclusivement destiné à un usage hors route ou à l'exportation.*

**Référence : 5650380**
Prix : **1 950,00 € TTC/PIECE**

## PARE-CHOCS AVANT

## A-BAR AVEC EMPLACEMENT POUR BARRE LED VISION-X POUR PARE CHOC AVANT N4 PC006BL/BC

A-bar avec un emplacement pour une barre led Vision-x pour le pare choc avant N4 PC006BL ou PC006BC Pare choc et barre led vendus séparément

**Référence : PC006A**
Prix : **237,00 € TTC/PIECE**

# EQUIPEMENTS POUR JEEP WRANGLER JL 2019 -

## PARE CHOC AVANT EN ACIER N4 AVEC PLATINE DE TREUIL INTEGREE BANANE COURTE POUR JEEP WRANGLER JL

Pare-choc en acier avec finition peinture époxy noir Le pare choc est compatible avec tous les modèles de Jeep Wrangler type JL et avec toutes les motorisations La platine de treuil est intégrée avec le pare-choc avec un capot aluminium pour la finition autour du treuil le pare choc peut avoir en option un Abar avec une rampes à led de la marque vision X (vendu séparément) Des crochets de remorquage sont incorporés au pare-choc Il est conseillé de monter avec la référence BLAV93A pour...

**Référence : PC006BC**
Prix : **834,00 € TTC/PIECE**

## PARE CHOC AVANT EN ACIER N4 AVEC PLATINE DE TREUIL INTEGREE BANANE LONGUE POUR JEEP WRANGLER JL

Pare-choc en acier avec finition peinture époxy noir Le pare choc est compatible avec tous les modèles de Jeep type JL et avec toutes les motorisations La platine de treuil est intégrée avec le pare-choc avec un capot en aluminium pour la finition autour du treuil Le pare choc peut avoir en option un Abar avec une rampes à led de la marque vision X (vendu séparément) Des crochets de remorquage sont incorporés au pare-choc Il est conseillé de monter le pare choc avec la référence BLAV93A...

**Référence : PC006BL**
Prix : **1 005,00 € TTC/PIECE**

## PARE CHOCS AVANT COURT COMPLET RIVAL EN ACIER POUR JEEP WRANGLER JK ET JL SANS FEUX LED

Pare chocs AVANT Rival court COMPLET en acier avec revêtement epoxy noir anticorrosion pour JEEP JK/JKU ET JL/JLU sans feux led comprenant : pare chocs avant version court en acier a-bar anneaux de deplantage support de treuil Les plus du produit: Pare chocs en acier permettant une plus grande résistance. Plus de 12 options pour confectioner votre parechoc. Choisissez celle qui vous plait ! Modifiez le design quand vous le souhaitez Compatible avec les anneaux de déplantage de...

**Référence : 2D.2715.1-NL-FULL**
Prix : **778,80 € TTC/PIECE**

145 RUE DE L'ÎLE NAPOLÉON
68100 MULHOUSE
TÉL: +33 (0)3 89 61 90 88 / FAX: +33 (0)3 89 61 70 67
**E-MAIL : vpc@equip-RAID.FR**

Magasin ouvert le lundi de 14h à 18h,
du mardi au vendredi de 9H à 12h et de 14h à 18h
et le samedi de 9h à 12h

Prix valables du 01/08/2025 au 31/08/2025
TVA 20% incluse
Document non contractuel (ref : cat_WRANGLERJL2019-_08_2025)
Photos non contractuelles

# EQUIPEMENTS POUR JEEP WRANGLER JL 2019 -

## PARE CHOCS AVANT COURT MODULABLE RIVAL EN ACIER POUR JEEP WRANGLER JK ET JL SANS FEUX LED

Pare chocs AVANT Rival court modulable en acier avec revêtement epoxy noir anticorrosion pour JEEP JK/JKU ET JL/JLU sans feux led. Les plus du produit: Pare chocs en acier permettant une plus grande résistance. Plus de 12 options pour confectioner votre parechoc. Choisissez celle qui vous plait ! Modifiez le design quand vous le souhaitez Compatible avec les anneaux de déplantage de 20mm / 5.5T chacun Compatible avec une platine de treuil de 5mm d'épaisseur Installation en lieu et...

**Référence : 2D.2715.1.1**
Prix : **478,00 € TTC/PIECE**

## PARE CHOCS AVANT COURT RIVAL EN ALUMINIUM POUR JEEP WRANGLER JK ET JL

Pare chocs AVANT COURT / STUBBY Rival en aluminium avec revêtement epoxy noir anticorrosion pour JEEP JK/JKU ET JL/JLU. Les plus du produit: Pare chocs en aluminium permettant une plus grande résistance tout en étant moins lourd que l'acier. Empacement treuil jusqu'a 12000lbs Réaliser en aluminum de 4mm et chassi en acier 5mm crochets de remorquage renforcé montage facile Compatible avec les blindages de protection de la même marque. Meilleur accès au treuil derrière le...

**Référence : 2D.2702.1-NL**
Prix : **1 858,00 € TTC/PIECE**

## PARE CHOCS AVANT LARGE COMPLET RIVAL EN ACIER POUR JEEP WRANGLER JK ET JL SANS FEUX LED

Pare chocs AVANT Rival LARGE COMPLET en acier avec revêtement epoxy noir anticorrosion pour JEEP JK/JKU ET JL/JLU sans feux led comprenant : pare chocs avant version large a-bar anneaux de déplantage support de treuil Les plus du produit: Pare chocs en acier permettant une plus grande résistance. Plus de 12 options pour confectioner votre parechoc. Choisissez celle qui vous plait ! Modifiez le design quand vous le souhaitez Compatible avec les anneaux de déplantage de 20mm /...

**Référence : 2D.2710.1-NL-FULL**
Prix : **838,80 € TTC/PIECE**

145 RUE DE L'ÎLE NAPOLÉON
68100 MULHOUSE
TÉL: +33 (0)3 89 61 90 88 / FAX: +33 (0)3 89 61 70 67
**E-MAIL : vpc@equip-RAID.FR**

Magasin ouvert le lundi de 14h à 18h,
du mardi au vendredi de 9H à 12h et de 14h à 18h
et le samedi de 9h à 12h

Prix valables du 01/08/2025 au 31/08/2025
TVA 20% incluse
Document non contractuel (ref : cat_WRANGLERJL2019-_08_2025)
Photos non contractuelles

# EQUIPEMENTS POUR JEEP WRANGLER JL 2019 -

## PARE CHOCS AVANT LARGE MODULABLE RIVAL EN ACIER POUR JEEP WRANGLER JK ET JL SANS FEUX LED

Pare chocs AVANT Rival large modulable en acier avec revêtement epoxy noir anticorrosion pour JEEP JK/JKU ET JL/JLU sans feux led. Les plus du produit: Pare chocs en acier permettant une plus grande résistance. Plus de 12 options pour confectionner votre parechoc. Choisissez celle qui vous plait ! Modifiez le design quand vous le souhaitez Compatible avec les anneaux de déplantage de 20mm / 5.5T chacun Compatible avec une platine de treuil de 5mm d'épaisseur Installation en lieu et...

**Référence : 2D.2710.1.1**
Prix : **538,00 € TTC/PIECE**

## PARE CHOCS AVANT RIVAL EN ALUMINIUM POUR JEEP WRANGLER JK ET JL AVEC FEUX LED

Pare chocs AVANT Rival en aluminium avec revêtement epoxy noir anticorrosion pour JEEP JK/JKU ET JL/JLU. Les plus du produit: Pare chocs en aluminium permettant une plus grande résistance tout en étant moins lourd que l'acier. avec blindage AVANT Empacement treuil jusqu'a 12000lbs Réaliser en aluminum de 4mm et chassi en acier 5mm crochets de remorquage renforcé montage facile Compatible avec les blindages de protection de la même marque. Meilleur accès au treuil derrière le...

**Référence : 2D.2701.1**
Prix : **2 218,00 € TTC/PIECE**

## PARE CHOCS AVANT RIVAL EN ALUMINIUM POUR JEEP WRANGLER JK ET JL SANS FEUX LED

Pare chocs AVANT Rival en aluminium avec revêtement epoxy noir anticorrosion pour JEEP JK/JKU ET JL/JLU. Les plus du produit: Pare chocs en aluminium permettant une plus grande résistance tout en étant moins lourd que l'acier. avec blindage AVANT Empacement treuil jusqu'a 12000lbs Réaliser en aluminum de 4mm et chassi en acier 5mm crochets de remorquage renforcé montage facile Compatible avec les blindages de protection de la même marque. Meilleur accès au treuil derrière le...

**Référence : 2D.2701.1-NL**
Prix : **1 978,00 € TTC/PIECE**

145 RUE DE L'ÎLE NAPOLÉON
68100 MULHOUSE
TÉL: +33 (0)3 89 61 90 88 / FAX: +33 (0)3 89 61 70 67
**E-MAIL : vpc@equip-RAID.FR**

Magasin ouvert le lundi de 14h à 18h,
du mardi au vendredi de 9H à 12h et de 14h à 18h
et le samedi de 9h à 12h

Prix valables du 01/08/2025 au 31/08/2025
TVA 20% incluse
Document non contractuel (ref : cat_WRANGLERJL2019-_08_2025)
Photos non contractuelles

## PARE CHOCS AVANT WARN ELITE ACIER NOIR POUR JEEP WRANGLER JL A PARTIR DE 2019

Le pare-chocs avant Warn de la série Elite constitue un choix idéal pour améliorer l'avant de votre Jeep Wrangler JL. Ce pare-chocs est conçu, testé et fabriqué aux États-Unis et est spécialement conçu pour Jeep Wrangler JL 2 ou 4 portes. Le pare-chocs est en acier robuste et recouvert d'une couche d'époxy noir.compatible avec les antibrouillards d'origine. Le support de treuil intégréconvient à la plupart des treuils de marques Warn: Treuil M8000-XD9000 Treuil Zeon 8-12 & Zeon Platinum...

***Informations Techniques :***

*Avertissement : les pare-chocs de remplacement ne bénéficient pas d'homologation pour la circulation routière. Leur installation peut entraîner des risques pour la sécurité des usagers de la route et des difficultés lors du contrôle technique. Pour les véhicules tout-terrain, notamment ceux déjà équipés d'origine d'un pare-chocs en acier, une tolérance peut s'appliquer. Nous vous conseillons de contacter votre assurance afin de vérifier si vous êtes couvert en cas de sinistre avec cet...*

**Référence : 1-101335**
Prix : **1 390,00 € TTC/PIECE**

## PARE-CHOCS AVANT FREEDOM X ASP POUR JEEP WRANGLER JL ET GLADIATOR JT

Pare-chocs avant Freedom X – ASP pour Jeep Wrangler JL & Gladiator JT Un pare-chocs tout-terrain robuste, conçu pour l'aventure Préparez votre Jeep Wrangler JL (à partir de 2018) ou Gladiator JT (à partir de 2019) pour l'off-road extrême avec le pare-chocs avant Freedom X signé ASP. Pensé pour les passionnés de raid, de franchissement et de liberté en pleine nature, ce pare-chocs premium allie solidité, fonctionnalité et design agressif. Points forts du produit : Compatibilité : Wrangler...

***Informations Techniques :***

*Caractéristiques techniques : Dimensions du colis : 175 x 31 x 31 cm Poids : 55 kg Matériau : Acier robuste (traité anti-corrosion) Finition : Peinture noire texturée haute résistance Montage : Remplacement direct, sans modifications majeures Origine : Fabrication européenne (Allemagne) Avertissement : les pare-chocs de remplacement ne bénéficient pas d'homologation pour la circulation routière. Leur installation peut entraîner des risques pour la sécurité des usagers de la route...*

**Référence : 1543.39**
Prix : **1 350,80 € TTC/PIECE**

## PORTE-ROUE ET PORTE-JERRICAN

### SUPPORT DE JERRICAN ROTOPAX SUR PORTE ROUE DE SECOURS WARN ELITE ACIER NOIR POUR JEEP WRANGLER JL A PARTIR DE 2019

KIT DE MONTAGE DE JERRICAN ROTOPAX SUR SUPPORT DE ROUE DE SECOURS POUR PARE CHOCS ARRIERE WARN ELITE ACIER NOIR POUR JEEP WRANGLER JL A PARTIR DE 2019

**Référence : 1-102668**
Prix : **76,00 € TTC/PIECE**

### SUPPORT DE ROUE DE SECOURS POUR PARE CHOCS ARRIERE WARN ELITE POUR JEEP WRANGLER JL

SUPPORT DE ROUE DE SECOURS POUR PARE CHOCS ARRIERE WARN ELITE ACIER NOIR référence 1-102190 Le support de roue de secours vous permet de rajouter : - kit de montage de cric hilift référence 1-102670 - kit de montage de jerrican rotopax référence 1-102668

**Référence : 1-102255**
Prix : **1 599,00 € TTC/PIECE**

## PROTECTIONS BAS DE CAISSE

### MARCHE-PIEDS RIVAL POUR JEEP WRANLER JLU (4P)

Marche pieds latéraux pour Jeep Wrangler JLU (2017+)Entièrement en aluminium, léger et solide ils s'adaptent parfaitement à votre Jeep.

**Référence : 2D.2757.1**
Prix : **778,80 € TTC/KIT**

# EQUIPEMENTS POUR JEEP WRANGLER JL 2019 -

## PROTECTION BAS DE CAISSE / MARCHE PIED ARB POUR JEEP WRANGLER JL A PARTIR DE 2019 3 PORTES

PROTECTION BAS DE CAISSE / MARCHE PIED ARB POUR JEEP WRANGLER JL A PARTIR DE 2019 3 PORTES Les protections de bas de caisse sont montées parallèlement au châssis du véhicule pour protéger la partie vulnérable du véhicule. Conception en deux parties: - Un support de fixation fabriqué à partir de tôle d'acier découpé au laser de 3mm, les protections latérales se fixent au châssis du véhicule pour répartir le poids des protections de bas de caisse équitablement sur l'ensemble du véhicule. -...

**Référence : 4450250**
Prix : **1 890,00 € TTC/PAIRE**

## PROTECTION BAS DE CAISSE / MARCHE PIED ARB POUR JEEP WRANGLER JL A PARTIR DE 2019 5 PORTES

PROTECTION BAS DE CAISSE / MARCHE PIED ARB POUR JEEP WRANGLER JL A PARTIR DE 2019 5 PORTES Les protections de bas de caisse sont montées parallèlement au châssis du véhicule pour protéger la partie vulnérable du véhicule. Conception en deux parties: - Un support de fixation fabriqué à partir de tôle d'acier découpé au laser de 3mm, les protections latérales se fixent au châssis du véhicule pour répartir le poids des protections de bas de caisse équitablement sur l'ensemble du véhicule. -...

**Référence : 4450240**
Prix : **1 740,00 € TTC/PAIRE**

## PROTECTION BAS DE CAISSE / MARCHE PIEDS SMITTYBILT POUR JEEP WRANGLER JL 4 PORTES

PROTECTION BAS DE CAISSE / MARCHE PIEDS SMITTYBILT POUR JEEP WRANGLER JL 4 PORTES Conception fiable et robuste Assemblage aux points de fixation d'origine (aucune modification requise) Acier recouvert de peinture époxy noire Livrées avec instructions de montage vendu à la paire

**Référence : 1547.34**
Prix : **805,00 € TTC/PAIRE**

145 RUE DE L'ÎLE NAPOLÉON
68100 MULHOUSE
TÉL: +33 (0)3 89 61 90 88 / FAX: +33 (0)3 89 61 70 67
**E-MAIL : vpc@equip-RAID.FR**

Magasin ouvert le lundi de 14h à 18h,
du mardi au vendredi de 9H à 12h et de 14h à 18h
et le samedi de 9h à 12h

Prix valables du 01/08/2025 au 31/08/2025
TVA 20% incluse
Document non contractuel (ref : cat_WRANGLERJL2019-_08_2025)
Photos non contractuelles

### PROTECTION BAS DE CAISSE EVO POUR JEEP WRANGLER JL 4 PORTES

PROTECTION BAS DE CAISSE EVO POUR JEEP WRANGLER JL 4 PORTES assemblage simple vendues non peint (à peintre avant montage) Livrées avec instructions de montage vendu à la paire

**Référence : 1547.35**
Prix : **1 241,00 € TTC/PAIRE**

### PROTECTION BAS DE CAISSE SMITTYBILT POUR JEEP WRANGLER JL 2 PORTES

PROTECTION BAS DE CAISSE SMITTYBILT POUR JEEP WRANGLER JL 2 PORTES Conception double tube fiable et robuste Assemblage aux points de fixation d'origine Acier recouvert de peinture époxy noire Livrées avec instructions de montage vendu à la paire

**Référence : 1547.30**
Prix : **751,00 € TTC/PAIRE**

### PROTECTION BAS DE CAISSE SMITTYBILT POUR JEEP WRANGLER JL 4 PORTES

PROTECTION BAS DE CAISSE SMITTYBILT POUR JEEP WRANGLER JL 4 PORTES Conception double tube fiable et robuste Assemblage aux points de fixation d'origine Acier recouvert de peinture époxy noire Livrées avec instructions de montage vendu à la paire

**Référence : 1547.31**
Prix : **955,00 € TTC/PAIRE**

### PROTECTIONS DE BAS DE CAISSE POUR JEEP WRANGLER JL 5 PORTES

Paire de protection de bas de caisse. Ces protections sont en acier peint en epoxy noir Leur montage n'implique aucune modification du véhicule Compatible avec les véhicules : Jeep Wrangler JL 5 portes

**Référence : MPMT007**
Prix : **1 178,00 € TTC/PAIRE**

# FRANCHISSEMENT & OUTILLAGE

## ACCESSOIRES GONFLAGE

### KIT DE MONTAGE SOUS SIEGE POUR COMPRESSEUR ARB TOUS MODELES POUR JEEP WRANGLER JL ET JT

Kit pour montage d'un compresseur ARB (tous modèles) sous le siège du conducteur. véhicule : pour Jeep Wrangler JL ET JT vendu sans compresseur

**Référence : 3550220**
Prix : **200,00 € TTC/KIT**

## BLOCAGES DE DIFFÉRENTIEL

### BLOCAGE DE DIFFERENTIEL AIR LOCKER ARRIERE POUR JEEP WRANGLER JL DANA 35 3.45 ET PLUS 29 CANNELURES (vendu sans compresseur)

BLOCAGE DE DIFFERENTIEL AIR LOCKER ARRIERE POUR JEEP WRANGLER JL A PARTIR DE 2019 29 CANNELURES LE BLOCAGE ARB COMPREND : (livré sans compresseur) le différentiel, la tuyauterie, les raccords, la notice de montage, les instructions d'utilisation et la liste des pièces détachées. Quand un véhicule prend un virage, la roue extérieure parcourt une plus grande distance que la roue intérieure, elle doit donc tourner plus vite. Sur tous les véhicules, c'est le...

**Référence : RD244**
Prix : **1 340,00 € TTC/PIECE**

### BLOCAGE DE DIFFERENTIEL AIR LOCKER POUR JEEP DANA 30 3.73 ET PLUS 27 CANNELURES (vendu sans compresseur)

Blocage ARB pour JEEP DANA 30 RATIO 3.73 ET PLUS 27 CANNELURES LE BLOCAGE ARB COMPREND : (livré sans compresseur) le différentiel, la tuyauterie, les raccords, la notice de montage, les instructions d'utilisation et la liste des pièces détachées. Quand un véhicule prend un virage, la roue extérieure parcourt une plus grande distance que la roue intérieure, elle doit donc tourner plus vite. Sur tous les véhicules, c'est le différentiel placé entre les demi-arbres...

**Référence : RD100**
Prix : **1 280,00 € TTC/PIECE**

## BLOCAGE DE DIFFERENTIEL AIR LOCKER RD245 AVANT ET ARRIERE POUR JEEP WRANGLER JL/JT DANA44 M220/M210 (vendu sans compresseur)

BLOCAGE DE DIFFERENTIEL AIR LOCKER ARRIERE POUR JEEP WRANGLER JL A PARTIR DE 2019 ET AVANT ARRIERE JEEP JT GLADIATOR 32 CANNELURES LE BLOCAGE ARB COMPREND : (livré sans compresseur) le différentiel, la tuyauterie, les raccords, la notice de montage, les instructions d'utilisation et la liste des pièces détachées. Quand un véhicule prend un virage, la roue extérieure parcourt une plus grande distance que la roue intérieure, elle doit donc tourner plus vite. Sur tous...

**Référence : RD245**
Prix : **1 290,00 € TTC/PIECE**

## COUVRE DIFFERENTIEL ARB PONT ARRIERE POUR JEEP WRANGLER JL RUBICON ET SAHARA

COUVRE DIFFERENTIEL ARB PONT ARRIERE POUR JEEP WRANGLER JL RUBICON ET SAHARA La protection de pont ARB protégera votre différentiel contre les risques en compétition ou en usage tout-terrain extrême. En tout terrain, il est inévitable de rencontrer des obstacles qui infligeront des dommages à vos ponts. Pour éviter cela, une protection de pont ARB est disponible, spécifiquement dessinée pour protéger le différentiel et le couple conique. Caractéristiques: Acier nodulaire hautement...

**Référence : 750012**
Prix : **283,00 € TTC/PIECE**

## COUVRE DIFFERENTIEL ARB PONT ARRIERE POUR JEEP WRANGLER JL SPORT

COUVRE DIFFERENTIEL ARB PONT ARRIERE POUR JEEP WRANGLER JL SPORT La protection de pont ARB protégera votre différentiel contre les risques en compétition ou en usage tout-terrain extrême. En tout terrain, il est inévitable de rencontrer des obstacles qui infligeront des dommages à vos ponts. Pour éviter cela, une protection de pont ARB est disponible, spécifiquement dessinée pour protéger le différentiel et le couple conique. Caractéristiques: Acier nodulaire hautement flexible pour...

**Référence : 750010**
Prix : **211,00 € TTC/PIECE**

## COUVRE DIFFERENTIEL ARB PONT AVANT POUR JEEP WRANGLER JL RUBICON

COUVRE DIFFERENTIEL ARB PONT AVANT POUR JEEP WRANGLER JL RUBICON La protection de pont ARB protégera votre différentiel contre les risques en compétition ou en usage tout-terrain extrême. En tout terrain, il est inévitable de rencontrer des obstacles qui infligeront des dommages à vos ponts. Pour éviter cela, une protection de pont ARB est disponible, spécifiquement dessinée pour protéger le différentiel et le couple conique. Caractéristiques: Acier nodulaire hautement flexible pour...

**Référence : 750011**
Prix : **282,00 € TTC/PIECE**

## COUVRE DIFFERENTIEL ARB PONT AVANT POUR JEEP WRANGLER JL SPORT ET SAHARA

COUVRE DIFFERENTIEL ARB PONT AVANT POUR JEEP WRANGLER JL SPORT ET SAHARA La protection de pont ARB protégera votre différentiel contre les risques en compétition ou en usage tout-terrain extrême. En tout terrain, il est inévitable de rencontrer des obstacles qui infligeront des dommages à vos ponts. Pour éviter cela, une protection de pont ARB est disponible, spécifiquement dessinée pour protéger le différentiel et le couple conique. Caractéristiques: Acier nodulaire hautement flexible...

**Référence : 750009**
Prix : **211,00 € TTC/PIECE**

# TREUILLAGE

## ACCESSOIRES TREUILS

## SUPPORT DE TREUIL POUR PARE CHOCS AVANT MODULABLE RIVAL EN ACIER POUR JEEP WRANGLER JK ET JL

Support de treuil pour pare chocs avant acier rival pour jeep wrangler jk et jl. Livré avec nécessaire et notice de montage.

**Référence : 2D.2715.1.2**
Prix : **238,00 € TTC/PIECE**

## KIT PLATINE ET TREUIL SPÉCIFIQUE AU VÉHICULE

# EQUIPEMENTS POUR JEEP WRANGLER JL 2019 -

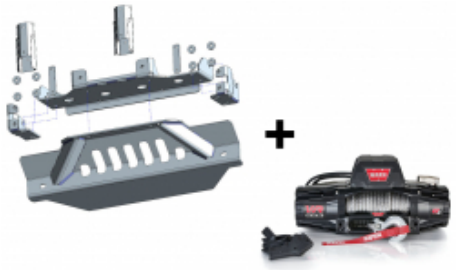

## KIT DE MONTAGE INTEGRE AVEC TREUIL WARN VR EVO 8S POUR JEEP WRANGLER JL A PARTIR DE 2019

Platine de treuil intégré pour Jeep Wrangler JL à partir de 2019 Platine vendue avec un treuil Warn VR EVO 8S caractéristiques du treuil Warn VR Evo 8S : Tension: 12 volts Force de traction: 3 629 kg Télécommande radio: oui Télécommande à câble: oui, 3,7 m engrenage planétaire à 3 étages Frein: ressort automatique. Dimensions du tambour: 6,4 x 22 cm Poids: 26 kg Longueur de corde: 27,4 mx 9,5 mm Câble de batterie: 1,83 m Dimensions (LxPxH): 534 x 160 x 256 mm

**Référence : 16-6620-ENTRY**
Prix : **2 238,00 € TTC/KIT**

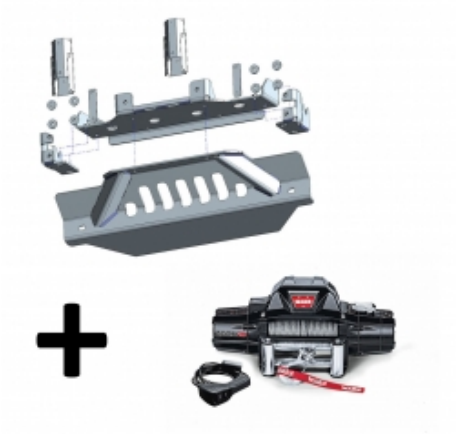

## KIT DE MONTAGE INTEGRE AVEC TREUIL WARN ZEON 10 POUR JEEP WRANGLER JL A PARTIR DE 2019

Platine de treuil pour JEEP WRANGLER JL A PARTIR DE 2019 Platine vendue avec un treuil Warn ZEON 10 CARACTERISTIQUES DU TREUIL WARN ZEON 10 : Caractéristiques : Moteur électrique 12V Réducteur à trains planétaires : i = 216/1 Décrabotage par levier tournant Boîtier relais amovible Indice Protection IP68 Force de traction : 4536 kg Protection Anticorrosion 408HBS Finition laque epoxy noire Entraxe de fixation : 254 x 114,3 mm Poids : 44 kg Encombrement avec boîtier relais :...

**Référence : 16-6620-PREM**
Prix : **2 830,00 € TTC/KIT**

## KIT DE MONTAGE INTEGRE AVEC TREUIL ZEON 10 PLATINUM POUR JEEP WRANGLER JL A PARTIR DE 2019

Platine de treuil intégré pour Jeep Wrangler JL à partir de 2019 platine livrée avec un treuil Zeon 10 platinum Caractéristiques du treuil Zeon 10 platinum : - Moteur électrique 12V - Réducteur à trains planétaires :i = 162/1 - Boîtier relais amovible - Décrabotage électrique parradio-commande - Contrôle température moteur - Indice Protection IP68(hors fonctionnement) - Protection Anticorrosion 408HBS - Finition laque epoxy noire - Entraxe de fixation : 254 x 114,3 mm - force de traction...

**Référence : 16-6620-ULTI**
Prix : **4 079,00 € TTC/KIT**

## KITS DE MONTAGE ET FIXATION

145 RUE DE L'ÎLE NAPOLÉON
68100 MULHOUSE
TÉL: +33 (0)3 89 61 90 88 / FAX: +33 (0)3 89 61 70 67
**E-MAIL : vpc@equip-RAID.FR**

Magasin ouvert le lundi de 14h à 18h,
du mardi au vendredi de 9H à 12h et de 14h à 18h
et le samedi de 9h à 12h

Prix valables du 01/08/2025 au 31/08/2025
TVA 20% incluse
Document non contractuel (ref : cat_WRANGLERJL2019-_08_2025)
Photos non contractuelles

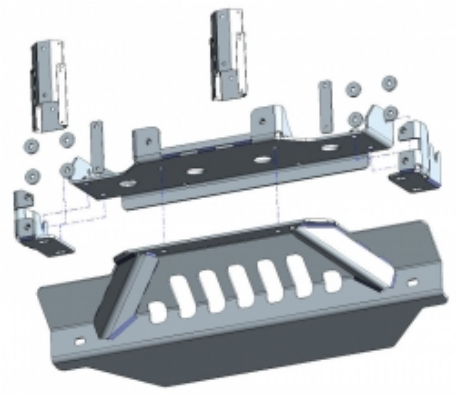

### KIT DE MONTAGE INTEGRE POUR TREUIL POUR JEEP WRANGLER JL A PARTIR DE 2019

Platine de treuil pour Jeep Wrangler JL à partir de 2018 Platine livré sans treuil

**Référence : 16-6620NW**
Prix : **1 400,00 € TTC/KIT**

# EQUIPEMENT INTÉRIEUR & EXTÉRIEUR

## ATTELAGES & ACCESSOIRES

### ATTELAGES / FAISCEAUX

### ATTELAGE BOULE DEMONTABLE HORIZONTAL POUR JEEP WRANGLER JL

Nos attelages répondent à toutes les normes européennes. Ils sont homologués selon la directive 94/20/CE du 30 mai 1994 relative aux dispositifs d'attelage mécanique des véhicules à moteur et de leurs remorques ainsi qu'à leur fixation. SYSTEME : boule démontable T36 horizontal VEHICULE : Jeep Wrangler JL

**Référence : 2321T36**
Prix : **409,00 € TTC/PIECE**

### ATTELAGE BOULE DEMONTABLE VERTICAL POUR JEEP WRANGLER JL

Nos attelages répondent à toutes les normes européennes. Ils sont homologués selon la directive 94/20/CE du 30 mai 1994 relative aux dispositifs d'attelage mécanique des véhicules à moteur et de leurs remorques ainsi qu'à leur fixation. SYSTEME : boule démontable T60 vertical l'avantage de ce système est que l'attelage une fois la boule démontée ne dépasse pas du pare choc du véhicule VEHICULE : Jeep Wrangler JL

**Référence : 2322T60**
Prix : **479,00 € TTC/PIECE**

# EQUIPEMENTS POUR JEEP WRANGLER JL 2019 -

## ATTELAGE BOULE FIXE POUR JEEP WRANGLER JL

Nos attelages répondent à toutes les normes européennes. Ils sont homologués selon la directive 94/20/CE du 30 mai 1994 relative aux dispositifs d'attelage mécanique des véhicules à moteur et de leurs remorques ainsi qu'à leur fixation. SYSTEME : boule fixe T45 VEHICULE : Jeep Wrangler JL

**Référence : 2321**
Prix : **249,00 € TTC/PIECE**

## ATTELAGE CARRE US POUR JEEP WRANGLER JL

Crochet d'attelage carré US pour Jeep Wrangler JL Pour la pose de cette attelage, il faut supprimer le support de plaque d'immatriculation Européen.

**Référence : 51-JS-4721**
Prix : **250,00 € TTC/PIECE**

## FAISCEAU DE CABLAGE PRISE REMORQUE 13 BROCHES POUR JEEP WRANGLER JK ET JL

Faisceau spécifique adapté à votre véhicule pour un montage facilité par des connecteurs venant se brancher directement soit sur les feux arrière, soit sur les prises des véhicules pré-équipés d'origine.

***Informations Techniques :***

*Restriction(s) véhicules … Aucune Codage véhicule … Non Gestion des radars de recul … Oui, automatiquement Temps de montage … 1 heure 30 minutes Compatibilité Jeep … Wrangler type JK & JL Date de fabrication … Véhicule A partir de Janvier 2007*

**Référence : SET0964**
Prix : **293,00 € TTC/PIECE**

145 RUE DE L'ÎLE NAPOLÉON
68100 MULHOUSE
TÉL: +33 (0)3 89 61 90 88 / FAX: +33 (0)3 89 61 70 67
**E-MAIL : vpc@equip-RAID.FR**

Magasin ouvert le lundi de 14h à 18h,
du mardi au vendredi de 9H à 12h et de 14h à 18h
et le samedi de 9h à 12h

Prix valables du 01/08/2025 au 31/08/2025
TVA 20% incluse
Document non contractuel (ref : cat_WRANGLERJL2019-_08_2025)
Photos non contractuelles

## FAISCEAU DE CABLAGE PRISE REMORQUE 7 BROCHES POUR JEEP WRANGLER JK ET JL

Faisceau spécifique adapté à votre véhicule pour un montage facilité par des connecteurs venant se brancher directement soit sur les feux arrière, soit sur les prises des véhicules pré-équipés d'origine.

***Informations Techniques :***

*Restriction(s) véhicules … Aucune Codage véhicule … Non Gestion des radars de recul … Oui, automatiquement Temps de montage … 1 heure 30 minutes Compatibilité Jeep … Wrangler type JK & JL Date de fabrication … Véhicule A partir de Janvier 2007*

**Référence : SET09636**
Prix : **172,80 € TTC/PIECE**

# BÂCHES

## BACHE SOFTTOP TREKTOP NX BLACK DIAMOND COMPLETE POUR JEEP WRANGLER JL 2 PORTES

POUR JEEP WRANGLER JL 2 PORTES Couleur : BLACK DIAMOND (attention le visuel ne garantit pas l'exactitude de la couleur). La bâche est fabriquée dans un matériau de haute qualité (tissu 790g/m²). La bâche Trektop peut être utilisée complètement fermée comme une capote toutes saisons ou en enlevant les côtés et la lunette arrière comme une bâche bikini. De plus, la bâche Trektop peut être facilement ouvert depuis l'intérieur de votre Jeep. Les avantages du produit : - Une fermeture à...

**Référence : 56862-35**
Prix : **1 582,00 € TTC/PIECE**

## BACHE SOFTTOP TREKTOP NX BLACK DIAMOND COMPLETE POUR JEEP WRANGLER JL 4 PORTES

POUR JEEP WRANGLER JL 4 PORTES Couleur : BLACK DIAMOND (attention le visuel ne garantit pas l'exactitude de la couleur). La bâche est fabriquée dans un matériau de haute qualité (tissu 790g/m²). La bâche Trektop peut être utilisée complètement fermée comme une capote toutes saisons ou en enlevant les côtés et la lunette arrière comme une bâche bikini. De plus, la bâche Trektop peut être facilement ouvert depuis l'intérieur de votre Jeep. Les avantages du produit : - Une fermeture à...

**Référence : 56863-35**
Prix : **1 731,00 € TTC/PIECE**

## BACHE SOFTTOP TREKTOP NX BLACK TWILL COMPLETE POUR JEEP WRANGLER JL 2 PORTES

POUR JEEP WRANGLER JL 2 PORTES Couleur : BLACK TWILL (attention le visuel ne garantit pas l'exactitude de la couleur). La bâche est fabriquée dans un matériau de haute qualité, résistant aux déchirures et aux uv (tissu 850g/m²). La bâche Trektop peut être utilisée complètement fermée comme une capote toutes saisons ou en enlevant les côtés et la lunette arrière comme une bâche bikini. De plus, la bâche Trektop peut être facilement ouvert depuis l'intérieur de votre Jeep. Les avantages du...

**Référence : 56862-17**
Prix : **2 202,00 € TTC/PIECE**

## BACHE SOFTTOP TREKTOP NX BLACK TWILL COMPLETE POUR JEEP WRANGLER JL 4 PORTES

POUR JEEP WRANGLER JL 4 PORTES Couleur : BLACK TWILL (attention le visuel ne garantit pas l'exactitude de la couleur). La bâche est fabriquée dans un matériau de haute qualité, résistant aux déchirures et aux uv (tissu 850g/m²). La bâche Trektop peut être utilisée complètement fermée comme une capote toutes saisons ou en enlevant les côtés et la lunette arrière comme une bâche bikini. De plus, la bâche Trektop peut être facilement ouvert depuis l'intérieur de votre Jeep. Les avantages du...

**Référence : 56863-17**
Prix : **2 494,00 € TTC/PIECE**

## CAPOTE SUNRIDER BLACK TWILL POUR HARDTOP POUR JEEP WRANGLER JL

La capote pliante remplace les deux panneaux avant du Hard-Top modulaire Freedom-Top™ de la Jeep Wrangler JL (le reste du hardtop modulaire d'origine reste en place). Aucun perçage nécessaire. Montage très simple Ouverture facile par deux attaches rapides (aucun outil requis) sur le cadre de la fenêtre. couleur : Black Twillcapote fabriquée dans un matériau de haute qualité, résistant aux déchirures et aux uv (tissu 850g/m²).

**Référence : 52454-17**
Prix : **1 644,00 € TTC/PIECE**

# BARRES DE TOIT ET ACCESSOIRES

## KIT BARRES DE TOIT

# EQUIPEMENTS POUR JEEP WRANGLER JL 2019 -

## KIT 2 BARRES DE TOIT VORTEX SG RHINO RACK POUR JEEP WRANGLER JK/JL ET GLADIATOR JT

comprend :- 2 barres VORTEX SG noires- 4 pieds pour gouttieres

**Référence : SG59**
Prix : **321,00 € TTC/KIT**

## KIT BACKBONE BARRES DE TOIT HEAVY DUTY RHINO RACK 1500 MM NOIRES POUR JEEP WRANGLER JL 4 PORTES (AVEC PIEDS RCL)

KIT BACKBONE BARRES DE TOIT HEAVY DUTY RHINO RACK 1500 MM NOIRES POUR JEEP WRANGLER JL 4 PORTES (AVEC PIEDS RCL) Les pieds RCL ne font que 37 mm de haut. En conséquence, les barres se trouvent très basses sur le toit - charge dynamique : 120 kg - charge statique : 360 kg Ensemble complet comprenant : Système backbone 6 x pieds RCL 3 x barres Heavy Duty 1500 mm noires

**Référence : JB0882**
Prix : **965,20 € TTC/KIT**

## KIT BACKBONE BARRES DE TOIT HEAVY DUTY RHINO RACK 1500 MM NOIRES POUR JEEP WRANGLER JL 4 PORTES (AVEC PIEDS RLT600)

KIT BACKBONE BARRES DE TOIT HEAVY DUTY RHINO RACK 1500 MM NOIRES POUR JEEP WRANGLER JL 4 PORTES - charge dynamique : 120 kg - charge statique : 360 kg Ensemble complet comprenant : Système backbone 6 x pieds RLT600 3 x barres Heavy Duty 1500 mm noires adaptateurs 3x QMHD05 adaptateur 3xQMFK05

**Référence : JB0885**
Prix : **1 143,20 € TTC/KIT**

## KIT BACKBONE BARRES DE TOIT VORTEX RHINO RACK 1500 MM NOIRES POUR JEEP WRANGLER JL 4 PORTES (AVEC PIEDS RCL)

KIT BACKBONE BARRES DE TOIT VORTEX RHINO RACK 1500 MM NOIRES POUR JEEP WRANGLER JL 4 PORTES (AVEC PIEDS RCL) Les pieds RCL ne font que 37 mm de haut. En conséquence, les barres se trouvent très basses sur le toit - charge dynamique : 120 kg - charge statique : 360 kg Ensemble complet comprenant : Système backbone 6 x pieds RCL 3 x barres Vortex 1500 mm noires

**Référence : JB0896**
Prix : **910,00 € TTC/KIT**

145 RUE DE L'ÎLE NAPOLÉON
68100 MULHOUSE
TÉL: +33 (0)3 89 61 90 88 / FAX: +33 (0)3 89 61 70 67
**E-MAIL : vpc@equip-RAID.FR**

Magasin ouvert le lundi de 14h à 18h,
du mardi au vendredi de 9H à 12h et de 14h à 18h
et le samedi de 9h à 12h

Prix valables du 01/08/2025 au 31/08/2025
TVA 20% incluse
Document non contractuel (ref : cat_WRANGLERJL2019-_08_2025)
Photos non contractuelles

## PIEDS

### PIEDS DE FIXATION 110MM POUR BARRES DE TOIT RHINO RACK POUR NISSAN PATROL Y61 JEEP JL - 2 PIEDS -

le kit de fixation contient une paire de pieds permettant d'installer une barre de toit rhino rack (vendu séparément) poids transportable : 50kg (pour 1 barre) hauteur des pieds : 110 mm fixation dans les gouttières

**Référence : RL110S5**
Prix : **96,00 € TTC/KIT**

### PIEDS DE FIXATION 150MM POUR BARRES DE TOIT RHINO RACK - 2 PIEDS -

le kit de fixation contient une paire de pieds permettant d'installer une barre de toit rhino rack (vendu séparément) poids transportable : 50kg (pour 1 barre) hauteur des pieds : 150 mm fixation dans les gouttières

**Référence : RL150S5**
Prix : **104,00 € TTC/KIT**

### SYSTEME DE SUPPORTS BACKBONE RHINO RACK A 3 ANCRAGES POUR JEEP WRANGLER JL 4 PORTES

BackBone est un renfort structural conçu parRhino-Rack pour l'intérieur de votre JEEP JL Wrangler. De chaque côté du toit amovible de la JEEP,trois plaques s'appuient sur le cadre intérieur, renforçant le toit pour lui permettre de porter des charges plus lourdes allant jusqu'à 120 kg Le système Rhino-Rack BackBone RJLB1 est livré avec : Tous les cadres de soutien intérieurs Plaques de fixation pour système à deux ou trois barres de toit ou plate-forme Pioneer Matériel de...

**Référence : RJLB1**
Prix : **499,00 € TTC/KIT**

## CONSOLES & SUPPORT INSTRUMENT

## PANNEAU MOLLE FREEDOM POUR JEEP WRANGLER JL

Faites de l'habitacle de votre Jeep Wrangler JL (2018 – aujourd'hui) un espace de rangement intelligent grâce à ce panneau Freedom MOLLE signé Front Runner. Conçu pour s'installer au plafond entre le conducteur et le passager, ce système ingénieux permet de fixer radios, lampes, pochettes et autres accessoires essentiels sans empiéter sur votre espace de conduite. Fixé directement aux loquets d'origine des panneaux Freedom, il ne nécessite aucune modification de votre véhicule. Un accessoire...

***Informations Techniques :***

*Caractéristiques techniques Matière Acier haute résistance, finition epoxy noir Poids 2,0 kg environ Dimensions Adapté au plafond avant d'un Wrangler JL Compatibilité Jeep Wrangler JL (2018+), 2 portes et 4 portes avec panneaux Freedom*

**Référence : VACC193**
Prix : **115,97 € TTC/PIECE**

## SUPPORT VHF/CB POUR JEEP WRANGLER JL

SUPPORT VHF/CB POUR JEEP WRANGLER JL

**Référence : ERSU300**
Prix : **46,00 € TTC/PIECE**

# ELARGISSEURS D'AILES

## ELARGISSEURS D'AILES ARRIERE (LA PAIRE) POUR JEEP WRANGLER JL 2018+

Si votre ambition est de sortir des sentiers battus avec votre Jeep, alors il est sage de penser à protéger votre carosserie des projections de gravillons provenant de vos roues. Ces extensions d'ailes seront parfaites également si vous comptez installer des pneus plus larges sur votre véhicule. Fabriquées en alumium, un métal à la fois léger et resistant, elles sont recouvertes de deux couches de poudre de zinc pour les protéger de la corrosion. ce kit sera parfait pour compléter les ailes...

**Référence : 2D.2731.1**
Prix : **658,80 € TTC/PAIRE**

# EQUIPEMENTS POUR JEEP WRANGLER JL 2019 -

## ELARGISSEURS D'AILES AVANT (LA PAIRE) POUR JEEP WRANGLER JL 2018+

Si votre ambition est de sortir des sentiers battus avec votre Jeep, alors il est sage de penser à protéger votre carosserie des projections de gravillons provenant de vos roues. Ces extensions d'ailes seront parfaites également si vous comptez installer des pneus plus larges sur votre véhicule. Fabriquées en alumium, un métal à la fois léger et resistant, elles sont recouvertes de deux couches de poudre de zinc pour les protéger de la corrosion. Parfaitement adaptée à la Jeep Wrangler JL,...

**Référence : 2D.2719.1**
Prix : **789,60 € TTC/PAIRE**

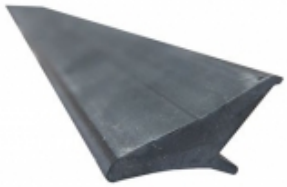

## ELARGISSEURS D'AILES SOUPLES (2CM) UNIVERSELS - JEU DE 4 X 1.5 METRES

Se fixe directement sur l'aile, élargit de 2 cm par rapport à la carrosserie. Elargisseur d'aile en Profil caoutchouc incassable. Fixation sans vis et sans perçage. S'adapte à la plupart des véhicules, remorques. jeu de 4 élargisseurs d'ailes prédécoupés en 1.5 m de long

**Référence : 13-1900**
Prix : **69,00 € TTC/KIT**

## ELARGISSEURS D'AILES SOUPLES (5CM) UNIVERSELS - JEU DE 2 X 1.5 METRES

Se fixe directement sur l'aile, élargit de 5 cm par rapport à la carrosserie. Elargisseur d'aile en Profil caoutchouc incassable. Fixation sans vis et sans perçage. S'adapte à la plupart des véhicules, remorques. jeu de 2 élargisseurs d'ailes prédécoupés en 1.5 m de long

**Référence : 13-1915**
Prix : **49,00 € TTC/KIT**

## ELARGISSEURS D'AILES SOUPLES AVEC RENFORT EN FIBRE DE VERRE (7CM) UNIVERSEL - VENDU PAR 6 METRES

Se fixe sur le repli de l'aile, élargit de 7 cm par rapport à la carrosserie. Elargisseur d'aile en Profil caoutchouc incassable avec renfort en fibre de verre. S'adapte à la plupart des véhicules, remorques. Facile à travailler avec cutter, disqueuse, ponceuse, .. Jointure parfaite à la carrosserie grâce à son profil étudié. Installation facile. Vendu par 6 mètres pour s'adapter à 4 passages de roue minimum

**Référence : 13-1910**
Prix : **100,79 € TTC/KIT**

145 RUE DE L'ÎLE NAPOLÉON
68100 MULHOUSE
TÉL: +33 (0)3 89 61 90 88 / FAX: +33 (0)3 89 61 70 67
**E-MAIL : vpc@equip-RAID.FR**

Magasin ouvert le lundi de 14h à 18h,
du mardi au vendredi de 9H à 12h et de 14h à 18h
et le samedi de 9h à 12h

Prix valables du 01/08/2025 au 31/08/2025
TVA 20% incluse
Document non contractuel (ref : cat_WRANGLERJL2019-_08_2025)
Photos non contractuelles

### PASSAGE DE ROUE ARRIERE (LA PAIRE) POUR JEEP WRANGLER JL 2018+

Pour protéger plus efficacement les éléments mécaniques situé autour des roues, les passages de roues renforcés sont une bonne option. Rival propose ici une protection supplémentaire pour votre Jeep JL avec ces passages de roues en aluminium recouvert de pouvre de zinc pour un effet anti-corrosion optimal. Totalement compatible avec les élargisseurs d'ailes Rival ( ref 2D.2731.1) ces joues d'ailes se montent en remplacement de celles d'origine de votre Jeep Wrangler JL sans aucune modification...

**Référence : 2D.2732.1**
Prix : **500,40 € TTC/PAIRE**

### PASSAGE DE ROUE AVANT (LA PAIRE) POUR JEEP WRANGLER JL 2018+

Pour protéger plus efficacement les éléments mécaniques situé autour des roues, les passages de roues renforcés sont une bonne option. Rival propose ici une protection supplémentaire pour votre Jeep JL avec ces passages de roues en aluminium recouvert de pouvre de zinc pour un effet anti-corrosion optimal. Totalement compatible avec les élargisseurs d'ailes Rival ( ref 2D.2719.1) ces joues d'ailes se montent en remplacement de celles d'origine de votre Jeep Wrangler JL sans aucune modification...

**Référence : 2D.2729.1**
Prix : **500,40 € TTC/PAIRE**

## GALERIES DE TOIT & ACCESSOIRES

### ACCESSOIRES DE GALERIE DE TOIT

### DEFLECTEUR DE VENT POUR GALERIE DE TOIT ARB BASE RACK POUR JEEP WRANGLER JL UNLIMITED

Il n'y aura plus de crainte de bruit supplémentaire dans la cabine lors de l'installation d'une galerie de toit. Les ingénieurs d'ARB ont formé un déflecteur de vent à monter sous la face inférieure, garantissant une expérience de conduite silencieuse et agréable. Caractéristiques : En aluminium formé sous pression de 1,6 mm Résistant et aide à réduire le bruit Revêtement en époxy durable Spécifique au véhicule Fentes prédécoupées pour faciliter le montage de la barre lumineuse de...

**Référence : 17950020**
Prix : **164,00 € TTC/PIECE**

# EQUIPEMENTS POUR JEEP WRANGLER JL 2019 -

## ÉCHELLE LATÉRALE POUR JEEP WRANGLER JL

Accédez sans problème à votre chargement sur le porte-bagages de toit Slimline II avec l'échelle latérale durable pour Jeep Wrangler JL. Vous n'êtes plus qu'à trois pas de l'échelle pour accéder à vos objets d'aventure. Remarque : Cette échelle convient aux kits de barres de toit Slimline II pour Jeep Wrangler JL montés sur les rails de pied.

***Informations Techniques :***

*Comprend : 1 x échelle latérale pour Jeep Wrangler JL Matériel d'installation Instructions de montage Matériaux utilisés : Acier haute résistance et aluminium avec revêtement en poudre noir Dimensions du produit : 774mm (30.5" ) L x 353mm (13.9 ?) L x 141mm (5.6?) H Poids : 3.5kg (7.7lbs) Capacité de charge maximale : 130kg (287lbs)*

**Référence : LAJW004**
Prix : **186,55 € TTC/PIECE**

## ECHELLE MONTAGE LATERALE POUR JEEP WRANGLER JK/JL

Access to your Jeep Wrangler's Slimline II Roof Rack is easy when using this three-step Side Mount Ladder. The strong steel ladder is perfect for quickly getting your gear on or off your rack.

***Informations Techniques :***

*Consists of:1 x Jeep Wrangler JK/JL LadderInstallation HardwareFitting InstructionsMaterials used:Black powder-coated high strength steelProduct Dimensions:733mm (28.9") L x 290mm (11.4") W x 265mm (10.4") HWeight:3.5kg (7.7lbs)*

**Référence : LAJW003**
Prix : **210,76 € TTC/PIECE**

## KIT GALERIE DE TOIT

145 RUE DE L'ÎLE NAPOLÉON
68100 MULHOUSE
TÉL: +33 (0)3 89 61 90 88 / FAX: +33 (0)3 89 61 70 67
**E-MAIL : vpc@equip-RAID.FR**

Magasin ouvert le lundi de 14h à 18h,
du mardi au vendredi de 9H à 12h et de 14h à 18h
et le samedi de 9h à 12h

Prix valables du 01/08/2025 au 31/08/2025
TVA 20% incluse
Document non contractuel (ref : cat_WRANGLERJL2019-_08_2025)
Photos non contractuelles

## JEEP WRANGLER JL 2 DOOR (2018-CURRENT) EXTREME SLIMLINE II ROOF RACK KIT

Rendez votre Jeep JL encore plus résistante avec ce kit de barres de toit Slimline II pratiquement indestructible. Ce porte-bagages robuste se boulonne directement sur les arceaux de sécurité, de sorte que les panneaux Freedom peuvent être retirés avec le porte-bagages toujours en place et le toit rigide en place ou non. Il y a plus de 55 accessoires pour personnaliser votre porte-bagages en fonction de vos besoins en matière de sport ou d'aventure.

***Informations Techniques :***

*KRJW035T - Kit de barres de toit Extreme Slimline II pour Jeep Wrangler JL 2 portes (2018-courant)Composé de :1x FAJL005 - Jeep Wrangler JL 2 portes (2018-courant) Foot Rails1x FAJL006 - Jeep Wrangler JL 2 portes (2018-courant) Supports intérieurs1x FAJL009 - Jeep Wrangler JL (18-Curr)Support de barre avant1x RRSTJ09 - Plateau SLII - 1425mm(L)X1762mm(L)Matériau utilisé :Aluminium T6 revêtu de poudre époxy noireAcier à haute résistancePoids approximatif installé : 38.11kg (84.02lbs)Les rainures...*

**Référence : KRJW035T**
Prix : **1 931,09 € TTC/KIT**

## KIT BACKBONE AVEC GALERIE PIONEER 6 RHINO RACK 1828 X 1426MM POUR JEEP WRANGLER JL 4 PORTES (AVEC PIEDS RCL)

KIT BACKBONE AVEC GALERIE PIONEER 6 RHINO RACK 1828X1426MM POUR JEEP WRANGLER JL 4 PORTES (AVEC PIEDS RCL) Les pieds sont seulement de 37 mm de haut. Ainsi, la plate-forme se trouve très basse sur le toit. - Charge dynamique 120 kg - Charge statique 360 kg kit comprenant : - système backbone - renfort pour le hard top - 6 pieds RCL - galerie pioneer 6 1828 x 1426 mm Ce kit ne nécessite pas de barre de toit.

**Référence : JB1126**
Prix : **1 829,29 € TTC/KIT**

## KIT BACKBONE AVEC GALERIE PIONEER 6 RHINO RACK 1828X1426MM POUR JEEP WRANGLER JL 4 PORTES (AVEC PIEDS RLT600)

KIT BACKBONE AVEC GALERIE PIONEER NG RHINO RACK 1828X1426MM POUR JEEP WRANGLER JL 4 PORTES (AVEC PIEDS RLT600) Les pieds du RLT600 mesurent environ 70 mm de haut et sont dotés de verrous rapides. - Charge dynamique 120 kg - Charge statique 360 kg kit comprenant : - système backbone - renfort pour le hard top - 6 pieds RLT600 - galerie 6 1828 x 1426 mm

**Référence : JB1127**
Prix : **2 007,29 € TTC/KIT**

# EQUIPEMENTS POUR JEEP WRANGLER JL 2019 -

## KIT DE 1/2 GALERIE SLIMLINE II EXTRêME POUR LA JEEP WRANGLER JL 4 PORTES (2018-JUSQU'à PRéSENT)

Le kit de 1/2 galerie Slimline II contient tous les composants nécessaires pour installerle Slimline II sur une Jeep JL 4 portes. Ce kit contient le plateau Slimline II(1425mm x 1358mm), le système de montage Extrême pour une Jeep et un déflecteurde vent. Le forage est nécessaire pour l'installation.

***Informations Techniques :***

*KRJW023T -Kit de 1/2 galerie Slimline II extrême pour la Jeep Wrangler JL 4 portes (2018-jusqu'à présent) - de Front RunnerComposé de :1 x FAJL002 -Foot Rails pour une Jeep WranglerJL (2018-jusqu'à présent)1 x FAJL003 - Supports intérieurs pour une JeepWrangler JL 4 portes (2018-jusqu'à présent)1 x RRSTJ07 - Plateau SLII - 1425mm(l) x 1358mm (L)Matériaux utilisés :Aluminium T6 en époxy noirAcier haute résistancePoids approximatif d'installation : 29kg (64lbs)La rainure en T sur le haut et sur le...*

**Référence : KRJW023T**
Prix : **1 326,05 € TTC/KIT**

## KIT DE 1/2 GALERIE SLIMLINE II EXTRêME POUR LE JEEP WRANGLER JL 2 PORTES (2018-JUSQU'à PRéSENT)

Ce kit de galerie Slimline II 1/2 contient tous les composants nécessaires pour monter la galerie Slimline II sur une Jeep JL 2 portes, y compris le plateau Slimline II (1425 mm x 954 mm), le système de montage extrême de la Jeep et un déflecteur de vent.Ce système de galerie robuste, sophistiqué, haute performance et presque indestructible vous permet de retirer rapidement les panneaux Freedom et fonctionne avec le toit rigide ou sans toit du tout.

***Informations Techniques :***

*KRJW006T - Kit de 1/2 galerie Slimline II extrême pour le Jeep Wrangler JL 2 Portes (2018-jusqu'à présent) - de Front RunnerComposé de :1 x FAJL005 - Foot Rails pour Jeep Wrangler JL 2 (2018- jusqu'à présent)1 x FAJL006 - Supports intérieurs de la Jeep Wrangler JL 2 Door (2018-jusqu'à présent)1 x RRSTJ05 - Plateau Slimline II - 1425mm(l) X 954mm(L) - de Front Runner1 x WDST009 - Paire de déflecteurs de vent de 20mm de large / 1345mm(W) - de Front RunnerMatériel utilisé :Poudre époxy noire -...*

**Référence : KRJW006T**
Prix : **1 098,15 € TTC/KIT**

## KIT DE 1/2 GALERIE SLIMLINE II POUR UNE JEEP WRANGLER 4XE (2021 - JUSQU'à PRéSENT) / HAUT - DE FRONT RUNNER

Transportez votre équipement d'aventure, vos gadgets et vos marchandises là où seule votre Jeep Wrangler 4xe peut aller, tout en gardant de la place pour d'autres équipements et passagers avec le kit de 1/2 galerie Slimline II pour une Jeep Wrangler 4xe (2021 - jusqu'à présent) / Haut. Construisez votre prochaine aventure dès maintenant.

***Informations Techniques :***

*KRJW030T -Kit de 1/2 galerie Slimline II pour une Jeep Wrangler 4xe (2021 - jusqu'à présent) / Haut - de Front RunnerComposé de :1x LASS027 - Entretoise de jambe 6mm (paire)3x LASS036 - Pied de montage pour une Jeep JL/JT / 170mm (Paire)1x RRSTM07 - Plateau SLII - 1475mm(W)X1358mm(L)Matériel utilisé :Aluminium T6 recouvert de poudre époxy noireAcier haute résistancePoids approximatif installé : 32.7kg (72.09lbs)La rainure en T sur le haut et sur le bas du plateau de la barre transversale...*

**Référence : KRJW030T**
Prix : **1 326,05 € TTC/PIECE**

## KIT DE 1/2 GALERIE SLIMLINE II POUR UNE JEEP WRANGLER JL 2 PORTES (2018 - JUSQU'à PRéSENT) - DE FRONT RUNNER

Lorsqu'une ½ galerie est tout ce dont vous avez besoin pour transporter votre équipement d'aventure, vos gadgets et votre cargaison là où seul votre Jeep Wrangler JL 2 portes (2018-jusqu'à présent) peut aller, ce kit de 1/2 galerie Slimline II vous aidera à construire votre prochaine aventure.

***Informations Techniques :***

*KRJW033T -Kit de 1/2 galerie Slimline II pour une Jeep Wrangler JL 2 Portes (2018 - jusqu'à présent) - de Front RunnerComposé de :1x LASS027 - Entretoise de jambe 6mm (paire)3x LASS036 - Pied de montage pour une Jeep JL/JT / 170mm (Paire)1x RRSTM05 - Plateau SLII - 1475mm(W)X954mm(L)Matériel utilisé :Aluminium T6 recouvert de poudre époxy noireAcier haute résistancePoids approximatif installé : 28.34kg (62.48lbs)La rainure en T sur le haut et sur le bas du plateau de la barre transversale...*

**Référence : KRJW033T**
Prix : **1 027,56 € TTC/PIECE**

# EQUIPEMENTS POUR JEEP WRANGLER JL 2019 -

## KIT DE 1/2 GALERIE SLIMLINE II POUR UNE JEEP WRANGLER JL 4 PORTES (2018 - JUSQU'à PRéSENT) / HAUT- DE FRONT RUNNER

Lorsqu'une ½ galerie est tout ce dont vous avez besoin pour transporter votre équipement d'aventure, vos gadgets et votre cargaison là où seul votre Jeep Wrangler JL 4 portes (2018-jusqu'à présent) peut aller, ce kit de 1/2 galerie Slimline II vous aidera à construire votre prochaine aventure.

***Informations Techniques :***

*KRJW032T -Kit de 1/2 galerie Slimline II pour une Jeep Wrangler JL 4 Portes (2018 - jusqu'à présent) / Haut- de Front RunnerComposé de :1x LASS027 - Entretoise de jambe 6mm (paire)4x LASS036 - Pied de montage pour une Jeep JL/JT / 170mm (Paire)1x RRSTM07 - Plateau SLII - 1475mm(W)X1358mm(L)Matériel utilisé :Aluminium T6 recouvert de poudre époxy noireAcier haute résistancePoids approximatif installé : 32.92kg (72.58lbs)La rainure en T sur le haut et sur le bas du plateau de la barre transversale...*

**Référence : KRJW032T**
Prix : **1 326,05 € TTC/PIECE**

## KIT DE GALERIE DE TOIT EXTREME SLIMLINE II POUR JEEP WRANGLER JL 4 PORTES (2018-COURANT)

Améliorez la capacité de chargement de votre Jeep Wrangler et préparez-la à toutes les aventures avec ce robuste kit de porte-bagages Extreme Slimline II. La construction légère et modulaire du plateau Slimline II vous permet de l'adapter à votre style de vie et à vos besoins, avec plus de 55 accessoires disponibles.

***Informations Techniques :***

*KRJW036T - Kit de barres de toit Extreme Slimline II pour Jeep Wrangler JL 4 portes (2018-courant)Composé de :1x FAJL002 - Jeep Wrangler JL (2018-Courant) Rails de pied1x FAJL003 - Jeep Wrangler JL (2018-Courant) Supports intérieurs1x FAJL009 - Jeep Wrangler JL (18-Curr)Support de barre avant1x RRSTJ12 - Plateau SLII - 1425mm(L)X2368mm(L)Matériau utilisé :Aluminium T6 revêtu de poudre époxy noireAcier à haute résistancePoids approximatif installé : 46.14kg (101.72lbs)Les rainures en T situées en...*

**Référence : KRJW036T**
Prix : **2 277,98 € TTC/KIT**

145 RUE DE L'ÎLE NAPOLÉON
68100 MULHOUSE
TÉL: +33 (0)3 89 61 90 88 / FAX: +33 (0)3 89 61 70 67
**E-MAIL : vpc@equip-RAID.FR**

Magasin ouvert le lundi de 14h à 18h,
du mardi au vendredi de 9H à 12h et de 14h à 18h
et le samedi de 9h à 12h

Prix valables du 01/08/2025 au 31/08/2025
TVA 20% incluse
Document non contractuel (ref : cat_WRANGLERJL2019-_08_2025)
Photos non contractuelles

## KIT DE GALERIE SLIMLINE II 1/2 POUR JEEP WRANGLER JL 2 PORTES (2018-JUSQU'A PRéSENT) - PAR FRONT RUNNER

Cette galerie complète pour Jeep Wrangler JL 2 portes Slimline II ½ est fabriquée pour l'aventure. Transportez votre matériel d'aventure sur le toit de votre Jeep lorsque vous libérez notre précieux espace de chargement intérieur, tout en ayant suffisamment de place pour toute aventure.

***Informations Techniques :***

*KRJW026T-Kit de galerie Slimline II 1/2 pour Jeep Wrangler JL 2 portes (2018-jusqu'à présent) - par Front RunnerComposé de :1x LASS035 - Pied de montage Jeep JL/JT / 130mm (Paire)1x RRSTM05 - Plateau SLII - 1475mm(W)X954mm(L)1x WDST009 - Déflecteurs de vent large de 20mm / 1345mm(L)Matériaux utilisés :Aluminium T6 recouvert de poudre époxy noireAcier haute résistancePoids approximatif du montage : 25.64kg (56.53lbs)Les rainures en T situées en haut et en bas des lattes du plateau de la galerie...*

**Référence : KRJW026T**
Prix : **1 037,65 € TTC/PIECE**

## KIT DE GALERIE SLIMLINE II 1/2 SUR GOUTTIERE POUR UNE JEEP WRANGLER JL 4 PORTES (2018-JUSQU'A PRéSENT) - PAR FRONT RUNNER

Cette galerie complète pour Jeep Wrangler JL 4 portes Slimline II ½ est fabriquée pour l'aventure. Transportez votre matériel d'aventure sur le toit de votre Jeep lorsque vous libérez notre précieux espace de chargement intérieur, tout en ayant suffisamment de place pour toute aventure.

***Informations Techniques :***

*KRJW027T -Kit de galerie Slimline II1/2pour une Jeep Wrangler JL 4 portes (2018-jusqu'à présent) - par Front RunnerComposé de :1x LASS035 - Pied de montage pour Jeep JK/JL/JT / 130mm (paire)1x RRSTM07 - Plateau SLII - 1475mm(W)X1358mm(L)1x WDST009 - Déflecteurs de vent large de 20mm / 1345mm(L)Matériaux utilisés :Aluminium T6 revêtu de poudre époxy noireAcier haute résistancePoids approximatif du montage : 30.22kg (66.62lbs)La rainure en T sur le haut et sur le bas du plateau de la barre...*

**Référence : KRJW027T**
Prix : **1 326,05 € TTC/PIECE**

# EQUIPEMENTS POUR JEEP WRANGLER JL 2019 -

## KIT GALERIE DE TOIT ARB BASE RACK 1545MM x 1285MM POUR JEEP WRANGLER JL (INCLUS PIEDS ET DEFLECTEUR DE VENT)

L'ARB Base Rack est le dernier né dans l'évolution de la galerie de toit. Ultra élégant, bénéficiant d'une facilité de montage et d'un design léger, la galerie ARB BASE Rack intègre un système de fixation des accessoires à queue d'aronde unique qui rend la fixation et le retrait des accessoires plus simple, plus rapide et plus sûr. Caractéristiques principales: Fabriqué en aluminium extrudé, disposant d'un renfort interne rigide finition epoxy noir Structure entièrement soudée (à...

***Informations Techniques :***

*Taille :1545 mm x 1285 mm Matière : Aluminium Capacité de charge : 150kg ne convient que pour les Jeep Wrangler JL avec hardtop*

**Référence : JT5001**
Prix : **2 234,00 € TTC/KIT**

## KIT GALERIE DE TOIT EXTREME SLIMLINE II FRONTRUNNER JEEP WRANGLER 4XE (2021+)

Préparez votre Jeep Wrangler 4xe à transporter votre équipement sur les sentiers les plus difficiles ou les aventures les plus extrêmes avec le kit de barres de toit Slimline II fiable. Il se visse simplement sur les points de fixation existants du châssis et de l'arceau. Vous pouvez rapidement retirer les panneaux Freedom ou abaisser le pare-brise tout en gardant votre porte-bagages en place avec un équipement d'aventure extrême. Le système de montage du Jeep Wrangler 4xe Extreme est vissé aux...

***Informations Techniques :***

*KRJW039T - Jeep Wrangler 4xe (2021-actualité) Kit de barres de toit Extreme Slimline IIComposé de :1x FAJL002 - Repose-pieds Jeep Wrangler JL (2018-Curr)1x FAJL003 - Supports intérieurs Jeep Wrangler JL (2018-Curr)1x FAJL008 - Jeep Wrangler JL/4xe(18-Curr) barre avant RRack mount1x RRSTJ12 - Etagère SLII - 1425mm(L)X2368mm(L)Matériel utilisé :Poudre époxy noire - Aluminium T6 revêtuAcier à haute résistancePoids approximatif installé: 45,64kg (100,62lbs)Les rainures en T en haut et en bas des...*

**Référence : KRJW039T**
Prix : **2 354,62 € TTC/PIECE**

## KIT GALERIE DE TOIT EXTREME SLIMLINE II ROOF RACK KITJEEP WRANGLER JL 4 PORTES AVEC TOIT SKY ONE-TOUCH

Une Jeep conçue pour des aventures difficiles nécessite une galerie de toit extrême, et aucune n'est plus résistante que la Slimline II de Front Runner, la galerie de toit originale. Achetez cette galerie et accédez à plus de 55 accessoires disponibles. Ce porte-bagages et ses accessoires vous apporteront une totale tranquillité d'esprit sur les pistes les plus difficiles.

***Informations Techniques :***

*KRJW040T - Jeep Wrangler JL 4Dr / Sky Touch RoofComposé de :1x LASS040 - Entretoise de jambe 10mm (Paire)4x LASS107 - No 7 Leg 225mm (Paire)1x RRSTJ07 - Plateau SLII - 1425mm(L)X1358mm(L)1x WDST009 - Wind Deflector 20mm Lip Wide Pair / 1345mm(W)Matériau utilisé :Aluminium T6 revêtu de poudre époxy noireAcier à haute résistancePoids approximatif installé : 36.28kg (79.98lbs)Les rainures en T en haut et en bas des lattes du plateau du rack et des profilés de bordure sont compatibles avec des...*

**Référence : KRJW040T**
Prix : **1 396,64 € TTC/PIECE**

## KIT GALERIE DE TOIT MODULAIRE RIVAL EN ALUMINIUM NOIR POUR JEEP WRANGLER JLU A PARTIR DE 2017 (1715 x 1430 MM)

Lors du développement des galeries de toit modulaire Rival, les ingénieurs ont étudié toutes les options pour les rendre les plus pratiques etfonctionnellespossibles. Solides pour le tout-terrain et fonctionnelles pour de longs voyages à travers le monde. Elles offrent une polyvalence lui permettant d'être compatible avec tout une gamme d'accessoires pratiques pour utiliser au mieux votre galerie.Que ce soit pour huit semaines de voyage en Afrique ou une semaine de camping, la galerie de...

**Référence : RI2M.2701.1**
Prix : **1 119,00 € TTC/PIECE**

# EQUIPEMENTS POUR JEEP WRANGLER JL 2019 -

## KIT GALERIE SLIMLINE II 1/2 POUR UNE JEEP WRANGLER 4XE (2021 - JUSQU'à PRéSENT) - DE FRONT RUNNER

Lorsqu'une ½ galerie est tout ce dont vous avez besoin pour transporter votre équipement d'aventure, vos gadgets et votre équipement là où seul votre Jeep Wrangler 4xe (2021- jusqu'à présent) peut aller, le kit de 1/2 galerie Slimline II vous aidera à construire votre prochaine aventure.

***Informations Techniques :***

*KRJW031TB - Kit de 1/2 galerie Slimline II avec table pliante pour une Jeep Wrangler 4xe (2021 - jusqu'à présent)Composé de :1x LASS027 - Entretoise de jambe 6mm (paire)4x LASS035 - Pied de montage Jeep JL/JT / 130mm (Paire)1x RRSTM07 - Plateau SLII - 1475mm(l)X1358mm(L)1x WDST009 - Paire de déflecteurs de vent de 20 mm de large / 1345 mm (L)Matériaux utilisés :Aluminium T6 revêtu de poudre époxy noireAcier à haute résistancePoids approximatif installé :30kg (66.14lbs)La rainure en T sur le haut...*

**Référence : KRJW031T**
Prix : **1 326,05 € TTC/PIECE**

## RHINO RACK PIONEER LT GALLERIE DE TOIT BACKBONE, POUR WRANGLER JK & JL, GLADIATOR JT (1493MM x 1453MM)

Le kit Jeep Overland est un système de barres de toit léger mais solide pour votre SUV. Doté d'une plate-forme Pioneer LT qui minimise la hauteur et le poids supplémentaires du véhicule, tout en étant suffisamment robuste pour résister aux aventures les plus exigeantes. En combinaison avec l'ossature adaptée au bricolage pour le montage sur les gouttières, l'ensemble du système est prêt à l'emploi après seulement environ 45 minutes d'installation. Ensemble complet comprenant...

***Informations Techniques :***

*Largeur 1493mm Longueur 1453mm Garantie 5 ans Poids (net) 21,8 kg Convient aux véhicules suivants: Jeep Wrangler JK Hard Top 02/2011 - 2018 Jeep Wrangler JL Hard Top à partir de 2018 2 et 4 portes Jeep Gladiator JT à partir de 2019*

**Référence : ROLJ1**
Prix : **1 492,91 € TTC/KIT**

## PIEDS

## KIT DE MONTAGE DE GALERIE ARB BASE RACK POUR JEEP WRANGLER JL UNLIMITED

Un kit de montage de la galerie ARB BASE Rack a été spécialement conçu pour la Jeep Wrangler JL Unlimited équipée de son hardtop de série. Les fixations sont conçus pour s'adapter à la galerie ARB BASE Rack de dimensions 1545 x 1285 mm (référence 39-1770020). La fixation de la galerie ARB BASE Rack sur la Jeep Wrangler JL se réalise en suivant quelques étapes simples: 1) Le kit du cadre interne est installé sur la cage de retournement de la partie arrière du véhicule avec une combinaison de...

**Référence : 17950010**
Prix : **1 030,00 € TTC/KIT**

## PIEDS DE FIXATION 110MM POUR BARRES DE TOIT RHINO RACK POUR NISSAN PATROL Y61 JEEP JL - 2 PIEDS -

le kit de fixation contient une paire de pieds permettant d'installer une barre de toit rhino rack (vendu séparément) poids transportable : 50kg (pour 1 barre) hauteur des pieds : 110 mm fixation dans les gouttières

**Référence : RL110S5**
Prix : **96,00 € TTC/KIT**

## SYSTEME DE SUPPORTS BACKBONE RHINO RACK A 3 ANCRAGES POUR JEEP WRANGLER JL 4 PORTES

BackBone est un renfort structural conçu parRhino-Rack pour l'intérieur de votre JEEP JL Wrangler. De chaque côté du toit amovible de la JEEP,trois plaques s'appuient sur le cadre intérieur, renforçant le toit pour lui permettre de porter des charges plus lourdes allant jusqu'à 120 kg Le système Rhino-Rack BackBone RJLB1 est livré avec : Tous les cadres de soutien intérieurs Plaques de fixation pour système à deux ou trois barres de toit ou plate-forme Pioneer Matériel de...

**Référence : RJLB1**
Prix : **499,00 € TTC/KIT**

## MARCHEPIED

# EQUIPEMENTS POUR JEEP WRANGLER JL 2019 -

## MARCHE PIEDS DE PORTE POUR JEEP WRANGLER JK, JL et JT

Les marches de porte Smittybilt Atlas se boulonnent sur la charnière de la porte d'usine et permettent d'accéder facilement aux éléments de la galerie de toit et de faciliter l'ouverture des tentes de toit. Marchepieds de porte Atlas Smittybilt pour Jeep Wrangler JK et JL 2 et 4 portes, et Jeep Gladiator JT. très durable, construction en acier charge max de 159 kg installation facile vendu par paire

**Référence : SB7630**
Prix : **168,00 € TTC/KIT**

## MARCHE PIEDS ELECTRIQUES T-MAX POUR JEEP WRANGLER JL 3 PORTES

Marche pieds électriques T-Max pour Jeep Wrangler JL 3 portes Le design moderne, la longueur et la position une fois rabaissée de ces marchepieds sont parfaitement adaptés à la Jeep Wrangler JL. Chaque marche-pieds est alimenté par un moteur électrique procurant une force suffisante pour son mouvement. Les moteurs (1 pour chaque marche-pieds) sont de haute qualité et équipés d'une protection contre la surchauffe et protégés par un boitier robuste. Ils offrent des perfermances élevées avec...

**Référence : TMPST01-0330**
Prix : **1 452,00 € TTC/PAIRE**

## MARCHE PIEDS ELECTRIQUES T-MAX POUR JEEP WRANGLER JL 5 PORTES

Marche pieds électriques T-Max pour Jeep Wrangler JL 5 portes Le design moderne, la longueur et la position une fois rabaissée de ces marchepieds sont parfaitement adaptés à la Jeep Wrangler JL. Chaque marche-pieds est alimenté par un moteur électrique procurant une force suffisante pour son mouvement. Les moteurs (1 pour chaque marche-pieds) sont de haute qualité et équipés d'une protection contre la surchauffe et protégés par un boitier robuste. Ils offrent des perfermances élevées avec une...

**Référence : TMPST01-0430**
Prix : **1 452,00 € TTC/PAIRE**

145 RUE DE L'ÎLE NAPOLÉON
68100 MULHOUSE
TÉL: +33 (0)3 89 61 90 88 / FAX: +33 (0)3 89 61 70 67
**E-MAIL : vpc@equip-RAID.FR**

Magasin ouvert le lundi de 14h à 18h,
du mardi au vendredi de 9H à 12h et de 14h à 18h
et le samedi de 9h à 12h

Prix valables du 01/08/2025 au 31/08/2025
TVA 20% incluse
Document non contractuel (ref : cat_WRANGLERJL2019-_08_2025)
Photos non contractuelles

# EQUIPEMENTS POUR JEEP WRANGLER JL 2019 -

## MARCHE-PIEDS RIVAL POUR JEEP WRANLER JLU (4P)

Marche pieds latéraux pour Jeep Wrangler JLU (2017+)Entièrement en aluminium, léger et solide ils s'adaptent parfaitement à votre Jeep.

**Référence : 2D.2757.1**
Prix : **778,80 € TTC/KIT**

## PROTECTION BAS DE CAISSE / MARCHE PIEDS SMITTYBILT POUR JEEP WRANGLER JL 4 PORTES

PROTECTION BAS DE CAISSE / MARCHE PIEDS SMITTYBILT POUR JEEP WRANGLER JL 4 PORTES Conception fiable et robuste Assemblage aux points de fixation d'origine (aucune modification requise) Acier recouvert de peinture époxy noire Livrées avec instructions de montage vendu à la paire

**Référence : 1547.34**
Prix : **805,00 € TTC/PAIRE**

# PROTECTIONS DE COFFRE / DE SOL

## GRILLE DE SEPARATION POUR JEEP WRANGLER JL 4 PORTES

Grille de séparation spécifique à la Jeep Wrangler JL empêchant les marchandises dans le coffre d'entrer dans l'habitacle. Fixations et instructions d'installation incluses. Aucun perçage ou modifications dans le véhicule ne sont pas nécessaires.

**Référence : 1707.30**
Prix : **281,00 € TTC/PIECE**

145 RUE DE L'ÎLE NAPOLÉON
68100 MULHOUSE
TÉL: +33 (0)3 89 61 90 88 / FAX: +33 (0)3 89 61 70 67
**E-MAIL : vpc@equip-RAID.FR**

Magasin ouvert le lundi de 14h à 18h,
du mardi au vendredi de 9H à 12h et de 14h à 18h
et le samedi de 9h à 12h

Prix valables du 01/08/2025 au 31/08/2025
TVA 20% incluse
Document non contractuel (ref : cat_WRANGLERJL2019-_08_2025)
Photos non contractuelles

# EQUIPEMENTS POUR JEEP WRANGLER JL 2019 -

## PROTECTION DE COFFRE POUR JEEP WRANGLER JL 4 PORTES

PROTECTION DE COFFRE POUR JEEP WRANGLER JL 4 PORTES Se monte uniquement sur une Jeep Wrangler JL 4 portes La housse de coffre offre une protection complète de l'espace utile arrière de votre Jeep Wrangler JL, en préservant l'intégrité de votre intérieur tout au long de votre utilisation quotidienne, protégeant vos tapis et vos garnitures en plastique des dommages, des égratignures, des griffes d'animaux domestiques, de la saleté et d'autres débris. Cet accessoire fait sur mesure et...

***Informations Techniques :***

*Dimensions : 45 x 50 x 10 cm*

**Référence : 1609.30**
Prix : **398,00 € TTC/PIECE**

## TAPIS DE COFFRE HUSKY LINERS POUR JEEP WRANGLER JL 2 PORTES SANS SUBWOOFER

TAPIS DE COFFRE HUSKY LINERS POUR JEEP WRANGLER JL 2 PORTES SANS SUBWOOFER Les tapis Husky Liners® épousent parfaitement les contours du sol de votre Jeep Wrangler JL. Les tapis Husky Liners sont robustes et ajouteront à cela un look haut de gamme à votre véhicule. Facile à installer, enlever et à nettoyer. NON COMPATIBLE 4XE

**Référence : 1566.39B**
Prix : **161,00 € TTC/PIECE**

## TAPIS DE COFFRE HUSKY LINERS POUR JEEP WRANGLER JL 4 PORTES AVEC SUBWOOFER

TAPIS DE COFFRE HUSKY LINERS POUR JEEP WRANGLER JL 4 PORTES AVEC SUBWOOFER Les tapis Husky Liners® épousent parfaitement les contours du sol de votre Jeep Wrangler JL. Les tapis Husky Liners sont robustes et ajouteront à cela un look haut de gamme à votre véhicule. Facile à installer, enlever et à nettoyer.

**Référence : 1566.39**
Prix : **161,00 € TTC/PIECE**

## TAPIS DE COFFRE HUSKY LINERS POUR JEEP WRANGLER JL 4 PORTES SANS SUBWOOFER

TAPIS DE COFFRE HUSKY LINERS POUR JEEP WRANGLER JL 4 PORTES SANS SUBWOOFER Les tapis Husky Liners® épousent parfaitement les contours du sol de votre Jeep Wrangler JL. Les tapis Husky Liners sont robustes et ajouteront à cela un look haut de gamme à votre véhicule. Facile à installer, enlever et à nettoyer. NON COMPATIBLE 4XE

**Référence : 1566.39A**

145 RUE DE L'ÎLE NAPOLÉON
68100 MULHOUSE
TÉL: +33 (0)3 89 61 90 88 / FAX: +33 (0)3 89 61 70 67
**E-MAIL : vpc@equip-RAID.FR**

Magasin ouvert le lundi de 14h à 18h,
du mardi au vendredi de 9H à 12h et de 14h à 18h
et le samedi de 9h à 12h

Prix valables du 01/08/2025 au 31/08/2025
TVA 20% incluse
Document non contractuel (ref : cat_WRANGLERJL2019-_08_2025)
Photos non contractuelles

Prix : **161,00 € TTC/PIECE**

145 RUE DE L'ÎLE NAPOLÉON
68100 MULHOUSE
TÉL: +33 (0)3 89 61 90 88 / FAX: +33 (0)3 89 61 70 67
**E-MAIL : vpc@equip-RAID.FR**

Magasin ouvert le lundi de 14h à 18h,
du mardi au vendredi de 9H à 12h et de 14h à 18h
et le samedi de 9h à 12h

Prix valables du 01/08/2025 au 31/08/2025
TVA 20% incluse
Document non contractuel (ref : cat_WRANGLERJL2019-_08_2025)
Photos non contractuelles

## TAPIS DE SOL ARRIÈRE GAUCHE + DROITE HUSKY LINERS WEATHERBEATER POUR JEEP WRANGLER JL

TAPIS DE SOL ARRIÈRE GAUCHE + DROITE HUSKY LINERS WEATHERBEATER POUR JEEP WRANGLER JL non compatible 4xe Les revêtements de sol WeatherBeater ™, robustes et sportifs, épousent parfaitement les contours de votre Jeep Wrangler JL et offrent une protection imbattable pour les tapis, quelle que soit la nature qui vous frappe.

***Informations Techniques :***

*· Le processus FormFit Design ™ assure un ajustement parfait des tapis de sol pour votre Jeep Wrangler JL · Bords hauts pour éviter que la saleté ou l'eau ne coule sur le côté du tapis · Le système exclusif StayPut Cleats ™ garantit que vos tapis de sol restent bien en place.*

**Référence : 1566.32A**
Prix : **156,00 € TTC/KIT**

## TAPIS DE SOL ARRIÈRE GAUCHE + DROITE HUSKY LINERS X-ACT CONTOUR POUR JEEP WRANGLER JL

TAPIS DE SOL ARRIÈRE GAUCHE + DROITE HUSKY LINERS X-ACT CONTOUR POUR JEEP WRANGLER JL Les tapis Husky Liners® X-act Contour® épousent parfaitement les contours du sol de votre Jeep Wrangler JL et se fixeront sans problème à vos ancrages d'origine. Les tapis Husky Liners sont robustes et ajouteront à cela un look haut de gamme à votre véhicule.

***Informations Techniques :***

*- Le matériau caoutchouté DuraGrip ™ est confortable mais offre une résistance maximale - Le système exclusif StayPut Cleats ™ garantit que vos tapis de sol restent bien en place.*

**Référence : 1566.32**
Prix : **161,00 € TTC/KIT**

## TAPIS DE SOL AVANT GAUCHE + DROITE HUSKY LINERS WEATHERBEATER POUR JEEP WRANGLER JL

TAPIS DE SOL AVANT GAUCHE + DROITE HUSKY LINERS WEATHERBEATER POUR JEEP WRANGLER JL Les revêtements de sol WeatherBeater ™, robustes et sportifs, épousent parfaitement les contours de votre Jeep Wrangler JL et offrent une protection imbattable pour les tapis, quelle que soit la nature qui vous frappe.

***Informations Techniques :***

*· Le processus FormFit Design ™ assure un ajustement parfait des tapis de sol pour votre Jeep Wrangler JL · Bords hauts pour éviter que la saleté ou l'eau ne coule sur le côté du tapis · Le système exclusif StayPut Cleats ™ garantit que vos tapis de sol restent bien en place. COMPATIBLE 4XE*

**Référence : 1566.30A**
Prix : **156,00 € TTC/KIT**

## TAPIS DE SOL AVANT GAUCHE + DROITE HUSKY LINERS X-ACT CONTOUR POUR JEEP WRANGLER JL

TAPIS DE SOL AVANT GAUCHE + DROITE HUSKY LINERS X-ACT CONTOUR POUR JEEP WRANGLER JL Les tapis Husky Liners® X-act Contour® épousent parfaitement les contours du sol de votre Jeep Wrangler JL et se fixeront sans problème à vos ancrages d'origine. Les tapis Husky Liners sont robustes et ajouteront à cela un look haut de gamme à votre véhicule.

***Informations Techniques :***

*- Le matériau caoutchouté DuraGrip ™ est confortable mais offre une résistance maximale - Le système exclusif StayPut Cleats ™ garantit que vos tapis de sol restent bien en place. COMPATIBLE 4XE*

**Référence : 1566.30**
Prix : **161,00 € TTC/KIT**

# SIÈGES & VOLANTS

## ACCESSOIRES MONTAGE SIÈGES

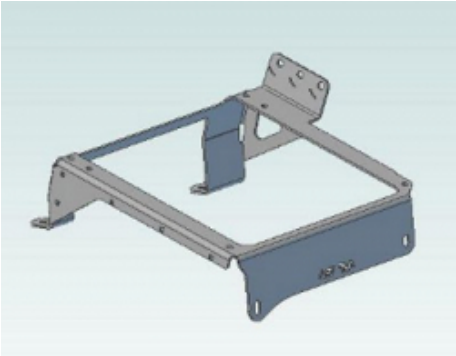

## KIT DE MONTAGE N4 POUR SIEGE RECARO DROIT POUR JEEP WRANGLER JL 3 ET 5 PORTES

Afin de pouvoir installer facilement les sièges RECARO, Equip-raid vous propose plusieurs embases de montage. Ces ferrures se fixent sur les ancrages d'origine de votre véhicule. Embase de montage est prévue pour recevoir la boucle de ceinture de sécurité. Un déflecteur peut être démonté, modifié en fonction des besoins (rangement, contacteur électrique ...) les glissières sont en option. Livrée complète avec visserie, notice, déflecteur. Pour les sièges suivants : Sportster...

**Référence : REKIT006D**
Prix : **211,00 € TTC/PIECE**

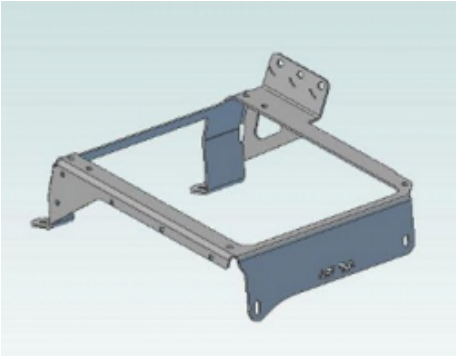

## KIT DE MONTAGE N4 POUR SIEGE RECARO GAUCHE POUR JEEP WRANGLER JL 3 ET 5 PORTES

Afin de pouvoir installer facilement les sièges RECARO, Equip-raid vous propose plusieurs embases de montage. Ces ferrures se fixent sur les ancrages d'origine de votre véhicule. Embase de montage est prévue pour recevoir la boucle de ceinture de sécurité. Un déflecteur peut être démonté, modifié en fonction des besoins (rangement, contacteur électrique ...) les glissières sont en option. Livrée complète avec visserie, notice, déflecteur. Pour les sièges suivants : Sportster...

**Référence : REKIT006G**
Prix : **211,00 € TTC/PIECE**

# SIÈGES

## HOUSSES DE SIEGES ARRIERES POUR JEEP WRANGLER JLU 5 PORTES

Housses de siège Smittybilt G.E.A.R. réf. SB57746501 sur mesure pour la banquette arrière du Jeep Wrangler JLU 5 portes Avec ou sans airbags de 2018 à 2022, nylon ballistic imperméable.

**Référence : 1638.32**
Prix : **387,00 € TTC/KIT**

## HOUSSES DE SIEGES AVANTS ET ARRIERES POUR JEEP WRANGLER JLU 5 PORTES

Housses de siège Smittybilt G.E.A.R. réf. SB577101 sur mesure pour l'avant et l'arrière du Jeep Wrangler JLU Avec ou sans airbags de 2018 à 2022, néoprène noire

**Référence : 1629.50**
Prix : **404,00 € TTC/KIT**

## HOUSSES DE SIEGES AVANTS POUR JEEP WRANGLER JL ET JT

Housses de siège Smittybilt G.E.A.R. réf. SB57747701 sur mesure pour l'avant du Jeep Wrangler JL ou Jeep Gladiator JT Avec ou sans airbags de 2018 à 2022, nylon ballistic imperméable.

**Référence : 1638.31**
Prix : **398,00 € TTC/PAIRE**

## POIGNEES DE MAINTIEN / TRANSFERT WARN POUR ARCEAU DE SECURITE POUR JEEP WRANGLER JL ET JK

Entrer et sortir de votre Jeep peut être difficile pour certaines personnes, surtout si votre Jeep est soulevée. Pourquoi ne pas vous rendre la vie plus facile avec une paire de poignées Warn. Ces poignées de maintien de qualité supérieure sont dotées d'une poignée caoutchoutée qui vous permet de vous tenir plus facilement sur les sentiers ou lorsque vous entrez et sortez de votre Jeep. vendu par paire Convient pour: Jeep Wrangler JL, côtés conducteur et passager (avant). Jeep Wrangler...

**Référence : 1-102653**
Prix : **65,00 € TTC/PAIRE**

## TIROIRS & COFFRES DE RANGEMENT

## TABLETTE PLIANTE DE PORTE ARRIERE FRONTRUNNER UNIVERSELLE

Profitez d'un espace de table supplémentaire pour préparer vos repas, travailler ou jouer, rapidement et facilement, depuis votre porte-arrière. Cette tablette de porte arrière prête pour l'aventure se fixe à la porte arrière battante des Jeep JK/JKU/JL et de certains SUV y compris le nouveau Defender et pick-ups qui ont des portes arrière battantes. Deux loquets permettent de ranger la table en toute sécurité jusqu'à la prochaine aventure.

***Informations Techniques :***

*Composé de :1 x L'ensemble de la tableMatériel d'installationInstructions de montageMatériaux utilisés :Acier revêtu de poudre noireContreplaqué laminé.Dimensions du produit :Dimensions fermées :672 mm (26,5") L x 65 mm (2,6") l x 344 mm (13,5") HDimensions complètement ouvertes :1119mm (44.1") L x 350mm (13.8") l x 384mm (15.1") HPoids :9.19kg (20.3lbs)Capacité de charge :40kg (88.2lbs)*

**Référence : TBRA034**
Prix : **261,18 € TTC/PIECE**

## KIT DE FINITION TIROIR

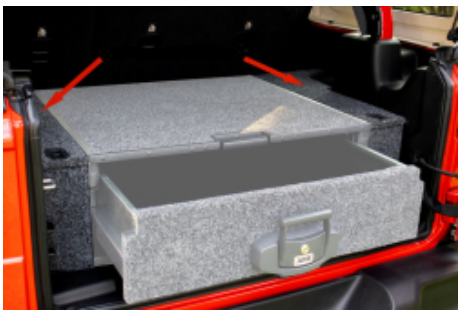

## KIT DE FINITION POUR AMENAGEMENT INTERIEUR SIMPLE TIROIR ARB POUR JEEP WRANGLER JL 5 PORTES AVEC SUBWOOFER

KIT DE FINITION POUR AMENAGEMENT INTERIEUR SIMPLE TIROIR ARB POUR JEEP WRANGLER JL 5 PORTES AVEC SUBWOOFER LATERALE

**Référence : JL4DFKIKSUB**
Prix : **161,00 € TTC/KIT**

## KIT DE FINITION POUR AMENAGEMENT INTERIEUR SIMPLE TIROIR ARB POUR JEEP WRANGLER JL 5 PORTES SANS SUBWOOFER

KIT DE FINITION POUR AMENAGEMENT INTERIEUR SIMPLE TIROIR ARB POUR JEEP WRANGLER JL 5 PORTES SANS SUBWOOFER LATERALE

**Référence : JL4DFKIK**
Prix : **328,00 € TTC/KIT**

## TIROIRS DE RANGEMENT

### TIROIR DE RANGEMENT SIMPLE 790 X 845 X 280 MM ARB POUR JEEP WRANGLER JK / JL ET SUZUKI JIMNY APRES 2018 FORD BRONCO

TIROIR DE RANGEMENT SIMPLE 790 X 845 X 280 MM ARB POUR : JEEP WRANGLER JK/JL SUZUKI JIMNY APRES 2018 FORD BRONCO pour un rangement pratique de tous vos objets, des équipements de secours (manilles, poulies, sangles) à vos vêtements et chaussures, le tiroir traditionnel est livré avec un couvercle coulissant offrant la possibilité de monter un réfrigérateur sur son couvercle, qui pourra être tiré dans et hors de votre véhicule. Dimensions extérieures : 790 X 845 X 280 mm,...

**Référence : RDRF790**
Prix : **2 090,00 € TTC/PIECE**

# BIVOUAC & AUTONOMIE

## MOBILIER

### SIÈGES, TABLES

### TABLETTE PLIANTE DE PORTE ARRIERE FRONTRUNNER UNIVERSELLE

Profitez d'un espace de table supplémentaire pour préparer vos repas, travailler ou jouer, rapidement et facilement, depuis votre porte-arrière. Cette tablette de porte arrière prête pour l'aventure se fixe à la porte arrière battante des Jeep JK/JKU/JL et de certains SUV y compris le nouveau Defender et pick-ups qui ont des portes arrière battantes. Deux loquets permettent de ranger la table en toute sécurité jusqu'à la prochaine aventure.

***Informations Techniques :***

*Composé de :1 x L'ensemble de la tableMatériel d'installationInstructions de montageMatériaux utilisés :Acier revêtu de poudre noireContreplaqué laminé.Dimensions du produit :Dimensions fermées :672 mm (26,5") L x 65 mm (2,6") l x 344 mm (13,5") HDimensions complètement ouvertes :1119mm (44.1") L x 350mm (13.8") l x 384mm (15.1") HPoids :9.19kg (20.3lbs)Capacité de charge :40kg (88.2lbs)*

**Référence : TBRA034**
Prix : **261,18 € TTC/PIECE**

## TABLETTE RIVAL POUR PORTE ARRIERE JEEP WRANGLER JL

TABLETTE RIVAL POUR PORTE ARRIERE JEEP WRANGLER JL
La tablette pour porte arriere de jeep wrangler JL Rival est un excellent produit conçu pour supporter jusqu'à 31 kg ! En aluminium, elle offre un support pratique pour travailler ou cuisiner lors de vos bivouacs. Compact, cette tablette s'installe directement sur le hayon sans modifications. Pas de bruits parasites gênants pendant la conduite grâce aux silentblocs en caoutchouc préinstallés sur la tablette !

**Référence : 2D.2730.1**
Prix : **298,80 € TTC/KIT**

# RANGEMENT

## JEEP WRANGLER JL HAYON MOLLE

Transformez le hayon de votre Jeep Wrangler JL en un centre d'équipement tactique ! Ce panneau Molle en acier robuste se boulonne sur votre porte arrière, ajoutant un remarquable 30 kg de stockage facilement accessible pour les sangles, les pochettes et les essentiels de l'aventure - éliminez l'encombrement et maximisez votre capacité de chargement !

***Informations Techniques :***

*Comprend : 1 x Plaque MOLLE pour porte arrière de Jeep Wrangler JL 1x Matériel d'installation Instructions de montage Matériaux utilisés :Acier haute résistance revêtu de poudre noire Dimensions du produit :687mm (27") L x 329mm (13") W x 37mm (1.5") H Poids : 2.5kg (5.5lbs) Capacité de charge : 30kg (66lbs)*

**Référence : VACC194**
Prix : **156,30 € TTC/PIECE**

## PANNEAU MOLLE FREEDOM POUR JEEP WRANGLER JL

Faites de l'habitacle de votre Jeep Wrangler JL (2018 – aujourd'hui) un espace de rangement intelligent grâce à ce panneau Freedom MOLLE signé Front Runner. Conçu pour s'installer au plafond entre le conducteur et le passager, ce système ingénieux permet de fixer radios, lampes, pochettes et autres accessoires essentiels sans empiéter sur votre espace de conduite. Fixé directement aux loquets d'origine des panneaux Freedom, il ne nécessite aucune modification de votre véhicule. Un accessoire...

***Informations Techniques :***

*Caractéristiques techniques Matière Acier haute résistance, finition epoxy noir Poids 2,0 kg environ Dimensions Adapté au plafond avant d'un Wrangler JL Compatibilité Jeep Wrangler JL (2018+), 2 portes et 4 portes avec panneaux Freedom*

**Référence : VACC193**

Prix : **115,97 € TTC/PIECE**

145 RUE DE L'ÎLE NAPOLÉON
68100 MULHOUSE
TÉL: +33 (0)3 89 61 90 88 / FAX: +33 (0)3 89 61 70 67
**E-MAIL : vpc@equip-RAID.FR**

Magasin ouvert le lundi de 14h à 18h,
du mardi au vendredi de 9H à 12h et de 14h à 18h
et le samedi de 9h à 12h

# EQUIPEMENTS POUR JEEP WRANGLER JL 2019 -

## SAC DE RANGEMENT WARN EPIC POUR ARCEAU DE SECURITE DE JEEP WRANGLER JL - VERSION LARGE

Warn vous propose ce sac de rangement en vinyle de qualité marin. Ce sac de forme cylindrique se fixe par exemple sur l'arceau de sécurité de votre Jeep Wrangler JL dimensions du sac : environ L 27.9 x D 15 cm

**Référence : 1-102652**
Prix : **54,00 € TTC/PIECE**

## SAC DE RANGEMENT WARN EPIC POUR ARCEAU DE SECURITE DE JEEP WRANGLER JL - VERSION MEDIUM

Warn vous propose ce sac de rangement en vinyle de qualité marin. Ce sac de forme cylindrique se fixe par exemple sur l'arceau de sécurité de votre Jeep Wrangler JL dimensions du sac : environ L 25.4 x D 12.7 cm

**Référence : 1-102651**
Prix : **44,00 € TTC/PIECE**

## SAC DE RANGEMENT WARN EPIC POUR SIEGE DE JEEP WRANGLER JL RUBICON

Warn vous propose ce sac de rangement en vinyle de qualité marin. Ce sac se fixe grâce au système MOLLE (équipement modulaire porteur de charge légère) largement utilisé par l'OTAN. Vous pourrez le fixer à l'arrière d'un dossier de siège de Jeep Wrangler JL Rubicon. dimensions du sac : environ L 36 cm x H 15 cm x P 5 cm

**Référence : 1-102648**
Prix : **49,00 € TTC/PIECE**

### TABLETTE MOLLE CARGO DE COFFRE POUR JEEP WRANGLER JLU

Maximisez l'espace de chargement intérieur de votre Jeep Wrangler JLU ! Cette étagère Cargo Molle en acier robuste se boulonne à votre arceau de sécurité, créant un rangement organisé avec des attaches et des sangles en L polyvalentes pour tous les éléments essentiels de votre aventure. Transportez jusqu'à 40 kg dans le style Front Runner Dometic !

***Informations Techniques :***

*Comprend : 1 x Tablette de rangement Molle intérieure 1 x Jeep JLU Cargo Molle Interior Shelf Mounting Bracket Matériel d'installation Instructions de montage Matériaux utilisés :Acier haute résistance revêtu de poudre noire Dimensions du produit : 1111mm (43.7") L x 487mm (19.2") L x 226mm (8.9") H Poids : 12.14 kg (26.8lbs) Capacité de charge : 40kg (88lbs)*

**Référence : VACC208**
Prix : **301,51 € TTC/PIECE**

# JANTES & PNEUS

## ACCESSOIRES JANTES ET PNEUS

### ECROUS

### ECROU BLACK 14X1.50 JEEP JL/JT

ECROU DE ROUE 14X1.50 Pas : 14 x 1.50 Type : Jeep JL/JT - Cone 60° Gamme : Ecrou (HEX 19) Finition noir Unitaire

**Référence : ECD5-BK**
Prix : **3,00 € TTC/PIECE**

## ELARGISSEURS DE VOIES

### KIT DE 4 ELARGISSEURS DE VOIE ALUMINIUM HOFMANN POUR JEEP GD CHEROKEE WK > 2011 ET JEEP WRANGLER JL A PARTIR DE 2019

Caractéristiques : Fabrication allemande Alliage spécifique Homologation TÜV Stabilité directionnelle accrue Axe de centrage Largeur 30 mm Caractéristiques techniques : LARGEUR (mm): 30 Marque: JEEP Modele: GD CHEROKEE WK > 2011 ET JEEP WRANGLER JL A PARTIR DE 2019 PCD: 5 x 114.3 vendu KIT DE 4

**Référence : HSPVA05JGC-30**
Prix : **338,00 € TTC/KIT**

## JANTES ALUMINIUM

### JANTE ALUMINIUM ASP ALLOYS SERIE 1440 BLACK 8.5 X 17 ENTRAXE 5 X 127 DEPORT +10

JANTE ALUMINIUM ASP ALLOYS SERIE 1440 Jante aluminium Finition : Black Utilisation : Toute utilisation, toute conduite. charge : 726 kg homologation TUV Livrée avec cache-moyeu, sans écrous et valve électronique Largeur Diamètre Nb de trous Entraxe Déport Center bore 8.5 17 5 127 +10 83 se monte sur des pneus : - 255/75/17 - 265/70/17 - 285/70/17 - 315/70/17 - 33/12.5/17 - 35/12.5/17 - 37/12.5/17

**Référence : 1440.10**
Prix : **367,00 € TTC/PIECE**

### JANTE ALUMINIUM ASP ALLOYS SERIE 1440 SILVER 8.5 X 17 ENTRAXE 5 X 127 DEPORT +10

JANTE ALUMINIUM ASP ALLOYS SERIE 1440 Jante aluminium Finition : Silver Utilisation : Toute utilisation, toute conduite. charge : 726 kg homologation TUV Livrée avec cache-moyeu, sans écrous et valve électronique Largeur Diamètre Nb de trous Entraxe Déport Center bore 8.5 17 5 127 +10 83 se monte sur des pneus : - 255/75/17 - 265/70/17 - 285/70/17 - 315/70/17 - 33/12.5/17 - 35/12.5/17 - 37/12.5/17

**Référence : 1440.20**
Prix : **367,00 € TTC/PIECE**

## JANTE ALUMINIUM ASP ALLOYS SERIE 1450 BLACK

JANTE ALUMINIUM ASP ALLOYS SERIE 1450 Jante aluminium Finition : Black Utilisation : Toute utilisation, toute conduite. homologation TUV possibilité de rajouter un ring (vendu séparément) charge : 900 kg Livrée avec cache-moyeu, sans écrous et valve électronique Largeur Diamètre Nb de trous Entraxe Déport 8.5 17 5 127 +12 se monte sur des pneus : - 255/70/17 - 255/75/17 - 265/70/17 - 275/65/17 - 285/70/17 - 315/70/17 - 33/12.5/17 - 35/12.5/17 -...

**Références :**

**1450.30** - JANTE ALUMINIUM ASP ALLOYS SERIE 1450 BLACK 8.5 X 17 ENTRAXE 5 X 127 DEPORT +12
Prix : 388,00 € TTC/PIECE
**1450.01** - JANTE ALUMINIUM ASP ALLOYS SERIE 1450 BLACK 8.5 X 17 ENTRAXE 5 X 127 DEPORT +32
Prix : 388,00 € TTC/PIECE
**1450.40** - JANTE ALUMINIUM ASP ALLOYS SERIE 1450 BLACK 8.5 X 18 ENTRAXE 5 X 127 DEPORT +12
Prix : 432,00 € TTC/PIECE
**1450.10** - JANTE ALUMINIUM ASP ALLOYS SERIE 1450 BLACK 8.5 X 18 ENTRAXE 5 X 127 DEPORT +32
Prix : 432,00 € TTC/PIECE
**1450.50** - JANTE ALUMINIUM ASP ALLOYS SERIE 1450 BLACK 8.5 X 20 ENTRAXE 5 X 127 DEPORT +12
Prix : 481,00 € TTC/PIECE
**1450.20** - JANTE ALUMINIUM ASP ALLOYS SERIE 1450 BLACK 8.5 X 20 ENTRAXE 5 X 127 DEPORT +32
Prix : 481,00 € TTC/PIECE

## JANTE ALUMINIUM ASP ALLOYS SERIE 1450 GUNMETAL

JANTE ALUMINIUM ASP ALLOYS SERIE 1450 Jante aluminium Finition : gris anthracite Utilisation : Toute utilisation, toute conduite. homologation TUV possibilité de rajouter un ring (vendu séparément) charge : 900 kg Livrée avec cache-moyeu, sans écrous et valve électronique Largeur Diamètre Nb de trous Entraxe Déport 8.5 18 5 127 +12 se monte sur des pneus : - 255/70/18 - 265/65/18 - 265/70/18 - 275/65/18 - 285/60/18 - 305/60/18 - 305/70/18 -...

**Références :**

**1450.43** - JANTE ALUMINIUM ASP ALLOYS SERIE 1450 GUNMETAL 8.5 X 18 ENTRAXE 5 X 127 DEPORT +12
Prix : 432,00 € TTC/PIECE
**1450.13** - JANTE ALUMINIUM ASP ALLOYS SERIE 1450 GUNMETAL 8.5 X 18 ENTRAXE 5 X 127 DEPORT +32
Prix : 432,00 € TTC/PIECE
**1450.53** - JANTE ALUMINIUM ASP ALLOYS SERIE 1450 GUNMETAL 8.5 X 20 ENTRAXE 5 X 127 DEPORT +12
Prix : 481,00 € TTC/PIECE
**1450.23** - JANTE ALUMINIUM ASP ALLOYS SERIE 1450 GUNMETAL 8.5 X 20 ENTRAXE 5 X 127 DEPORT +32
Prix : 481,00 € TTC/PIECE

145 RUE DE L'ÎLE NAPOLÉON
68100 MULHOUSE
TÉL: +33 (0)3 89 61 90 88 / FAX: +33 (0)3 89 61 70 67
**E-MAIL : vpc@equip-RAID.FR**

Magasin ouvert le lundi de 14h à 18h,
du mardi au vendredi de 9H à 12h et de 14h à 18h
et le samedi de 9h à 12h

Prix valables du 01/08/2025 au 31/08/2025
TVA 20% incluse
Document non contractuel (ref : cat_WRANGLERJL2019-_08_2025)
Photos non contractuelles

## JANTE ALUMINIUM ASP ALLOYS SERIE 1450 SILVER

JANTE ALUMINIUM ASP ALLOYS SERIE 1450 Jante aluminium Finition : Silver Utilisation : Toute utilisation, toute conduite. homologation TUV possibilité de rajouter un ring (vendu séparément) charge : 900 kg Livrée avec cache-moyeu, sans écrous et valve électronique Largeur Diamètre Nb de trous Entraxe Déport 8.5 17 5 127 +12 se monte sur des pneus : - 255/70/17 - 255/75/17 - 265/70/17 - 275/65/17 - 285/70/17 - 315/70/17 - 33/12.5/17 - 35/12.5/17 -...

**Références :**

**1450.31** - JANTE ALUMINIUM ASP ALLOYS SERIE 1450 SILVER 8.5 X 17 ENTRAXE 5 X 127 DEPORT +12
Prix : 388,00 € TTC/PIECE
**1450.02** - JANTE ALUMINIUM ASP ALLOYS SERIE 1450 SILVER 8.5 X 17 ENTRAXE 5 X 127 DEPORT +32
Prix : 388,00 € TTC/PIECE
**1450.41** - JANTE ALUMINIUM ASP ALLOYS SERIE 1450 SILVER 8.5 X 18 ENTRAXE 5 X 127 DEPORT +12
Prix : 432,00 € TTC/PIECE
**1450.11** - JANTE ALUMINIUM ASP ALLOYS SERIE 1450 SILVER 8.5 X 18 ENTRAXE 5 X 127 DEPORT +32
Prix : 432,00 € TTC/PIECE
**1450.51** - JANTE ALUMINIUM ASP ALLOYS SERIE 1450 SILVER 8.5 X 20 ENTRAXE 5 X 127 DEPORT +12
Prix : 481,00 € TTC/PIECE
**1450.21** - JANTE ALUMINIUM ASP ALLOYS SERIE 1450 SILVER 8.5 X 20 ENTRAXE 5 X 127 DEPORT +32
Prix : 481,00 € TTC/PIECE

## JANTE ALUMINIUM ATX AX756 SLAB SATIN BLACK 9 X 18 ENTRAXE 5 X 127 DEPORT -38

JANTE ATX AX756 BEADLOCK 9X18 Descriptif de la jante : Jante aluminium renforcé Traitement: Peinture haute résistance Finition : Satin Black Utilisation: Réservée compétition Le montage Beadlock rend le plus solidaire de la jante Permet de rouler à très basse pression Livrée avec cache-moyeu sans visserie Largeur Diamètre Nb de trous Entraxe Déport Center bore 9 18 5 127 -38 78.3 se monte sur le véhicule avec de possibles modifications de carrosserie ...

**Référence : AX75689050738NF**
Prix : **315,00 € TTC/PIECE**

## JANTE ALUMINIUM BALLISTIC 814 GEN2 9 X 18 ENTRAXE 5X127 DEPORT 12

Jante Ballistic 814 GEN2 Black Un modèle du fabricant américain Ballistic baptisé 814 GEN2. Finition Flat Black. Livrée avec cache-moyeu, sans visserie Largeur Diamètre Nb de trous Entraxe Déport Center bore 9 18 5 127 12 71.6 se monte sur le véhicule avec de possibles modifications de carrosserie (nous consulter pour confirmer la compatibilité de votre véhicule)

**Référence : BA814890550+12**
Prix : **333,00 € TTC/PIECE**

## JANTE ALUMINIUM BALLISTIC 814 GEN2 BLACK

Jante Ballistic 814 GEN2 Black Un modèle du fabricant américain Ballistic baptisé 814 GEN2. Finition Flat Black. Livrée avec cache-moyeu, sans visserie Largeur Diamètre Nb de trous Entraxe Déport Center bore 9 17 5 127 12 71.6 se monte sur le véhicule avec de possibles modifications de carrosserie (nous consulter pour confirmer la compatibilité de votre véhicule)

**Références :**

**BA814790550-12** - JANTE ALUMINIUM BALLISTIC 814 GEN2 BLACK 9 X 17 ENTRAXE 5 X 127 DEPORT -12
Prix : 304,00 € TTC/PIECE
**BA814790550+12** - JANTE ALUMINIUM BALLISTIC 814 GEN2 BLACK 9 X 17 ENTRAXE 5 X 127 DEPORT 12
Prix : 304,00 € TTC/PIECE

## JANTE ALUMINIUM BALLISTIC 845 GEN2 BLACK

Jante Ballistic 956 BLACK Un modèle du fabricant américain Ballistic baptisé 956 black Finition black Livrée avec cache-moyeu, sans visserie Largeur Diamètre Nb de trous Entraxe Déport Center bore 9 17 5 127 12 71.6 se monte sur le véhicule avec de possibles modifications de carrosserie (nous consulter pour confirmer la compatibilité de votre véhicule)

**Références :**

**BA845790550+12** - JANTE ALUMINIUM BALLISTIC 845 GEN2 BLACK 9 X 17 ENTRAXE 5 X 127 DEPORT 12
Prix : 304,00 € TTC/PIECE
**BA845890550+12** - JANTE ALUMINIUM BALLISTIC 845 GEN2 BLACK 9 X 18 ENTRAXE 5 X 127 DEPORT 12
Prix : 333,00 € TTC/PIECE

## JANTE ALUMINIUM BALLISTIC 956 BLACK

Jante Ballistic 956 Black Un modèle du fabricant américain Ballistic baptisé 956. Finition Black. Livrée avec cache-moyeu, sans visserie Largeur Diamètre Nb de trous Entraxe Déport Center bore 9 17 5 127 12 71.6 se monte sur le véhicule avec de possibles modifications de carrosserie (nous consulter pour confirmer la compatibilité de votre véhicule)

**Références :**

**BA956790550+12** - JANTE ALUMINIUM BALLISTIC 956 BLACK 9 X 17 ENTRAXE 5 X 127 DEPORT 12
Prix : 304,00 € TTC/PIECE
**BA956890550+12** - JANTE ALUMINIUM BALLISTIC 956 BLACK 9 X 18 ENTRAXE 5 X 127 DEPORT 12
Prix : 333,00 € TTC/PIECE

## JANTE ALUMINIUM KMC XD135 GRENADE MATTE GRAY

KMC XD135 GRENADE MATTE GRAY Du célèbre fabricant US Wheels Pro, les jantes KMC offrent un design unique. Une qualité de fabrication inégalée depuis 1982. Ce modèle XD135 est en finition MATTE GRAY. Finition MATTE GRAY Livré avec cache moyeu et sans visserie Largeur Diamètre Nb de trous Entraxe Déport Center bore 8.5 18 5 127 0 78.3 se monte sur le véhicule avec de possibles modifications de carrosserie (nous consulter pour confirmer la compatibilité de...

**Références :**

**XD13588550400** - JANTE ALUMINIUM KMC XD135 GRENADE MATTE GRAY 8.5 X 18 ENTRAXE 5 X 127 DEPORT 0
Prix : 378,00 € TTC/PIECE

## JANTE ALUMINIUM RENFORCEE MAYHEM 8304 GUN METAL 5X127 17'X9 ET0

JANTE ALUMINIUM RENFORCEE MAYHEM 8304 GUN METAL 5X127 17'X9 ET0 Jante aluminium Finition : GUN METAL GRIS FONCE Utilisation : Toute utilisation, toute conduite.

***Informations Techniques :***

*Largeur : 9" Diamètre : 17" Nombre de trous : 5 Entraxe : 127 Déport : 0 Center Bore : 71.6*

**Référence : MH8304-7973MGT**
Prix : **408,00 € TTC/PIECE**

### JANTE ALUMINIUM RENFORCEE MAYHEM 8304 GUN METAL 5X127 20'X9 ET10

JANTE ALUMINIUM RENFORCEE MAYHEM 8304 GUN METAL 5X127 20'X9 ET10 Jante aluminium Finition : GUN METAL GRIS FONCE Utilisation : Toute utilisation, toute conduite.

***Informations Techniques :***

*Largeur : 9" Diamètre : 20" Nombre de trous : 5 Entraxe : 127 Déport : 10 Center Bore : 71.6*

**Référence : MH8304-2973MGT**
Prix : **486,00 € TTC/PIECE**

## JANTES ALUMINIUM RENFORCÉES / RAID

### JANTE ALUMINIUM BRAID WINRACE GRISE ANTHRACITE 7,5 X 17 ENTRAXE 5 X 127 DEPORT 10 POUR JEEP WRANGLER JK / JL

Jante aluminium Braid. Modèle Winrace T CARACTERISTIQUES : Dimensions 7,5" x 17" Entraxe 5 x 127 mm Alésage 71,60 mm Déport +10 mm Coloris noir Poids 14kg Flasque intérieur et extérieur renforcées Rebord de maintien de talon de pneumatique plus haut (pour une meilleure tenue au déjantage) Peinture époxy (pour une meilleure tenue dans le temps) Livrée sans boulonnerie Compatible Jeep Wrangler JK Sport Sahara Rubicon et Unlimited

**Référence : BRA-WIN75175J10G**
Prix : **384,00 € TTC/PIECE**

### JANTE ALUMINIUM MANANO SILVER 8.5 X 18 ENTRAXE 5 X 127 DEPORT 20

JANTE ALUMINIUM SPECIAL CHARGES LOURDES finition : silver moulée sous pression spécialement conçue pour les raids avec indice de charge jusqu'à 1400kg alliage spécifique (Al Si 7% Mg Sr) traitement thermique Insert acier anti-desserrement Livrée sans visserie Largeur Diamètre Nb de trous Entraxe Déport Center bore 8.5 18 5 127 20 71.6 se monte sur le véhicule avec de possibles modifications de carrosserie (nous consulter pour confirmer la...

**Référence : MAN83SI**
Prix : **444,00 € TTC/PIECE**

## JANTE ALUMINIUM RENFORCE RAID EVO CORSE DAKAR SUPER ZERO 8.5x17" ET 30 BRONZE BRILLANT

La jante Dakar SUPER Zero (Issue de la Dakar Corse) est la version dédiée aux véhicules tout terrain. Les rayons internes du bord de la jante ont un profil qui rentre vers le centre – ce qui permet d'avoir un déport négatif et ainsi de protéger les pièces mécaniques des gravillons et du sable. De plus, le revêtement en poudre à trois couches assure une haute résistance à l'usure donnant à la jante une finition de qualité. Elle possède également des inserts en métal anti-desserrement.

***Informations Techniques :***

*Charge maximum : 1400kg Prévoir le kit de montage c3.000073.03 comprenant la visserie spécifique et cache moyeu (pour une jante)*
*Taille : 8.5x17" Déport : ET 30 Entraxe : 5X127 Alésage : 71.6mm*
*Couleur : Bronze brillant*

**Référence : SE5330130221**
Prix : **420,00 € TTC/PIECE**

## JANTE ALUMINIUM RENFORCE RAID EVO CORSE DAKAR SUPER ZERO 8.5x17" ET 30 BRONZE MATT

La jante Dakar SUPER Zero (Issue de la Dakar Corse) est la version dédiée aux véhicules tout terrain. Les rayons internes du bord de la jante ont un profil qui rentre vers le centre – ce qui permet d'avoir un déport négatif et ainsi de protéger les pièces mécaniques des gravillons et du sable. De plus, le revêtement en poudre à trois couches assure une haute résistance à l'usure donnant à la jante une finition de qualité. Elle possède également des inserts en métal anti-desserrement.

***Informations Techniques :***

*Charge maximum : 1400kg Prévoir le kit de montage c3.000073.03 comprenant la visserie spécifique et cache moyeu (pour une jante)*
*Taille : 8.5x17" Déport : ET 30 Entraxe : 5X127 Alésage : 71.6mm*
*Couleur : Bronze matt*

**Référence : SE5330130111**
Prix : **420,00 € TTC/PIECE**

## JANTE ALUMINIUM RENFORCE RAID EVO CORSE DAKAR SUPER ZERO 8.5x17" ET 30 GRIS ANTHRACITE

La jante Dakar SUPER Zero (Issue de la Dakar Corse) est la version dédiée aux véhicules tout terrain. Les rayons internes du bord de la jante ont un profil qui rentre vers le centre – ce qui permet d'avoir un déport négatif et ainsi de protéger les pièces mécaniques des gravillons et du sable. De plus, le revêtement en poudre à trois couches assure une haute résistance à l'usure donnant à la jante une finition de qualité. Elle possède également des inserts en métal anti-desserrement.

***Informations Techniques :***

*Charge maximum : 1400kg Prévoir le kit de montage c3.000073.03 comprenant la visserie spécifique et cache moyeu (pour une jante) Taille : 8.5x17" Déport : ET 30 Entraxe : 5X127 Alésage : 71.6 mm Couleur : gris anthracite*

**Référence : SE5330130051**
Prix : **420,00 € TTC/PIECE**

## JANTE ALUMINIUM RENFORCE RAID EVO CORSE DAKAR SUPER ZERO 8.5x17" ET 30 NOIR BRILLANT

La jante Dakar SUPER Zero (Issue de la Dakar Corse) est la version dédiée aux véhicules tout terrain. Les rayons internes du bord de la jante ont un profil qui rentre vers le centre – ce qui permet d'avoir un déport négatif et ainsi de protéger les pièces mécaniques des gravillons et du sable. De plus, le revêtement en poudre à trois couches assure une haute résistance à l'usure donnant à la jante une finition de qualité. Elle possède également des inserts en métal anti-desserrement.

***Informations Techniques :***

*Charge maximum : 1400kg Prévoir le kit de montage C3.000073.03 comprenant la visserie spécifique et cache moyeu (pour une jante) Taille : 8.5x17" Déport : ET 30 Entraxe : 5X127 Alésage : 71.6 mm Couleur : Noir brillant*

**Référence : SE5330130141**
Prix : **420,00 € TTC/PIECE**

## JANTE ALUMINIUM RENFORCE RAID EVO CORSE DAKAR SUPER ZERO 8.5x17" ET 30 NOIR MAT

La jante Dakar SUPER Zero (Issue de la Dakar Corse) est la version dédiée aux véhicules tout terrain. Les rayons internes du bord de la jante ont un profil qui rentre vers le centre – ce qui permet d'avoir un déport négatif et ainsi de protéger les pièces mécaniques des gravillons et du sable. De plus, le revêtement en poudre à trois couches assure une haute résistance à l'usure donnant à la jante une finition de qualité. Elle possède également des inserts en métal anti-desserrement.

***Informations Techniques :***

*Charge maximum : 1400kg Prévoir le kit de montage C3.000073.03 comprenant la visserie spécifique et cache moyeu (pour une jante)*
*Taille : 8x17" Déport : ET -12 Entraxe : 5X127 Alésage : 71.6 mm*
*Couleur : Noir mat*

**Référence : SE5330130041**
Prix : **389,00 € TTC/PIECE**

## JANTE ALUMINIUM RENFORCE RAID EVO CORSE DAKAR ZERO 8x17" ET 30 BRONZE MAT JEEP WRANGLER JL

La jante Dakar Zéro, issue de la Dakar Corse, spécialement développée pour la compétition, est la version dédiée aux véhicules tout terrain. Les rayons internes du bord de la jante ont un profil qui rentre vers le centre, ce qui permet d'avoir un déport négatif protégeant les pièces mécaniques des gravillons et du sable et conçu pour laisser suffisamment d'espace pour les gros freins. Structure très résistante en alliage léger AS7, avec traitement thermique T6 conformément aux réglementations...

***Informations Techniques :***

*Charge maximum : 1400kg Prévoir le kit de montage A3.000073.03 comprenant la visserie spécifique et cache moyeu (pour une jante)*
*Taille : 8x17" Déport : ET 30 Entraxe : 5x127 Alésage : 71.6 mm*
*Couleur : bronze mat*

**Référence : SE4160330111**
Prix : **402,00 € TTC/PIECE**

## JANTE ALUMINIUM RENFORCE RAID EVO CORSE DAKAR ZERO 8x17" ET 30 GRIS ANTHRACITE JEEP WRANGLER JL

La jante Dakar Zéro, issue de la Dakar Corse, spécialement développée pour la compétition, est la version dédiée aux véhicules tout terrain. Les rayons internes du bord de la jante ont un profil qui rentre vers le centre, ce qui permet d'avoir un déport négatif protégeant les pièces mécaniques des gravillons et du sable et conçu pour laisser suffisamment d'espace pour les gros freins. Structure très résistante en alliage léger AS7, avec traitement thermique T6 conformément aux réglementations...

***Informations Techniques :***

*Charge maximum : 1400kg Prévoir le kit de montage A3.000073.03 comprenant la visserie spécifique et cache moyeu (pour une jante)*
*Taille : 8x17" Déport : ET 30 Entraxe : 5x127 Alésage : 71.6 mm*
*Couleur : gris anthracite*

**Référence : SE4160330051**
Prix : **402,00 € TTC/PIECE**

IMAGE IS FOR COLOUR ILLUSTRATION PURPOSES ONLY
MODELLO IN FOTO SOLO PER RIFERIMENTO COLORE

## JANTE ALUMINIUM RENFORCE RAID EVO CORSE DAKAR ZERO 8x17" ET 30 NOIR BRILLANT JEEP WRANGLER JL

La jante Dakar Zéro, issue de la Dakar Corse, spécialement développée pour la compétition, est la version dédiée aux véhicules tout terrain. Les rayons internes du bord de la jante ont un profil qui rentre vers le centre, ce qui permet d'avoir un déport négatif protégeant les pièces mécaniques des gravillons et du sable et conçu pour laisser suffisamment d'espace pour les gros freins. Structure très résistante en alliage léger AS7, avec traitement thermique T6 conformément aux réglementations...

***Informations Techniques :***

*Charge maximum : 1400kg Prévoir le kit de montage A3.000073.03 comprenant la visserie spécifique et cache moyeu (pour une jante)*
*Taille : 8x17" Déport : ET 30 Entraxe : 5x127 Alésage : 71.6 mm*
*Couleur : noir brillant*

**Référence : SE4160330141**
Prix : **402,00 € TTC/PIECE**

## JANTE ALUMINIUM RENFORCE RAID EVO CORSE DAKAR ZERO 8x17" ET 30 NOIR MAT JEEP WRANGLER JL

La jante Dakar Zéro, issue de la Dakar Corse, spécialement développée pour la compétition, est la version dédiée aux véhicules tout terrain. Les rayons internes du bord de la jante ont un profil qui rentre vers le centre, ce qui permet d'avoir un déport négatif protégeant les pièces mécaniques des gravillons et du sable et conçu pour laisser suffisamment d'espace pour les gros freins. Structure très résistante en alliage léger AS7, avec traitement thermique T6 conformément aux réglementations...

***Informations Techniques :***

*Charge maximum : 1400kg Prévoir le kit de montage A3.000073.03 comprenant la visserie spécifique et cache moyeu (pour une jante) Taille : 8x17" Déport : ET 30 Entraxe : 5x127 Alésage : 71.6 mm Couleur : noir mat*

**Référence : SE4160330041**
Prix : **379,00 € TTC/PIECE**

## JANTE ALUMINIUM RENFORCÉE EVO CORSE ATLAS BL ANTHRACITE 8x17" SANS RING

ATLAS BL est la nouvelle roue de la gamme tout-terrain d'EvoCorse. Il s'agit d'une roue en alliage durable avec un profil en 12 rayons qui se trouve entièrement à l'intérieur de la jante du pneu pour protéger les rayons et les composants mécaniques du gravier et du sable. Le revêtement en poudre à trois couches donne à la roue une résistance à l'usure supérieure à la moyenne, ainsi qu'un aspect constamment bien entretenu même après les sorties les plus difficiles. La configuration BL...

***Informations Techniques :***

*Indice de charge : 1400Kg poids : entre 14 et 17kg selon les spécificités choisies Entraxe et déport à confirmer selon le véhicule (Entraxe possible de 114 à 150) Déport avec ring de protection entre -40 et +45 Déport avec Ring Beadlock entre -52 et +32 Poids entre 15.9 et 16.9Kg Couleur ANTHRACITE*

**Référence : ATLAS-BL-AN**
Prix : **381,00 € TTC/PIECE**

## JANTE ALUMINIUM RENFORCÉE EVO CORSE ATLAS BL ANTHRACITE AVEC RING BEADLOCK ALUMINIUM 9X17"

ATLAS BL est la nouvelle roue de la gamme tout-terrain d'EvoCorse. Il s'agit d'une roue en alliage durable avec un profil en 12 rayons qui se trouve entièrement à l'intérieur de la jante du pneu pour protéger les rayons et les composants mécaniques du gravier et du sable. Le revêtement en poudre à trois couches donne à la roue une résistance à l'usure supérieure à la moyenne, ainsi qu'un aspect constamment bien entretenu même après les sorties les plus difficiles. La configuration BL...

***Informations Techniques :***

*Indice de charge : 1250Kg Entraxe et déport à confirmer selon le véhicule (Entraxe possible de 114 à 150) Déport avec Ring Beadlock entre -40 et +45 Poids entre 16.5 et 18.1Kg Couleur ANTHRACITE*

**Référence : ATLAS-BL-AN-RING-BL-A**
Prix : **585,00 € TTC/KIT**

## JANTE ALUMINIUM RENFORCÉE EVO CORSE ATLAS BL ANTHRACITE AVEC RING BEADLOCK CUIVRÉ 9X17"

ATLAS BL est la nouvelle roue de la gamme tout-terrain d'EvoCorse. Il s'agit d'une roue en alliage durable avec un profil en 12 rayons qui se trouve entièrement à l'intérieur de la jante du pneu pour protéger les rayons et les composants mécaniques du gravier et du sable. Le revêtement en poudre à trois couches donne à la roue une résistance à l'usure supérieure à la moyenne, ainsi qu'un aspect constamment bien entretenu même après les sorties les plus difficiles. La configuration BL...

***Informations Techniques :***

*Indice de charge : 1250Kg Entraxe et déport à confirmer selon le véhicule (Entraxe possible de 114 à 150) Déport avec Ring Beadlock entre -40 et +45 Poids entre 16.5 et 18.1Kg Couleur ANTHRACITE*

**Référence : ATLAS-BL-AN-RING-BL-G**
Prix : **585,00 € TTC/KIT**

## JANTE ALUMINIUM RENFORCÉE EVO CORSE ATLAS BL ANTHRACITE AVEC RING BEADLOCK NOIR 9X17"

ATLAS BL est la nouvelle roue de la gamme tout-terrain d'EvoCorse. Il s'agit d'une roue en alliage durable avec un profil en 12 rayons qui se trouve entièrement à l'intérieur de la jante du pneu pour protéger les rayons et les composants mécaniques du gravier et du sable. Le revêtement en poudre à trois couches donne à la roue une résistance à l'usure supérieure à la moyenne, ainsi qu'un aspect constamment bien entretenu même après les sorties les plus difficiles. La configuration BL...

***Informations Techniques :***

*Indice de charge : 1250Kg Entraxe et déport à confirmer selon le véhicule (Entraxe possible de 114 à 150) Déport avec Ring Beadlock entre -40 et +45 Poids entre 16.5 et 18.1Kg Couleur ANTHRACITE*

**Référence : ATLAS-BL-AN-RING-BL-B**
Prix : **585,00 € TTC/KIT**

## JANTE ALUMINIUM RENFORCÉE EVO CORSE ATLAS BL ANTHRACITE AVEC RING DE PROTECTION 8x17"

ATLAS BL est la nouvelle roue de la gamme tout-terrain d'EvoCorse. Il s'agit d'une roue en alliage durable avec un profil en 12 rayons qui se trouve entièrement à l'intérieur de la jante du pneu pour protéger les rayons et les composants mécaniques du gravier et du sable. Le revêtement en poudre à trois couches donne à la roue une résistance à l'usure supérieure à la moyenne, ainsi qu'un aspect constamment bien entretenu même après les sorties les plus difficiles. La configuration BL...

***Informations Techniques :***

*Indice de charge : 1250Kg Entraxe et déport à confirmer selon le véhicule (Entraxe possible de 114 à 150) Déport avec Ring Beadlock entre -40 et +33 Poids entre 15.1 et 16.1Kg Couleur ANTHRACITE*

**Référence : ATLAS-BL-AN-RING-PRO**
Prix : **512,00 € TTC/KIT**

## JANTE ALUMINIUM RENFORCÉE EVO CORSE ATLAS BL BLANC 8x17" AVEC RING DE PROTECTION

ATLAS BL est la nouvelle roue de la gamme tout-terrain d'EvoCorse. Il s'agit d'une roue en alliage durable avec un profil en 12 rayons qui se trouve entièrement à l'intérieur de la jante du pneu pour protéger les rayons et les composants mécaniques du gravier et du sable. Le revêtement en poudre à trois couches donne à la roue une résistance à l'usure supérieure à la moyenne, ainsi qu'un aspect constamment bien entretenu même après les sorties les plus difficiles. La configuration BL...

***Informations Techniques :***

*Indice de charge : 1250Kg Entraxe et déport à confirmer selon le véhicule (Entraxe possible de 114 à 150) Déport avec Ring Beadlock entre -40 et +33 Poids entre 15.1 et 16.1Kg Couleur BLANC MAT*

**Référence : ATLAS-BL-W-RING-PRO**
Prix : **500,00 € TTC/KIT**

## JANTE ALUMINIUM RENFORCÉE EVO CORSE ATLAS BL BLANC 8x17" SANS RING

ATLAS BL est la nouvelle roue de la gamme tout-terrain d'EvoCorse. Il s'agit d'une roue en alliage durable avec un profil en 12 rayons qui se trouve entièrement à l'intérieur de la jante du pneu pour protéger les rayons et les composants mécaniques du gravier et du sable. Le revêtement en poudre à trois couches donne à la roue une résistance à l'usure supérieure à la moyenne, ainsi qu'un aspect constamment bien entretenu même après les sorties les plus difficiles. La configuration BL...

***Informations Techniques :***

*Indice de charge : 1400Kg Entraxe et déport à confirmer selon le véhicule (Entraxe possible de 114 à 150) Déport avec ring de protection entre -40 et +45 Déport avec Ring Beadlock entre -52 et +32 Poids entre 15.9 et 16.9Kg Couleur BLANC MAT*

**Référence : ATLAS-BL-W**
Prix : **369,00 € TTC/PIECE**

## JANTE ALUMINIUM RENFORCÉE EVO CORSE ATLAS BL BLANC AVEC RING BEADLOCK ALUMINIUM 9x17"

ATLAS BL est la nouvelle roue de la gamme tout-terrain d'EvoCorse. Il s'agit d'une roue en alliage durable avec un profil en 12 rayons qui se trouve entièrement à l'intérieur de la jante du pneu pour protéger les rayons et les composants mécaniques du gravier et du sable. Le revêtement en poudre à trois couches donne à la roue une résistance à l'usure supérieure à la moyenne, ainsi qu'un aspect constamment bien entretenu même après les sorties les plus difficiles. La configuration BL...

***Informations Techniques :***

*Indice de charge : 1250Kg Entraxe et déport à confirmer selon le véhicule (Entraxe possible de 114 à 150) Déport avec Ring Beadlock entre -40 et +45 Poids entre 16.5 et 18.1Kg Couleur BLANC MAT*

**Référence : ATLAS-BL-W-RING-BL-A**
Prix : **573,00 € TTC/KIT**

## JANTE ALUMINIUM RENFORCÉE EVO CORSE ATLAS BL BLANC AVEC RING BEADLOCK CUIVRÉ 9x17"

ATLAS BL est la nouvelle roue de la gamme tout-terrain d'EvoCorse. Il s'agit d'une roue en alliage durable avec un profil en 12 rayons qui se trouve entièrement à l'intérieur de la jante du pneu pour protéger les rayons et les composants mécaniques du gravier et du sable. Le revêtement en poudre à trois couches donne à la roue une résistance à l'usure supérieure à la moyenne, ainsi qu'un aspect constamment bien entretenu même après les sorties les plus difficiles. La configuration BL...

***Informations Techniques :***

*Indice de charge : 1250Kg Entraxe et déport à confirmer selon le véhicule (Entraxe possible de 114 à 150) Déport avec Ring Beadlock entre -40 et +45 Poids entre 16.5 et 18.1Kg Couleur BLANC MAT*

**Référence : ATLAS-BL-W-RING-BL-G**
Prix : **573,00 € TTC/KIT**

## JANTE ALUMINIUM RENFORCÉE EVO CORSE ATLAS BL BLANC AVEC RING BEADLOCK NOIR 9x17"

ATLAS BL est la nouvelle roue de la gamme tout-terrain d'EvoCorse. Il s'agit d'une roue en alliage durable avec un profil en 12 rayons qui se trouve entièrement à l'intérieur de la jante du pneu pour protéger les rayons et les composants mécaniques du gravier et du sable. Le revêtement en poudre à trois couches donne à la roue une résistance à l'usure supérieure à la moyenne, ainsi qu'un aspect constamment bien entretenu même après les sorties les plus difficiles. La configuration BL...

***Informations Techniques :***

*Indice de charge : 1250Kg Entraxe et déport à confirmer selon le véhicule (Entraxe possible de 114 à 150) Déport avec Ring Beadlock entre -40 et +45 Poids entre 16.5 et 18.1Kg Couleur BLANC MAT*

**Référence : ATLAS-BL-W-RING-BL-B**
Prix : **573,00 € TTC/KIT**

COULEUR PRÉSENTÉE : BRONZE MAT

## JANTE ALUMINIUM RENFORCÉE EVO CORSE ATLAS BL BRONZE BRILLANT 8x17" AVEC RING DE PROTECTION

ATLAS BL est la nouvelle roue de la gamme tout-terrain d'EvoCorse. Il s'agit d'une roue en alliage durable avec un profil en 12 rayons qui se trouve entièrement à l'intérieur de la jante du pneu pour protéger les rayons et les composants mécaniques du gravier et du sable. Le revêtement en poudre à trois couches donne à la roue une résistance à l'usure supérieure à la moyenne, ainsi qu'un aspect constamment bien entretenu même après les sorties les plus difficiles. La configuration BL...

***Informations Techniques :***

*Indice de charge : 1250Kg Entraxe et déport à confirmer selon le véhicule (Entraxe possible de 114 à 150) Déport avec Ring Beadlock entre -40 et +33 Poids entre 15.1 et 16.1Kg Couleur BRONZE BRILLANT*

**Référence : ATLAS-BL-BZB-RING-PRO**
Prix : **512,00 € TTC/KIT**

COULEUR PRÉSENTÉE : BRONZE MAT

## JANTE ALUMINIUM RENFORCÉE EVO CORSE ATLAS BL BRONZE BRILLANT 8x17" SANS RING

ATLAS BL est la nouvelle roue de la gamme tout-terrain d'EvoCorse. Il s'agit d'une roue en alliage durable avec un profil en 12 rayons qui se trouve entièrement à l'intérieur de la jante du pneu pour protéger les rayons et les composants mécaniques du gravier et du sable. Le revêtement en poudre à trois couches donne à la roue une résistance à l'usure supérieure à la moyenne, ainsi qu'un aspect constamment bien entretenu même après les sorties les plus difficiles. La configuration BL...

***Informations Techniques :***

*Indice de charge : 1400Kg Entraxe et déport à confirmer selon le véhicule (Entraxe possible de 114 à 150) Déport avec ring de protection entre -40 et +45 Déport avec Ring Beadlock entre -52 et +32 Poids entre 15.9 et 16.9Kg Couleur BRONZE BRILLANT*

**Référence : ATLAS-BL-BZB**
Prix : **381,00 € TTC/PIECE**

COULEUR PRÉSENTÉE : ANTHRACITE

## JANTE ALUMINIUM RENFORCÉE EVO CORSE ATLAS BL BRONZE BRILLANT AVEC RING BEADLOCK ALUMINIUM 9x17"

ATLAS BL est la nouvelle roue de la gamme tout-terrain d'EvoCorse. Il s'agit d'une roue en alliage durable avec un profil en 12 rayons qui se trouve entièrement à l'intérieur de la jante du pneu pour protéger les rayons et les composants mécaniques du gravier et du sable. Le revêtement en poudre à trois couches donne à la roue une résistance à l'usure supérieure à la moyenne, ainsi qu'un aspect constamment bien entretenu même après les sorties les plus difficiles. La configuration BL...

***Informations Techniques :***

*Indice de charge : 1250Kg Entraxe et déport à confirmer selon le véhicule (Entraxe possible de 114 à 150) Déport avec Ring Beadlock entre -40 et +45 Poids entre 16.5 et 18.1Kg Couleur BRONZE BRILLANT*

**Référence : ATLAS-BL-BZB-RING-BL-A**
Prix : **585,00 € TTC/KIT**

COULEUR PRÉSENTÉE : BRONZE MAT

## JANTE ALUMINIUM RENFORCÉE EVO CORSE ATLAS BL BRONZE BRILLANT AVEC RING BEADLOCK CUIVRÉ 9x17"

ATLAS BL est la nouvelle roue de la gamme tout-terrain d'EvoCorse. Il s'agit d'une roue en alliage durable avec un profil en 12 rayons qui se trouve entièrement à l'intérieur de la jante du pneu pour protéger les rayons et les composants mécaniques du gravier et du sable. Le revêtement en poudre à trois couches donne à la roue une résistance à l'usure supérieure à la moyenne, ainsi qu'un aspect constamment bien entretenu même après les sorties les plus difficiles. La configuration BL...

***Informations Techniques :***

*Indice de charge : 1250Kg Entraxe et déport à confirmer selon le véhicule (Entraxe possible de 114 à 150) Déport avec Ring Beadlock entre -40 et +45 Poids entre 16.5 et 18.1Kg Couleur BRONZE BRILLANT*

**Référence : ATLAS-BL-BZB-RING-BL-G**
Prix : **585,00 € TTC/KIT**

COULEUR PRÉSENTÉE : BRONZE MAT

## JANTE ALUMINIUM RENFORCÉE EVO CORSE ATLAS BL BRONZE BRILLANT AVEC RING BEADLOCK NOIR 9x17"

ATLAS BL est la nouvelle roue de la gamme tout-terrain d'EvoCorse. Il s'agit d'une roue en alliage durable avec un profil en 12 rayons qui se trouve entièrement à l'intérieur de la jante du pneu pour protéger les rayons et les composants mécaniques du gravier et du sable. Le revêtement en poudre à trois couches donne à la roue une résistance à l'usure supérieure à la moyenne, ainsi qu'un aspect constamment bien entretenu même après les sorties les plus difficiles. La configuration BL...

***Informations Techniques :***

*Indice de charge : 1250Kg Entraxe et déport à confirmer selon le véhicule (Entraxe possible de 114 à 150) Déport avec Ring Beadlock entre -40 et +45 Poids entre 16.5 et 18.1Kg Couleur BRONZE BRILLANT*

**Référence : ATLAS-BL-BZB-RING-BL-B**
Prix : **585,00 € TTC/KIT**

## JANTE ALUMINIUM RENFORCÉE EVO CORSE ATLAS BL BRONZE MAT 8x17" AVEC RING DE PROTECTION

ATLAS BL est la nouvelle roue de la gamme tout-terrain d'EvoCorse. Il s'agit d'une roue en alliage durable avec un profil en 12 rayons qui se trouve entièrement à l'intérieur de la jante du pneu pour protéger les rayons et les composants mécaniques du gravier et du sable. Le revêtement en poudre à trois couches donne à la roue une résistance à l'usure supérieure à la moyenne, ainsi qu'un aspect constamment bien entretenu même après les sorties les plus difficiles. La configuration BL...

***Informations Techniques :***

*Indice de charge : 1250Kg Entraxe et déport à confirmer selon le véhicule (Entraxe possible de 114 à 150) Déport avec Ring Beadlock entre -40 et +33 Poids entre 15.1 et 16.1Kg Couleur BRONZE MAT*

**Référence : ATLAS-BL-BZM-RING-PRO**
Prix : **512,00 € TTC/KIT**

## JANTE ALUMINIUM RENFORCÉE EVO CORSE ATLAS BL BRONZE MAT 8x17" SANS RING

ATLAS BL est la nouvelle roue de la gamme tout-terrain d'EvoCorse. Il s'agit d'une roue en alliage durable avec un profil en 12 rayons qui se trouve entièrement à l'intérieur de la jante du pneu pour protéger les rayons et les composants mécaniques du gravier et du sable. Le revêtement en poudre à trois couches donne à la roue une résistance à l'usure supérieure à la moyenne, ainsi qu'un aspect constamment bien entretenu même après les sorties les plus difficiles. La configuration BL...

***Informations Techniques :***

*Indice de charge : 1400Kg Entraxe et déport à confirmer selon le véhicule (Entraxe possible de 114 à 150) Déport avec ring de protection entre -40 et +45 Déport avec Ring Beadlock entre -52 et +32 Poids entre 15.9 et 16.9Kg Couleur BRONZE MAT*

**Référence : ATLAS-BL-BZM**
Prix : **381,00 € TTC/PIECE**

COULEUR PRÉSENTÉE : ANTHRACITE

## JANTE ALUMINIUM RENFORCÉE EVO CORSE ATLAS BL BRONZE MAT AVEC RING BEADLOCK ALUMINIUM 9x17"

ATLAS BL est la nouvelle roue de la gamme tout-terrain d'EvoCorse. Il s'agit d'une roue en alliage durable avec un profil en 12 rayons qui se trouve entièrement à l'intérieur de la jante du pneu pour protéger les rayons et les composants mécaniques du gravier et du sable. Le revêtement en poudre à trois couches donne à la roue une résistance à l'usure supérieure à la moyenne, ainsi qu'un aspect constamment bien entretenu même après les sorties les plus difficiles. La configuration BL...

***Informations Techniques :***

*Indice de charge : 1250Kg Entraxe et déport à confirmer selon le véhicule (Entraxe possible de 114 à 150) Déport avec Ring Beadlock entre -40 et +45 Poids entre 16.5 et 18.1Kg Couleur BRONZE MAT*

**Référence : ATLAS-BL-BZM-RING-GL-A**
Prix : **585,00 € TTC/KIT**

## JANTE ALUMINIUM RENFORCÉE EVO CORSE ATLAS BL BRONZE MAT AVEC RING BEADLOCK CUIVRÉ 9x17"

ATLAS BL est la nouvelle roue de la gamme tout-terrain d'EvoCorse. Il s'agit d'une roue en alliage durable avec un profil en 12 rayons qui se trouve entièrement à l'intérieur de la jante du pneu pour protéger les rayons et les composants mécaniques du gravier et du sable. Le revêtement en poudre à trois couches donne à la roue une résistance à l'usure supérieure à la moyenne, ainsi qu'un aspect constamment bien entretenu même après les sorties les plus difficiles. La configuration BL...

***Informations Techniques :***

*Indice de charge : 1250Kg Entraxe et déport à confirmer selon le véhicule (Entraxe possible de 114 à 150) Déport avec Ring Beadlock entre -40 et +45 Poids entre 16.5 et 18.1Kg Couleur BRONZE MAT*

**Référence : ATLAS-BL-BZM-RING-GL-G**
Prix : **585,00 € TTC/KIT**

## JANTE ALUMINIUM RENFORCÉE EVO CORSE ATLAS BL BRONZE MAT AVEC RING BEADLOCK NOIR 9x17"

ATLAS BL est la nouvelle roue de la gamme tout-terrain d'EvoCorse. Il s'agit d'une roue en alliage durable avec un profil en 12 rayons qui se trouve entièrement à l'intérieur de la jante du pneu pour protéger les rayons et les composants mécaniques du gravier et du sable. Le revêtement en poudre à trois couches donne à la roue une résistance à l'usure supérieure à la moyenne, ainsi qu'un aspect constamment bien entretenu même après les sorties les plus difficiles. La configuration BL...

***Informations Techniques :***

*Indice de charge : 1250Kg Entraxe et déport à confirmer selon le véhicule (Entraxe possible de 114 à 150) Déport avec Ring Beadlock entre -40 et +45 Poids entre 16.5 et 18.1Kg Couleur BRONZE MAT*

**Référence : ATLAS-BL-BZM-RING-GL-B**
Prix : **585,00 € TTC/KIT**

## JANTE ALUMINIUM RENFORCÉE EVO CORSE ATLAS BL NOIR BRILLANT 8x17" AVEC RING DE PROTECTION

ATLAS BL est la nouvelle roue de la gamme tout-terrain d'EvoCorse. Il s'agit d'une roue en alliage durable avec un profil en 12 rayons qui se trouve entièrement à l'intérieur de la jante du pneu pour protéger les rayons et les composants mécaniques du gravier et du sable. Le revêtement en poudre à trois couches donne à la roue une résistance à l'usure supérieure à la moyenne, ainsi qu'un aspect constamment bien entretenu même après les sorties les plus difficiles. La configuration BL...

***Informations Techniques :***

*Indice de charge : 1250Kg Entraxe et déport à confirmer selon le véhicule (Entraxe possible de 114 à 150) Déport avec Ring Beadlock entre -40 et +33 Poids entre 15.1 et 16.1Kg Couleur NOIR BRILLANT*

**Référence : ATLAS-BL-BB-RING-PRO**
Prix : **512,00 € TTC/KIT**

## JANTE ALUMINIUM RENFORCÉE EVO CORSE ATLAS BL NOIR BRILLANT 8x17" SANS RING

ATLAS BL est la nouvelle roue de la gamme tout-terrain d'EvoCorse. Il s'agit d'une roue en alliage durable avec un profil en 12 rayons qui se trouve entièrement à l'intérieur de la jante du pneu pour protéger les rayons et les composants mécaniques du gravier et du sable. Le revêtement en poudre à trois couches donne à la roue une résistance à l'usure supérieure à la moyenne, ainsi qu'un aspect constamment bien entretenu même après les sorties les plus difficiles. La configuration BL...

***Informations Techniques :***

*Indice de charge : 1400Kg Entraxe et déport à confirmer selon le véhicule (Entraxe possible de 114 à 150) Déport avec ring de protection entre -40 et +45 Déport avec Ring Beadlock entre -52 et +32 Poids entre 15.9 et 16.9Kg Couleur NOIR BRILLANT*

**Référence : ATLAS-BL-BB**
Prix : **381,00 € TTC/PIECE**

## JANTE ALUMINIUM RENFORCÉE EVO CORSE ATLAS BL NOIR BRILLANT AVEC RING BEADLOCK ALUMINIUM 9x17"

ATLAS BL est la nouvelle roue de la gamme tout-terrain d'EvoCorse. Il s'agit d'une roue en alliage durable avec un profil en 12 rayons qui se trouve entièrement à l'intérieur de la jante du pneu pour protéger les rayons et les composants mécaniques du gravier et du sable. Le revêtement en poudre à trois couches donne à la roue une résistance à l'usure supérieure à la moyenne, ainsi qu'un aspect constamment bien entretenu même après les sorties les plus difficiles. La configuration BL...

***Informations Techniques :***

*Indice de charge : 1250Kg Entraxe et déport à confirmer selon le véhicule (Entraxe possible de 114 à 150) Déport avec Ring Beadlock entre -40 et +45 Poids entre 16.5 et 18.1Kg Couleur NOIR BRILLANT*

**Référence : ATLAS-BL-BB-RING-BL-A**
Prix : **585,00 € TTC/KIT**

## JANTE ALUMINIUM RENFORCÉE EVO CORSE ATLAS BL NOIR BRILLANT AVEC RING BEADLOCK CUIVRÉ 9x17"

ATLAS BL est la nouvelle roue de la gamme tout-terrain d'EvoCorse. Il s'agit d'une roue en alliage durable avec un profil en 12 rayons qui se trouve entièrement à l'intérieur de la jante du pneu pour protéger les rayons et les composants mécaniques du gravier et du sable. Le revêtement en poudre à trois couches donne à la roue une résistance à l'usure supérieure à la moyenne, ainsi qu'un aspect constamment bien entretenu même après les sorties les plus difficiles. La configuration BL...

***Informations Techniques :***

*Indice de charge : 1250Kg Entraxe et déport à confirmer selon le véhicule (Entraxe possible de 114 à 150) Déport avec Ring Beadlock entre -40 et +45 Poids entre 16.5 et 18.1Kg Couleur NOIR BRILLANT*

**Référence : ATLAS-BL-BB-RING-BL-G**
Prix : **585,00 € TTC/KIT**

## JANTE ALUMINIUM RENFORCÉE EVO CORSE ATLAS BL NOIR BRILLANT AVEC RING BEADLOCK NOIR 9x17"

ATLAS BL est la nouvelle roue de la gamme tout-terrain d'EvoCorse. Il s'agit d'une roue en alliage durable avec un profil en 12 rayons qui se trouve entièrement à l'intérieur de la jante du pneu pour protéger les rayons et les composants mécaniques du gravier et du sable. Le revêtement en poudre à trois couches donne à la roue une résistance à l'usure supérieure à la moyenne, ainsi qu'un aspect constamment bien entretenu même après les sorties les plus difficiles. La configuration BL...

***Informations Techniques :***

*Indice de charge : 1250Kg Entraxe et déport à confirmer selon le véhicule (Entraxe possible de 114 à 150) Déport avec Ring Beadlock entre -40 et +45 Poids entre 16.5 et 18.1Kg Couleur NOIR BRILLANT*

**Référence : ATLAS-BL-BB-RING-BL-B**
Prix : **585,00 € TTC/KIT**

## JANTE ALUMINIUM RENFORCÉE EVO CORSE ATLAS BL NOIR MAT 8x17" AVEC RING DE PROTECTION

ATLAS BL est la nouvelle roue de la gamme tout-terrain d'EvoCorse. Il s'agit d'une roue en alliage durable avec un profil en 12 rayons qui se trouve entièrement à l'intérieur de la jante du pneu pour protéger les rayons et les composants mécaniques du gravier et du sable. Le revêtement en poudre à trois couches donne à la roue une résistance à l'usure supérieure à la moyenne, ainsi qu'un aspect constamment bien entretenu même après les sorties les plus difficiles. La configuration BL...

***Informations Techniques :***

*Indice de charge : 1250Kg Entraxe et déport à confirmer selon le véhicule (Entraxe possible de 114 à 150) Déport avec Ring Beadlock entre -40 et +33 Poids entre 15.1 et 16.1Kg Couleur NOIR MAT*

**Référence : ATLAS-BL-BM-RING-PRO**
Prix : **500,00 € TTC/KIT**

## JANTE ALUMINIUM RENFORCÉE EVO CORSE ATLAS BL NOIR MAT 8x17" SANS RING

ATLAS BL est la nouvelle roue de la gamme tout-terrain d'EvoCorse. Il s'agit d'une roue en alliage durable avec un profil en 12 rayons qui se trouve entièrement à l'intérieur de la jante du pneu pour protéger les rayons et les composants mécaniques du gravier et du sable. Le revêtement en poudre à trois couches donne à la roue une résistance à l'usure supérieure à la moyenne, ainsi qu'un aspect constamment bien entretenu même après les sorties les plus difficiles. La configuration BL...

***Informations Techniques :***

*Indice de charge : 1400Kg Entraxe et déport à confirmer selon le véhicule (Entraxe possible de 114 à 150) Déport avec ring de protection entre -40 et +45 Déport avec Ring Beadlock entre -52 et +32 Poids entre 15.9 et 16.9Kg Couleur NOIR MAT*

**Référence : ATLAS-BL-BM**
Prix : **369,00 € TTC/PIECE**

## JANTE ALUMINIUM RENFORCÉE EVO CORSE ATLAS BL NOIR MAT AVEC RING BEADLOCK ALUMINIUM 9x17"

ATLAS BL est la nouvelle roue de la gamme tout-terrain d'EvoCorse. Il s'agit d'une roue en alliage durable avec un profil en 12 rayons qui se trouve entièrement à l'intérieur de la jante du pneu pour protéger les rayons et les composants mécaniques du gravier et du sable. Le revêtement en poudre à trois couches donne à la roue une résistance à l'usure supérieure à la moyenne, ainsi qu'un aspect constamment bien entretenu même après les sorties les plus difficiles. La configuration BL...

***Informations Techniques :***

*Indice de charge : 1250Kg Entraxe et déport à confirmer selon le véhicule (Entraxe possible de 114 à 150) Déport avec Ring Beadlock entre -40 et +45 Poids entre 16.5 et 18.1Kg Couleur NOIR MAT*

**Référence : ATLAS-BL-BM-RING-BL-A**
Prix : **573,00 € TTC/KIT**

## JANTE ALUMINIUM RENFORCÉE EVO CORSE ATLAS BL NOIR MAT AVEC RING BEADLOCK CUIVRÉ 9x17"

ATLAS BL est la nouvelle roue de la gamme tout-terrain d'EvoCorse. Il s'agit d'une roue en alliage durable avec un profil en 12 rayons qui se trouve entièrement à l'intérieur de la jante du pneu pour protéger les rayons et les composants mécaniques du gravier et du sable. Le revêtement en poudre à trois couches donne à la roue une résistance à l'usure supérieure à la moyenne, ainsi qu'un aspect constamment bien entretenu même après les sorties les plus difficiles. La configuration BL...

***Informations Techniques :***

*Indice de charge : 1250Kg Entraxe et déport à confirmer selon le véhicule (Entraxe possible de 114 à 150) Déport avec Ring Beadlock entre -40 et +45 Poids entre 16.5 et 18.1Kg Couleur NOIR MAT*

**Référence : ATLAS-BL-BM-RING-BL-G**
Prix : **573,00 € TTC/KIT**

## JANTE ALUMINIUM RENFORCÉE EVO CORSE ATLAS BL NOIR MAT AVEC RING BEADLOCK NOIR 9x17"

ATLAS BL est la nouvelle roue de la gamme tout-terrain d'EvoCorse. Il s'agit d'une roue en alliage durable avec un profil en 12 rayons qui se trouve entièrement à l'intérieur de la jante du pneu pour protéger les rayons et les composants mécaniques du gravier et du sable. Le revêtement en poudre à trois couches donne à la roue une résistance à l'usure supérieure à la moyenne, ainsi qu'un aspect constamment bien entretenu même après les sorties les plus difficiles. La configuration BL...

***Informations Techniques :***

*Indice de charge : 1250Kg Entraxe et déport à confirmer selon le véhicule (Entraxe possible de 114 à 150) Déport avec Ring Beadlock entre -40 et +45 Poids entre 16.5 et 18.1Kg Couleur NOIR MAT*

**Référence : ATLAS-BL-BM-RING-BL-B**
Prix : **573,00 € TTC/KIT**

COULEUR PRÉSENTÉE : BRONZE MAT

## JANTE ALUMINIUM RENFORCÉE EVO CORSE ATLAS BL OR 8x17" AVEC RING DE PROTECTION

ATLAS BL est la nouvelle roue de la gamme tout-terrain d'EvoCorse. Il s'agit d'une roue en alliage durable avec un profil en 12 rayons qui se trouve entièrement à l'intérieur de la jante du pneu pour protéger les rayons et les composants mécaniques du gravier et du sable. Le revêtement en poudre à trois couches donne à la roue une résistance à l'usure supérieure à la moyenne, ainsi qu'un aspect constamment bien entretenu même après les sorties les plus difficiles. La configuration BL...

***Informations Techniques :***

*Indice de charge : 1250Kg Entraxe et déport à confirmer selon le véhicule (Entraxe possible de 114 à 150) Déport avec Ring Beadlock entre -40 et +33 Poids entre 15.1 et 16.1Kg Couleur OR*

**Référence : ATLAS-BL-OR-RING-PRO**
Prix : **512,00 € TTC/KIT**

COULEUR PRÉSENTÉE : BRONZE MAT

## JANTE ALUMINIUM RENFORCÉE EVO CORSE ATLAS BL OR 8x17" SANS RING

ATLAS BL est la nouvelle roue de la gamme tout-terrain d'EvoCorse. Il s'agit d'une roue en alliage durable avec un profil en 12 rayons qui se trouve entièrement à l'intérieur de la jante du pneu pour protéger les rayons et les composants mécaniques du gravier et du sable. Le revêtement en poudre à trois couches donne à la roue une résistance à l'usure supérieure à la moyenne, ainsi qu'un aspect constamment bien entretenu même après les sorties les plus difficiles. La configuration BL...

***Informations Techniques :***

*Indice de charge : 1400Kg Entraxe et déport à confirmer selon le véhicule (Entraxe possible de 114 à 150) Déport avec ring de protection entre -40 et +45 Déport avec Ring Beadlock entre -52 et +32 Poids entre 15.9 et 16.9Kg Couleur OR*

**Référence : ATLAS-BL-OR**
Prix : **381,00 € TTC/PIECE**

COULEUR PRÉSENTÉE : ANTHRACITE

## JANTE ALUMINIUM RENFORCÉE EVO CORSE ATLAS BL OR AVEC RING BEADLOCK ALUMINIUM 9x17"

ATLAS BL est la nouvelle roue de la gamme tout-terrain d'EvoCorse. Il s'agit d'une roue en alliage durable avec un profil en 12 rayons qui se trouve entièrement à l'intérieur de la jante du pneu pour protéger les rayons et les composants mécaniques du gravier et du sable. Le revêtement en poudre à trois couches donne à la roue une résistance à l'usure supérieure à la moyenne, ainsi qu'un aspect constamment bien entretenu même après les sorties les plus difficiles. La configuration BL...

***Informations Techniques :***

*Indice de charge : 1250Kg Entraxe et déport à confirmer selon le véhicule (Entraxe possible de 114 à 150) Déport avec Ring Beadlock entre -40 et +45 Poids entre 16.5 et 18.1Kg Couleur OR*

**Référence : ATLAS-BL-OR-RING-BL-A**
Prix : **585,00 € TTC/KIT**

COULEUR PRÉSENTÉE : BRONZE MAT

## JANTE ALUMINIUM RENFORCÉE EVO CORSE ATLAS BL OR AVEC RING BEADLOCK CUIVRÉ 9x17"

ATLAS BL est la nouvelle roue de la gamme tout-terrain d'EvoCorse. Il s'agit d'une roue en alliage durable avec un profil en 12 rayons qui se trouve entièrement à l'intérieur de la jante du pneu pour protéger les rayons et les composants mécaniques du gravier et du sable. Le revêtement en poudre à trois couches donne à la roue une résistance à l'usure supérieure à la moyenne, ainsi qu'un aspect constamment bien entretenu même après les sorties les plus difficiles. La configuration BL...

***Informations Techniques :***

*Indice de charge : 1250Kg Entraxe et déport à confirmer selon le véhicule (Entraxe possible de 114 à 150) Déport avec Ring Beadlock entre -40 et +45 Poids entre 16.5 et 18.1Kg Couleur OR*

**Référence : ATLAS-BL-OR-RING-BL-G**
Prix : **585,00 € TTC/KIT**

COULEUR PRÉSENTÉE : BRONZE MAT

## JANTE ALUMINIUM RENFORCÉE EVO CORSE ATLAS BL OR AVEC RING BEADLOCK NOIR 9x17"

ATLAS BL est la nouvelle roue de la gamme tout-terrain d'EvoCorse. Il s'agit d'une roue en alliage durable avec un profil en 12 rayons qui se trouve entièrement à l'intérieur de la jante du pneu pour protéger les rayons et les composants mécaniques du gravier et du sable. Le revêtement en poudre à trois couches donne à la roue une résistance à l'usure supérieure à la moyenne, ainsi qu'un aspect constamment bien entretenu même après les sorties les plus difficiles. La configuration BL...

***Informations Techniques :***

*Indice de charge : 1250Kg Entraxe et déport à confirmer selon le véhicule (Entraxe possible de 114 à 150) Déport avec Ring Beadlock entre -40 et +45 Poids entre 16.5 et 18.1Kg Couleur OR*

**Référence : ATLAS-BL-OR-RING-BL-B**
Prix : **585,00 € TTC/KIT**

COULEUR PRÉSENTÉE / ANTHRACITE

## JANTE ALUMINIUM RENFORCÉE EVO CORSE ATLAS BL SILVER 8x17" AVEC RING DE PROTECTION

ATLAS BL est la nouvelle roue de la gamme tout-terrain d'EvoCorse. Il s'agit d'une roue en alliage durable avec un profil en 12 rayons qui se trouve entièrement à l'intérieur de la jante du pneu pour protéger les rayons et les composants mécaniques du gravier et du sable. Le revêtement en poudre à trois couches donne à la roue une résistance à l'usure supérieure à la moyenne, ainsi qu'un aspect constamment bien entretenu même après les sorties les plus difficiles. La configuration BL...

***Informations Techniques :***

*Indice de charge : 1250Kg Entraxe et déport à confirmer selon le véhicule (Entraxe possible de 114 à 150) Déport avec Ring Beadlock entre -40 et +33 Poids entre 15.1 et 16.1Kg Couleur SILVER*

**Référence : ATLAS-BL-SI-RING-PRO**
Prix : **512,00 € TTC/KIT**

COULEUR PRÉSENTÉE / ANTHRACITE

## JANTE ALUMINIUM RENFORCÉE EVO CORSE ATLAS BL SILVER 8x17" SANS RING

ATLAS BL est la nouvelle JANTE de la gamme tout-terrain d'EvoCorse. Il s'agit d'une JANTE en alliage durable avec un profil en 12 rayons qui se trouve entièrement à l'intérieur de la jante du pneu pour protéger les rayons et les composants mécaniques du gravier et du sable. Le revêtement en poudre à trois couches donne à la roue une résistance à l'usure supérieure à la moyenne, ainsi qu'un aspect constamment bien entretenu même après les sorties les plus difficiles. La configuration BL...

***Informations Techniques :***

*Indice de charge : 1400Kg Entraxe et déport à confirmer selon le véhicule (Entraxe possible de 114 à 150) Déport avec ring de protection entre -40 et +45 Déport avec Ring Beadlock entre -52 et +32 Poids entre 15.9 et 16.9Kg Couleur SILVER*

**Référence : ATLAS-BL-SI**
Prix : **381,00 € TTC/PIECE**

COULEUR PRÉSENTÉE : ANTHRACITE

## JANTE ALUMINIUM RENFORCÉE EVO CORSE ATLAS BL SILVER AVEC RING BEADLOCK ALUMINIUM 9x17"

ATLAS BL est la nouvelle JANTE de la gamme tout-terrain d'EvoCorse. Il s'agit d'une JANTE en alliage durable avec un profil en 12 rayons qui se trouve entièrement à l'intérieur de la jante du pneu pour protéger les rayons et les composants mécaniques du gravier et du sable. Le revêtement en poudre à trois couches donne à la roue une résistance à l'usure supérieure à la moyenne, ainsi qu'un aspect constamment bien entretenu même après les sorties les plus difficiles. La configuration BL...

***Informations Techniques :***

*Indice de charge : 1250Kg Entraxe et déport à confirmer selon le véhicule (Entraxe possible de 114 à 150) Déport avec Ring Beadlock entre -40 et +45 Poids entre 16.5 et 18.1Kg Couleur SILVER*

**Référence : ATLAS-BL-SI-RING-BL-A**
Prix : **585,00 € TTC/KIT**

COULEUR PRÉSENTÉE : ATHRACITE

## JANTE ALUMINIUM RENFORCÉE EVO CORSE ATLAS BL SILVER AVEC RING BEADLOCK CUIVRÉ 9x17"

ATLAS BL est la nouvelle JANTE de la gamme tout-terrain d'EvoCorse. Il s'agit d'une JANTE en alliage durable avec un profil en 12 rayons qui se trouve entièrement à l'intérieur de la jante du pneu pour protéger les rayons et les composants mécaniques du gravier et du sable. Le revêtement en poudre à trois couches donne à la roue une résistance à l'usure supérieure à la moyenne, ainsi qu'un aspect constamment bien entretenu même après les sorties les plus difficiles. La configuration BL...

***Informations Techniques :***

*Indice de charge : 1250Kg Entraxe et déport à confirmer selon le véhicule (Entraxe possible de 114 à 150) Déport avec Ring Beadlock entre -40 et +45 Poids entre 16.5 et 18.1Kg Couleur SILVER*

**Référence : ATLAS-BL-SI-RING-BL-G**
Prix : **585,00 € TTC/KIT**

COULEUR PRÉSENTÉE : ANTHRACITE

## JANTE ALUMINIUM RENFORCÉE EVO CORSE ATLAS BL SILVER AVEC RING BEADLOCK NOIR 9x17"

ATLAS BL est la nouvelle JANTE de la gamme tout-terrain d'EvoCorse. Il s'agit d'une JANTE en alliage durable avec un profil en 12 rayons qui se trouve entièrement à l'intérieur de la jante du pneu pour protéger les rayons et les composants mécaniques du gravier et du sable. Le revêtement en poudre à trois couches donne à la roue une résistance à l'usure supérieure à la moyenne, ainsi qu'un aspect constamment bien entretenu même après les sorties les plus difficiles. La configuration BL...

***Informations Techniques :***

*Indice de charge : 1250Kg Entraxe et déport à confirmer selon le véhicule (Entraxe possible de 114 à 150) Déport avec Ring Beadlock entre -40 et +45 Poids entre 16.5 et 18.1Kg Couleur SILVER*

**Référence : ATLAS-BL-SI-RING-BL-B**
Prix : **585,00 € TTC/KIT**

## JANTE ATLAS NK ANTHRACITE 8x17"

ATLAS NK est la nouvelle roue de la gamme tout-terrain d'EvoCorse. Il s'agit d'une roue en alliage durable avec un profil en 12 rayons qui se trouve entièrement à l'intérieur de la jante du pneu pour protéger les rayons et les composants mécaniques du gravier et du sable. Le revêtement en poudre à trois couches donne à la roue une résistance à l'usure supérieure à la moyenne, ainsi qu'un aspect constamment bien entretenu même après les sorties les plus difficiles. La configuration "NaKed"...

***Informations Techniques :***

*Indice de charge : 1250Kg poids : entre 14 et 17kg selon les spécificités choisies Entraxe et déport à confirmer selon le véhicule*

**Référence : ATLAS-NK-AN**
Prix : **369,00 € TTC/PIECE**

## JANTE ATLAS NK ANTHRACITE MAT 8x17"

ATLAS NK est la nouvelle roue de la gamme tout-terrain d'EvoCorse. Il s'agit d'une roue en alliage durable avec un profil en 12 rayons qui se trouve entièrement à l'intérieur de la jante du pneu pour protéger les rayons et les composants mécaniques du gravier et du sable. Le revêtement en poudre à trois couches donne à la roue une résistance à l'usure supérieure à la moyenne, ainsi qu'un aspect constamment bien entretenu même après les sorties les plus difficiles. La configuration "NaKed"...

***Informations Techniques :***

*Indice de charge : 1250Kg poids : entre 14 et 17kg selon les spécificités choisies Entraxe et déport à confirmer selon le véhicule*

**Référence : ATLAS-NK-ANM**
Prix : **369,00 € TTC/PIECE**

# EQUIPEMENTS POUR JEEP WRANGLER JL 2019 -

## JANTE ATLAS NK BLANCHE 8x17"

ATLAS NK est la nouvelle roue de la gamme tout-terrain d'EvoCorse. Il s'agit d'une roue en alliage durable avec un profil en 12 rayons qui se trouve entièrement à l'intérieur de la jante du pneu pour protéger les rayons et les composants mécaniques du gravier et du sable. Le revêtement en poudre à trois couches donne à la roue une résistance à l'usure supérieure à la moyenne, ainsi qu'un aspect constamment bien entretenu même après les sorties les plus difficiles. La configuration "NaKed"...

***Informations Techniques :***

*Indice de charge : 1250Kg poids : entre 14 et 17kg selon les spécificités choisies Entraxe et déport à confirmer selon le véhicule Entraxe entre 5x114.3 et 5x150*

**Référence : ATLAS-NK-WH**
Prix : **354,00 € TTC/PIECE**

## JANTE ATLAS NK BRONZE BRILLANT 8x17"

ATLAS NK est la nouvelle roue de la gamme tout-terrain d'EvoCorse. Il s'agit d'une roue en alliage durable avec un profil en 12 rayons qui se trouve entièrement à l'intérieur de la jante du pneu pour protéger les rayons et les composants mécaniques du gravier et du sable. Le revêtement en poudre à trois couches donne à la roue une résistance à l'usure supérieure à la moyenne, ainsi qu'un aspect constamment bien entretenu même après les sorties les plus difficiles. La configuration "NaKed"...

***Informations Techniques :***

*Indice de charge : 1250Kg poids : entre 14 et 17kg selon les spécificités choisies Entraxe et déport à confirmer selon le véhicule Entraxe entre 5x114.3 et 5x150*

**Référence : ATLAS-NK-BRZB**
Prix : **369,00 € TTC/PIECE**

## JANTE ATLAS NK BRONZE MAT 8x17"

ATLAS NK est la nouvelle roue de la gamme tout-terrain d'EvoCorse. Il s'agit d'une roue en alliage durable avec un profil en 12 rayons qui se trouve entièrement à l'intérieur de la jante du pneu pour protéger les rayons et les composants mécaniques du gravier et du sable. Le revêtement en poudre à trois couches donne à la roue une résistance à l'usure supérieure à la moyenne, ainsi qu'un aspect constamment bien entretenu même après les sorties les plus difficiles. La configuration "NaKed"...

***Informations Techniques :***

*Indice de charge : 1250Kg poids : entre 14 et 17kg selon les spécificités choisies Entraxe et déport à confirmer selon le véhicule Entraxe entre 5x114.3 et 5x150*

**Référence : ATLAS-NK-BRZM**
Prix : **369,00 € TTC/PIECE**

## JANTE ATLAS NK NOIR BRILLANT 8x17"

ATLAS NK est la nouvelle roue de la gamme tout-terrain d'EvoCorse. Il s'agit d'une roue en alliage durable avec un profil en 12 rayons qui se trouve entièrement à l'intérieur de la jante du pneu pour protéger les rayons et les composants mécaniques du gravier et du sable. Le revêtement en poudre à trois couches donne à la roue une résistance à l'usure supérieure à la moyenne, ainsi qu'un aspect constamment bien entretenu même après les sorties les plus difficiles. La configuration "NaKed"...

***Informations Techniques :***

*Indice de charge : 1250Kg poids : entre 14 et 17kg selon les spécificités choisies Entraxe et déport à confirmer selon le véhicule Entraxe possibles de 5 ou 6 trous de 114 à 150*

**Référence : ATLAS-NK-BB**
Prix : **369,00 € TTC/PIECE**

## JANTE ATLAS NK NOIR MAT 8x17"

ATLAS NK est la nouvelle roue de la gamme tout-terrain d'EvoCorse. Il s'agit d'une roue en alliage durable avec un profil en 12 rayons qui se trouve entièrement à l'intérieur de la jante du pneu pour protéger les rayons et les composants mécaniques du gravier et du sable. Le revêtement en poudre à trois couches donne à la roue une résistance à l'usure supérieure à la moyenne, ainsi qu'un aspect constamment bien entretenu même après les sorties les plus difficiles. La configuration "NaKed"...

***Informations Techniques :***

*Indice de charge : 1250Kg poids : entre 14 et 17kg selon les spécificités choisies Entraxe et déport à confirmer selon le véhicule Entraxe entre 5x114.3 et 5x150*

**Référence : ATLAS-NK-BM**
Prix : **354,00 € TTC/PIECE**

## JANTE ATLAS NK OR 8x17"

ATLAS NK est la nouvelle roue de la gamme tout-terrain d'EvoCorse. Il s'agit d'une roue en alliage durable avec un profil en 12 rayons qui se trouve entièrement à l'intérieur de la jante du pneu pour protéger les rayons et les composants mécaniques du gravier et du sable. Le revêtement en poudre à trois couches donne à la roue une résistance à l'usure supérieure à la moyenne, ainsi qu'un aspect constamment bien entretenu même après les sorties les plus difficiles. La configuration "NaKed"...

***Informations Techniques :***

*Indice de charge : 1250Kg poids : entre 14 et 17kg selon les spécificités choisies Entraxe et déport à confirmer selon le véhicule Entraxe entre 5x114.3 et 5x150*

**Référence : ATLAS-NK-OR**
Prix : **369,00 € TTC/PIECE**

## JANTE ATLAS NK SILVER 8x17"

ATLAS NK est la nouvelle roue de la gamme tout-terrain d'EvoCorse. Il s'agit d'une roue en alliage durable avec un profil en 12 rayons qui se trouve entièrement à l'intérieur de la jante du pneu pour protéger les rayons et les composants mécaniques du gravier et du sable. Le revêtement en poudre à trois couches donne à la roue une résistance à l'usure supérieure à la moyenne, ainsi qu'un aspect constamment bien entretenu même après les sorties les plus difficiles. La configuration "NaKed"...

***Informations Techniques :***

*Indice de charge : 1250Kg poids : entre 14 et 17kg selon les spécificités choisies Entraxe et déport à confirmer selon le véhicule*

**Référence : ATLAS-NK-SI**
Prix : **369,00 € TTC/PIECE**

# JANTES BEADLOCK

## JANTE ACIER BEADLOCK GOSS SOFT8 BLACK MAT

Jante acier Beadlock Soft8 Finition black mat le montage Beadlock rend le pneu solidaire de la jante, même à très basse pression utilisation exclusive en compétition livré sans visserie ni cache moyeu se monte sur le véhicule avec de possibles modifications de carrosserie (nous consulter pour confirmer la compatibilité de votre véhicule) modèle disponible en : Largeur Diamètre Nb de trous Entraxe Déport Center bore 9 17 5 127 -10 84

**Références :**

**773BK** - JANTE ACIER BEADLOCK GOSS SOFT8 BLACK MAT 9 X 17 ENTRAXE 5 X 127 DEPORT -10
Prix : 273,00 € TTC/PIECE
**773NBK** - JANTE ACIER BEADLOCK GOSS SOFT8 BLACK MAT 9 X 17 ENTRAXE 5 X 127 DEPORT -25
Prix : 273,00 € TTC/PIECE

## JANTE ALUMINIUM RENFORCÉE EVO CORSE ATLAS BL ANTHRACITE AVEC RING BEADLOCK ALUMINIUM 9X17"

ATLAS BL est la nouvelle roue de la gamme tout-terrain d'EvoCorse. Il s'agit d'une roue en alliage durable avec un profil en 12 rayons qui se trouve entièrement à l'intérieur de la jante du pneu pour protéger les rayons et les composants mécaniques du gravier et du sable. Le revêtement en poudre à trois couches donne à la roue une résistance à l'usure supérieure à la moyenne, ainsi qu'un aspect constamment bien entretenu même après les sorties les plus difficiles. La configuration BL...

***Informations Techniques :***

*Indice de charge : 1250Kg Entraxe et déport à confirmer selon le véhicule (Entraxe possible de 114 à 150) Déport avec Ring Beadlock entre -40 et +45 Poids entre 16.5 et 18.1Kg Couleur ANTHRACITE*

**Référence : ATLAS-BL-AN-RING-BL-A**
Prix : **585,00 € TTC/KIT**

## JANTE ALUMINIUM RENFORCÉE EVO CORSE ATLAS BL ANTHRACITE AVEC RING BEADLOCK CUIVRÉ 9X17"

ATLAS BL est la nouvelle roue de la gamme tout-terrain d'EvoCorse. Il s'agit d'une roue en alliage durable avec un profil en 12 rayons qui se trouve entièrement à l'intérieur de la jante du pneu pour protéger les rayons et les composants mécaniques du gravier et du sable. Le revêtement en poudre à trois couches donne à la roue une résistance à l'usure supérieure à la moyenne, ainsi qu'un aspect constamment bien entretenu même après les sorties les plus difficiles. La configuration BL...

***Informations Techniques :***

*Indice de charge : 1250Kg Entraxe et déport à confirmer selon le véhicule (Entraxe possible de 114 à 150) Déport avec Ring Beadlock entre -40 et +45 Poids entre 16.5 et 18.1Kg Couleur ANTHRACITE*

**Référence : ATLAS-BL-AN-RING-BL-G**
Prix : **585,00 € TTC/KIT**

## JANTE ALUMINIUM RENFORCÉE EVO CORSE ATLAS BL ANTHRACITE AVEC RING BEADLOCK NOIR 9X17"

ATLAS BL est la nouvelle roue de la gamme tout-terrain d'EvoCorse. Il s'agit d'une roue en alliage durable avec un profil en 12 rayons qui se trouve entièrement à l'intérieur de la jante du pneu pour protéger les rayons et les composants mécaniques du gravier et du sable. Le revêtement en poudre à trois couches donne à la roue une résistance à l'usure supérieure à la moyenne, ainsi qu'un aspect constamment bien entretenu même après les sorties les plus difficiles. La configuration BL...

***Informations Techniques :***

*Indice de charge : 1250Kg Entraxe et déport à confirmer selon le véhicule (Entraxe possible de 114 à 150) Déport avec Ring Beadlock entre -40 et +45 Poids entre 16.5 et 18.1Kg Couleur ANTHRACITE*

**Référence : ATLAS-BL-AN-RING-BL-B**
Prix : **585,00 € TTC/KIT**

## JANTE ALUMINIUM RENFORCÉE EVO CORSE ATLAS BL BLANC AVEC RING BEADLOCK ALUMINIUM 9x17"

ATLAS BL est la nouvelle roue de la gamme tout-terrain d'EvoCorse. Il s'agit d'une roue en alliage durable avec un profil en 12 rayons qui se trouve entièrement à l'intérieur de la jante du pneu pour protéger les rayons et les composants mécaniques du gravier et du sable. Le revêtement en poudre à trois couches donne à la roue une résistance à l'usure supérieure à la moyenne, ainsi qu'un aspect constamment bien entretenu même après les sorties les plus difficiles. La configuration BL...

***Informations Techniques :***

*Indice de charge : 1250Kg Entraxe et déport à confirmer selon le véhicule (Entraxe possible de 114 à 150) Déport avec Ring Beadlock entre -40 et +45 Poids entre 16.5 et 18.1Kg Couleur BLANC MAT*

**Référence : ATLAS-BL-W-RING-BL-A**
Prix : **573,00 € TTC/KIT**

## JANTE ALUMINIUM RENFORCÉE EVO CORSE ATLAS BL BLANC AVEC RING BEADLOCK CUIVRÉ 9x17"

ATLAS BL est la nouvelle roue de la gamme tout-terrain d'EvoCorse. Il s'agit d'une roue en alliage durable avec un profil en 12 rayons qui se trouve entièrement à l'intérieur de la jante du pneu pour protéger les rayons et les composants mécaniques du gravier et du sable. Le revêtement en poudre à trois couches donne à la roue une résistance à l'usure supérieure à la moyenne, ainsi qu'un aspect constamment bien entretenu même après les sorties les plus difficiles. La configuration BL...

***Informations Techniques :***

*Indice de charge : 1250Kg Entraxe et déport à confirmer selon le véhicule (Entraxe possible de 114 à 150) Déport avec Ring Beadlock entre -40 et +45 Poids entre 16.5 et 18.1Kg Couleur BLANC MAT*

**Référence : ATLAS-BL-W-RING-BL-G**
Prix : **573,00 € TTC/KIT**

## JANTE ALUMINIUM RENFORCÉE EVO CORSE ATLAS BL BLANC AVEC RING BEADLOCK NOIR 9x17"

ATLAS BL est la nouvelle roue de la gamme tout-terrain d'EvoCorse. Il s'agit d'une roue en alliage durable avec un profil en 12 rayons qui se trouve entièrement à l'intérieur de la jante du pneu pour protéger les rayons et les composants mécaniques du gravier et du sable. Le revêtement en poudre à trois couches donne à la roue une résistance à l'usure supérieure à la moyenne, ainsi qu'un aspect constamment bien entretenu même après les sorties les plus difficiles. La configuration BL...

***Informations Techniques :***

*Indice de charge : 1250Kg Entraxe et déport à confirmer selon le véhicule (Entraxe possible de 114 à 150) Déport avec Ring Beadlock entre -40 et +45 Poids entre 16.5 et 18.1Kg Couleur BLANC MAT*

**Référence : ATLAS-BL-W-RING-BL-B**
Prix : **573,00 € TTC/KIT**

COULEUR PRÉSENTÉE : ANTHRACITE

## JANTE ALUMINIUM RENFORCÉE EVO CORSE ATLAS BL BRONZE BRILLANT AVEC RING BEADLOCK ALUMINIUM 9x17"

ATLAS BL est la nouvelle roue de la gamme tout-terrain d'EvoCorse. Il s'agit d'une roue en alliage durable avec un profil en 12 rayons qui se trouve entièrement à l'intérieur de la jante du pneu pour protéger les rayons et les composants mécaniques du gravier et du sable. Le revêtement en poudre à trois couches donne à la roue une résistance à l'usure supérieure à la moyenne, ainsi qu'un aspect constamment bien entretenu même après les sorties les plus difficiles. La configuration BL...

***Informations Techniques :***

*Indice de charge : 1250Kg Entraxe et déport à confirmer selon le véhicule (Entraxe possible de 114 à 150) Déport avec Ring Beadlock entre -40 et +45 Poids entre 16.5 et 18.1Kg Couleur BRONZE BRILLANT*

**Référence : ATLAS-BL-BZB-RING-BL-A**
Prix : **585,00 € TTC/KIT**

COULEUR PRÉSENTÉE : BRONZE MAT

## JANTE ALUMINIUM RENFORCÉE EVO CORSE ATLAS BL BRONZE BRILLANT AVEC RING BEADLOCK CUIVRÉ 9x17"

ATLAS BL est la nouvelle roue de la gamme tout-terrain d'EvoCorse. Il s'agit d'une roue en alliage durable avec un profil en 12 rayons qui se trouve entièrement à l'intérieur de la jante du pneu pour protéger les rayons et les composants mécaniques du gravier et du sable. Le revêtement en poudre à trois couches donne à la roue une résistance à l'usure supérieure à la moyenne, ainsi qu'un aspect constamment bien entretenu même après les sorties les plus difficiles. La configuration BL...

***Informations Techniques :***

*Indice de charge : 1250Kg Entraxe et déport à confirmer selon le véhicule (Entraxe possible de 114 à 150) Déport avec Ring Beadlock entre -40 et +45 Poids entre 16.5 et 18.1Kg Couleur BRONZE BRILLANT*

**Référence : ATLAS-BL-BZB-RING-BL-G**
Prix : **585,00 € TTC/KIT**

COULEUR PRÉSENTÉE : BRONZE MAT

## JANTE ALUMINIUM RENFORCÉE EVO CORSE ATLAS BL BRONZE BRILLANT AVEC RING BEADLOCK NOIR 9x17"

ATLAS BL est la nouvelle roue de la gamme tout-terrain d'EvoCorse. Il s'agit d'une roue en alliage durable avec un profil en 12 rayons qui se trouve entièrement à l'intérieur de la jante du pneu pour protéger les rayons et les composants mécaniques du gravier et du sable. Le revêtement en poudre à trois couches donne à la roue une résistance à l'usure supérieure à la moyenne, ainsi qu'un aspect constamment bien entretenu même après les sorties les plus difficiles. La configuration BL...

***Informations Techniques :***

*Indice de charge : 1250Kg Entraxe et déport à confirmer selon le véhicule (Entraxe possible de 114 à 150) Déport avec Ring Beadlock entre -40 et +45 Poids entre 16.5 et 18.1Kg Couleur BRONZE BRILLANT*

**Référence : ATLAS-BL-BZB-RING-BL-B**
Prix : **585,00 € TTC/KIT**

COULEUR PRÉSENTÉE : ANTHRACITE

## JANTE ALUMINIUM RENFORCÉE EVO CORSE ATLAS BL BRONZE MAT AVEC RING BEADLOCK ALUMINIUM 9x17"

ATLAS BL est la nouvelle roue de la gamme tout-terrain d'EvoCorse. Il s'agit d'une roue en alliage durable avec un profil en 12 rayons qui se trouve entièrement à l'intérieur de la jante du pneu pour protéger les rayons et les composants mécaniques du gravier et du sable. Le revêtement en poudre à trois couches donne à la roue une résistance à l'usure supérieure à la moyenne, ainsi qu'un aspect constamment bien entretenu même après les sorties les plus difficiles. La configuration BL...

***Informations Techniques :***

*Indice de charge : 1250Kg Entraxe et déport à confirmer selon le véhicule (Entraxe possible de 114 à 150) Déport avec Ring Beadlock entre -40 et +45 Poids entre 16.5 et 18.1Kg Couleur BRONZE MAT*

**Référence : ATLAS-BL-BZM-RING-GL-A**
Prix : **585,00 € TTC/KIT**

## JANTE ALUMINIUM RENFORCÉE EVO CORSE ATLAS BL BRONZE MAT AVEC RING BEADLOCK CUIVRÉ 9x17"

ATLAS BL est la nouvelle roue de la gamme tout-terrain d'EvoCorse. Il s'agit d'une roue en alliage durable avec un profil en 12 rayons qui se trouve entièrement à l'intérieur de la jante du pneu pour protéger les rayons et les composants mécaniques du gravier et du sable. Le revêtement en poudre à trois couches donne à la roue une résistance à l'usure supérieure à la moyenne, ainsi qu'un aspect constamment bien entretenu même après les sorties les plus difficiles. La configuration BL...

***Informations Techniques :***

*Indice de charge : 1250Kg Entraxe et déport à confirmer selon le véhicule (Entraxe possible de 114 à 150) Déport avec Ring Beadlock entre -40 et +45 Poids entre 16.5 et 18.1Kg Couleur BRONZE MAT*

**Référence : ATLAS-BL-BZM-RING-GL-G**
Prix : **585,00 € TTC/KIT**

## JANTE ALUMINIUM RENFORCÉE EVO CORSE ATLAS BL BRONZE MAT AVEC RING BEADLOCK NOIR 9x17"

ATLAS BL est la nouvelle roue de la gamme tout-terrain d'EvoCorse. Il s'agit d'une roue en alliage durable avec un profil en 12 rayons qui se trouve entièrement à l'intérieur de la jante du pneu pour protéger les rayons et les composants mécaniques du gravier et du sable. Le revêtement en poudre à trois couches donne à la roue une résistance à l'usure supérieure à la moyenne, ainsi qu'un aspect constamment bien entretenu même après les sorties les plus difficiles. La configuration BL...

***Informations Techniques :***

*Indice de charge : 1250Kg Entraxe et déport à confirmer selon le véhicule (Entraxe possible de 114 à 150) Déport avec Ring Beadlock entre -40 et +45 Poids entre 16.5 et 18.1Kg Couleur BRONZE MAT*

**Référence : ATLAS-BL-BZM-RING-GL-B**
Prix : **585,00 € TTC/KIT**

## JANTE ALUMINIUM RENFORCÉE EVO CORSE ATLAS BL NOIR BRILLANT AVEC RING BEADLOCK ALUMINIUM 9x17"

ATLAS BL est la nouvelle roue de la gamme tout-terrain d'EvoCorse. Il s'agit d'une roue en alliage durable avec un profil en 12 rayons qui se trouve entièrement à l'intérieur de la jante du pneu pour protéger les rayons et les composants mécaniques du gravier et du sable. Le revêtement en poudre à trois couches donne à la roue une résistance à l'usure supérieure à la moyenne, ainsi qu'un aspect constamment bien entretenu même après les sorties les plus difficiles. La configuration BL...

***Informations Techniques :***

*Indice de charge : 1250Kg Entraxe et déport à confirmer selon le véhicule (Entraxe possible de 114 à 150) Déport avec Ring Beadlock entre -40 et +45 Poids entre 16.5 et 18.1Kg Couleur NOIR BRILLANT*

**Référence : ATLAS-BL-BB-RING-BL-A**
Prix : **585,00 € TTC/KIT**

## JANTE ALUMINIUM RENFORCÉE EVO CORSE ATLAS BL NOIR BRILLANT AVEC RING BEADLOCK CUIVRÉ 9x17"

ATLAS BL est la nouvelle roue de la gamme tout-terrain d'EvoCorse. Il s'agit d'une roue en alliage durable avec un profil en 12 rayons qui se trouve entièrement à l'intérieur de la jante du pneu pour protéger les rayons et les composants mécaniques du gravier et du sable. Le revêtement en poudre à trois couches donne à la roue une résistance à l'usure supérieure à la moyenne, ainsi qu'un aspect constamment bien entretenu même après les sorties les plus difficiles. La configuration BL...

***Informations Techniques :***

*Indice de charge : 1250Kg Entraxe et déport à confirmer selon le véhicule (Entraxe possible de 114 à 150) Déport avec Ring Beadlock entre -40 et +45 Poids entre 16.5 et 18.1Kg Couleur NOIR BRILLANT*

**Référence : ATLAS-BL-BB-RING-BL-G**
Prix : **585,00 € TTC/KIT**

## JANTE ALUMINIUM RENFORCÉE EVO CORSE ATLAS BL NOIR BRILLANT AVEC RING BEADLOCK NOIR 9x17"

ATLAS BL est la nouvelle roue de la gamme tout-terrain d'EvoCorse. Il s'agit d'une roue en alliage durable avec un profil en 12 rayons qui se trouve entièrement à l'intérieur de la jante du pneu pour protéger les rayons et les composants mécaniques du gravier et du sable. Le revêtement en poudre à trois couches donne à la roue une résistance à l'usure supérieure à la moyenne, ainsi qu'un aspect constamment bien entretenu même après les sorties les plus difficiles. La configuration BL...

***Informations Techniques :***

*Indice de charge : 1250Kg Entraxe et déport à confirmer selon le véhicule (Entraxe possible de 114 à 150) Déport avec Ring Beadlock entre -40 et +45 Poids entre 16.5 et 18.1Kg Couleur NOIR BRILLANT*

**Référence : ATLAS-BL-BB-RING-BL-B**
Prix : **585,00 € TTC/KIT**

## JANTE ALUMINIUM RENFORCÉE EVO CORSE ATLAS BL NOIR MAT AVEC RING BEADLOCK ALUMINIUM 9x17"

ATLAS BL est la nouvelle roue de la gamme tout-terrain d'EvoCorse. Il s'agit d'une roue en alliage durable avec un profil en 12 rayons qui se trouve entièrement à l'intérieur de la jante du pneu pour protéger les rayons et les composants mécaniques du gravier et du sable. Le revêtement en poudre à trois couches donne à la roue une résistance à l'usure supérieure à la moyenne, ainsi qu'un aspect constamment bien entretenu même après les sorties les plus difficiles. La configuration BL...

***Informations Techniques :***

*Indice de charge : 1250Kg Entraxe et déport à confirmer selon le véhicule (Entraxe possible de 114 à 150) Déport avec Ring Beadlock entre -40 et +45 Poids entre 16.5 et 18.1Kg Couleur NOIR MAT*

**Référence : ATLAS-BL-BM-RING-BL-A**
Prix : **573,00 € TTC/KIT**

## JANTE ALUMINIUM RENFORCÉE EVO CORSE ATLAS BL NOIR MAT AVEC RING BEADLOCK CUIVRÉ 9x17"

ATLAS BL est la nouvelle roue de la gamme tout-terrain d'EvoCorse. Il s'agit d'une roue en alliage durable avec un profil en 12 rayons qui se trouve entièrement à l'intérieur de la jante du pneu pour protéger les rayons et les composants mécaniques du gravier et du sable. Le revêtement en poudre à trois couches donne à la roue une résistance à l'usure supérieure à la moyenne, ainsi qu'un aspect constamment bien entretenu même après les sorties les plus difficiles. La configuration BL...

***Informations Techniques :***

*Indice de charge : 1250Kg Entraxe et déport à confirmer selon le véhicule (Entraxe possible de 114 à 150) Déport avec Ring Beadlock entre -40 et +45 Poids entre 16.5 et 18.1Kg Couleur NOIR MAT*

**Référence : ATLAS-BL-BM-RING-BL-G**
Prix : **573,00 € TTC/KIT**

## JANTE ALUMINIUM RENFORCÉE EVO CORSE ATLAS BL NOIR MAT AVEC RING BEADLOCK NOIR 9x17"

ATLAS BL est la nouvelle roue de la gamme tout-terrain d'EvoCorse. Il s'agit d'une roue en alliage durable avec un profil en 12 rayons qui se trouve entièrement à l'intérieur de la jante du pneu pour protéger les rayons et les composants mécaniques du gravier et du sable. Le revêtement en poudre à trois couches donne à la roue une résistance à l'usure supérieure à la moyenne, ainsi qu'un aspect constamment bien entretenu même après les sorties les plus difficiles. La configuration BL...

***Informations Techniques :***

*Indice de charge : 1250Kg Entraxe et déport à confirmer selon le véhicule (Entraxe possible de 114 à 150) Déport avec Ring Beadlock entre -40 et +45 Poids entre 16.5 et 18.1Kg Couleur NOIR MAT*

**Référence : ATLAS-BL-BM-RING-BL-B**
Prix : **573,00 € TTC/KIT**

COULEUR PRÉSENTÉE : ANTHRACITE

## JANTE ALUMINIUM RENFORCÉE EVO CORSE ATLAS BL OR AVEC RING BEADLOCK ALUMINIUM 9x17"

ATLAS BL est la nouvelle roue de la gamme tout-terrain d'EvoCorse. Il s'agit d'une roue en alliage durable avec un profil en 12 rayons qui se trouve entièrement à l'intérieur de la jante du pneu pour protéger les rayons et les composants mécaniques du gravier et du sable. Le revêtement en poudre à trois couches donne à la roue une résistance à l'usure supérieure à la moyenne, ainsi qu'un aspect constamment bien entretenu même après les sorties les plus difficiles. La configuration BL...

***Informations Techniques :***

*Indice de charge : 1250Kg Entraxe et déport à confirmer selon le véhicule (Entraxe possible de 114 à 150) Déport avec Ring Beadlock entre -40 et +45 Poids entre 16.5 et 18.1Kg Couleur OR*

**Référence : ATLAS-BL-OR-RING-BL-A**
Prix : **585,00 € TTC/KIT**

COULEUR PRÉSENTÉE : BRONZE MAT

## JANTE ALUMINIUM RENFORCÉE EVO CORSE ATLAS BL OR AVEC RING BEADLOCK CUIVRÉ 9x17"

ATLAS BL est la nouvelle roue de la gamme tout-terrain d'EvoCorse. Il s'agit d'une roue en alliage durable avec un profil en 12 rayons qui se trouve entièrement à l'intérieur de la jante du pneu pour protéger les rayons et les composants mécaniques du gravier et du sable. Le revêtement en poudre à trois couches donne à la roue une résistance à l'usure supérieure à la moyenne, ainsi qu'un aspect constamment bien entretenu même après les sorties les plus difficiles. La configuration BL...

***Informations Techniques :***

*Indice de charge : 1250Kg Entraxe et déport à confirmer selon le véhicule (Entraxe possible de 114 à 150) Déport avec Ring Beadlock entre -40 et +45 Poids entre 16.5 et 18.1Kg Couleur OR*

**Référence : ATLAS-BL-OR-RING-BL-G**
Prix : **585,00 € TTC/KIT**

## JANTE ALUMINIUM RENFORCÉE EVO CORSE ATLAS BL OR AVEC RING BEADLOCK NOIR 9x17"

ATLAS BL est la nouvelle roue de la gamme tout-terrain d'EvoCorse. Il s'agit d'une roue en alliage durable avec un profil en 12 rayons qui se trouve entièrement à l'intérieur de la jante du pneu pour protéger les rayons et les composants mécaniques du gravier et du sable. Le revêtement en poudre à trois couches donne à la roue une résistance à l'usure supérieure à la moyenne, ainsi qu'un aspect constamment bien entretenu même après les sorties les plus difficiles. La configuration BL...

***Informations Techniques :***

*Indice de charge : 1250Kg Entraxe et déport à confirmer selon le véhicule (Entraxe possible de 114 à 150) Déport avec Ring Beadlock entre -40 et +45 Poids entre 16.5 et 18.1Kg Couleur OR*

**Référence : ATLAS-BL-OR-RING-BL-B**
Prix : **585,00 € TTC/KIT**

## JANTE ALUMINIUM RENFORCÉE EVO CORSE ATLAS BL SILVER AVEC RING BEADLOCK ALUMINIUM 9x17"

ATLAS BL est la nouvelle JANTE de la gamme tout-terrain d'EvoCorse. Il s'agit d'une JANTE en alliage durable avec un profil en 12 rayons qui se trouve entièrement à l'intérieur de la jante du pneu pour protéger les rayons et les composants mécaniques du gravier et du sable. Le revêtement en poudre à trois couches donne à la roue une résistance à l'usure supérieure à la moyenne, ainsi qu'un aspect constamment bien entretenu même après les sorties les plus difficiles. La configuration BL...

***Informations Techniques :***

*Indice de charge : 1250Kg Entraxe et déport à confirmer selon le véhicule (Entraxe possible de 114 à 150) Déport avec Ring Beadlock entre -40 et +45 Poids entre 16.5 et 18.1Kg Couleur SILVER*

**Référence : ATLAS-BL-SI-RING-BL-A**
Prix : **585,00 € TTC/KIT**

## JANTE ALUMINIUM RENFORCÉE EVO CORSE ATLAS BL SILVER AVEC RING BEADLOCK CUIVRÉ 9x17"

ATLAS BL est la nouvelle JANTE de la gamme tout-terrain d'EvoCorse. Il s'agit d'une JANTE en alliage durable avec un profil en 12 rayons qui se trouve entièrement à l'intérieur de la jante du pneu pour protéger les rayons et les composants mécaniques du gravier et du sable. Le revêtement en poudre à trois couches donne à la roue une résistance à l'usure supérieure à la moyenne, ainsi qu'un aspect constamment bien entretenu même après les sorties les plus difficiles. La configuration BL...

***Informations Techniques :***

*Indice de charge : 1250Kg Entraxe et déport à confirmer selon le véhicule (Entraxe possible de 114 à 150) Déport avec Ring Beadlock entre -40 et +45 Poids entre 16.5 et 18.1Kg Couleur SILVER*

**Référence : ATLAS-BL-SI-RING-BL-G**
Prix : **585,00 € TTC/KIT**

## JANTE ALUMINIUM RENFORCÉE EVO CORSE ATLAS BL SILVER AVEC RING BEADLOCK NOIR 9x17"

ATLAS BL est la nouvelle JANTE de la gamme tout-terrain d'EvoCorse. Il s'agit d'une JANTE en alliage durable avec un profil en 12 rayons qui se trouve entièrement à l'intérieur de la jante du pneu pour protéger les rayons et les composants mécaniques du gravier et du sable. Le revêtement en poudre à trois couches donne à la roue une résistance à l'usure supérieure à la moyenne, ainsi qu'un aspect constamment bien entretenu même après les sorties les plus difficiles. La configuration BL...

***Informations Techniques :***

*Indice de charge : 1250Kg Entraxe et déport à confirmer selon le véhicule (Entraxe possible de 114 à 150) Déport avec Ring Beadlock entre -40 et +45 Poids entre 16.5 et 18.1Kg Couleur SILVER*

**Référence : ATLAS-BL-SI-RING-BL-B**
Prix : **585,00 € TTC/KIT**

## JANTES TÔLES / ACIER

## JANTE ACIER GOSS DAYTONA STREET LOCK

Jante acier Goss Daytona Street Lock. Finition noire mat Ring gris anthracite avec visseries apparentes. Structure renforcée pour une utilisation Off-Road Look Beadlock (cette jante n'est pas une beadlock)livré sans visserie ni cache moyeuse monte sur le véhicule avec de possibles modifications de carrosserie (nous consulter pour confirmer la compatibilité de votre véhicule) modèle disponible en : Largeur Diamètre Nb de trous Entraxe Déport Center...

**Références :**

**663BK** - JANTE ACIER GOSS DAYTONA STREET LOCK 8 X 17 ENTRAXE 5 X 127 DEPORT 10
Prix : 222,00 € TTC/PIECE
**673BK** - JANTE ACIER GOSS DAYTONA STREET LOCK 9 X 17 ENTRAXE 5 X 127 DEPORT 0
Prix : 226,00 € TTC/PIECE

## JANTE ACIER GOSS MODULAR BLACK

Jante acier Modular Finition BLACKStructure renforcée pour une utilisation Off-Road livré sans visserie ni cache moyeu se monte sur le véhicule avec de possibles modifications de carrosserie (nous consulter pour confirmer la compatibilité de votre véhicule) modèle disponible en : Largeur Diamètre Nb de trous Entraxe Déport Center bore 8 16 5 127 10 84

**Références :**

**436BK** - JANTE ACIER GOSS MODULAR BLACK 8 X 16 ENTRAXE 5 X 127 DEPORT 10
Prix : 110,00 € TTC/PIECE

## JANTE ACIER GOSS SOFT8 BLACK MAT

Jante acier Soft8 Finition black matStructure renforcée pour une utilisation Off-Road livré sans visserie ni cache moyeu se monte sur le véhicule avec de possibles modifications de carrosserie (nous consulter pour confirmer la compatibilité de votre véhicule) modèle disponible en : Largeur Diamètre Nb de trous Entraxe Déport Center bore 8 17 5 127 10 84

**Références :**

**563BK** - JANTE ACIER GOSS SOFT8 BLACK MAT 8 X 17 ENTRAXE 5 X 127 DEPORT 10
Prix : 147,00 € TTC/PIECE
**573BK** - JANTE ACIER GOSS SOFT8 BLACK MAT 9 X 17 ENTRAXE 5 X 127 DEPORT 6
Prix : 151,00 € TTC/PIECE

145 RUE DE L'ÎLE NAPOLÉON
68100 MULHOUSE
TÉL: +33 (0)3 89 61 90 88 / FAX: +33 (0)3 89 61 70 67
**E-MAIL : vpc@equip-RAID.FR**

Magasin ouvert le lundi de 14h à 18h,
du mardi au vendredi de 9H à 12h et de 14h à 18h
et le samedi de 9h à 12h

Prix valables du 01/08/2025 au 31/08/2025
TVA 20% incluse
Document non contractuel (ref : cat_WRANGLERJL2019-_08_2025)
Photos non contractuelles

# ECLAIRAGE & ENERGIE

## ACCESSOIRES ÉLECTRIQUES

### FAISCEAU POUR BRANCHEMENT PHARE POUR JEEP WRANGLER JL

L'adaptateur de faisceau pour plein phares Quick-Fit est spécialement conçu pour s'adapter à tous les modèles de jeep jl et gladiator. il permet un branchement facile de vous longue portée ou barre led. Les ampoules de feux de route des véhicules nommés ci-dessus résident à l'intérieur d'un capuchon anti-poussière rigide scellé, donc l'utilisation d'adaptateurs de passage traditionnels signifie percer un trou à travers le capuchon anti-poussière du véhicule. Notre adaptateur piggy back Ford...

**Référence : JEEP-JL-ADAPT**
Prix : **39,00 € TTC/PIECE**

## PHARES & LONGUES-PORTÉES

### SUPPORTS DE FIXATION POUR PHARE SUR CARROSSERIE POUR JEEP WRANGLER JL

Support pour Jeep JL permettant de monter rapidement et facilement des lumières sur la carrosserie. Ils s'adaptent aux emplacements de montage en usine de la Jeep Wrangler JL, sans qu'il soit nécessaire de percer, ou de modifier le véhicule. Ces supports en acier epoxy noir sont conçus pour résister aux éléments. Vendu à la paire Permet de monter une lampe par support.**Ne se monte pas sur 4xe**

**Référence : BD447001**
Prix : **119,00 € TTC/PAIRE**

### SUPPORTS DE FIXATION POUR PHARE SUR CARROSSERIE POUR JEEP WRANGLER JL

Support pour Jeep JL permettant de monter rapidement et facilement des lumières sur la carrosserie. Ils s'adaptent aux emplacements de montage en usine de la Jeep Wrangler JL, sans qu'il soit nécessaire de percer, ou de modifier le véhicule. Ces supports en acier epoxy noir sont conçus pour résister aux éléments. Vendu à la paire Permet de monter deux lampes par support ou 1 lampe par support et une barre Led sur 1 point de fixation par support(voir photo)

**Référence : BD447007**
Prix : **146,00 € TTC/PAIRE**

## ACCESSOIRES MONTAGE LONGUES-PORTÉES

### FAISCEAU POUR BRANCHEMENT PHARE POUR JEEP WRANGLER JL

L'adaptateur de faisceau pour plein phares Quick-Fit est spécialement conçu pour s'adapter à tous les modèles de jeep jl et gladiator. il permet un branchement facile de vous longue portée ou barre led. Les ampoules de feux de route des véhicules nommés ci-dessus résident à l'intérieur d'un capuchon anti-poussière rigide scellé, donc l'utilisation d'adaptateurs de passage traditionnels signifie percer un trou à travers le capuchon anti-poussière du véhicule. Notre adaptateur piggy back Ford...

**Référence : JEEP-JL-ADAPT**
Prix : **39,00 € TTC/PIECE**

# PERFORMANCE & OPTIMISATION

## COMPÉTITION

## ACCESSOIRES COMPÉTITION

## BAVETTES BLANCHE SEMI-RIGIDES 328x498

Vendu à la paire. Bavettes blanches. Dimensions : 345x495mm. Couleur blanche. Epaisseur : 2mm. Silencieuses aux impacts, ne flottent pas avec la vitesse, facile à retailler / adapter.

**Référence : ACBA014**
Prix : **20,00 € TTC/PAIRE**

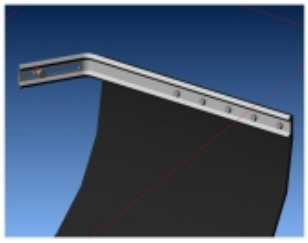

## KIT DE MONTAGE BAVETTES

Vendu à la paire. Kit complet pour réaliser avec facilité la fixation sur le véhicule de 2 bavettes grâce à deux équerres zinguées. Kit livré complet avec visserie et notice.

**Référence : ACBA113**
Prix : **26,00 € TTC/PAIRE**

## KIT SANGLES MONTAGE BAVETTES

Vendu à la paire. Kit de sangles grises permettant de relever à volonté les bavettes de votre véhicule. Kit complet pour une paire de bavette : Cames à griffe, sangle, équerres de renfort, visserie, notice.

**Référence : ACBA112**
Prix : **26,00 € TTC/PAIRE**

145 RUE DE L'ÎLE NAPOLÉON
68100 MULHOUSE
TÉL: +33 (0)3 89 61 90 88 / FAX: +33 (0)3 89 61 70 67
**E-MAIL : vpc@equip-RAID.FR**

Magasin ouvert le lundi de 14h à 18h,
du mardi au vendredi de 9H à 12h et de 14h à 18h
et le samedi de 9h à 12h

Prix valables du 01/08/2025 au 31/08/2025
TVA 20% incluse
Document non contractuel (ref : cat_WRANGLERJL2019-_08_2025)
Photos non contractuelles

### LOT DE DEUX BAVETTES ARRIERE POUR JEEP WRANGLER JL

Bavettes arrières en plastique dur pour Jeep Wrangler JL, non compatible avec pare choc arrière de remplacement.

**Référence : K82215333**
Prix : **80,00 € TTC/PAIRE**

### LOT DE DEUX BAVETTES AVANT POUR JEEP WRANGLER JL

Bavettes aVANT en plastique dur pour Jeep Wrangler JL, non compatible avec pare choc arrière de remplacement.

**Référence : K82215332**
Prix : **80,00 € TTC/PAIRE**

## ECHAPPEMENTS

### ECHAPPEMENT INOX : TUBE REMPLACEMENT SILENCIEUX ARRIERE (avec sortie polie) POUR JEEP WRANGLER JL 3.6 V6 DE 2019-

**Référence : JEEP113**
Prix : **274,00 € TTC/PIECE**

## FREINAGE RENFORCÉ

## DISQUE DE FREIN RENFORCÉ

### DISQUES AVANT DBA STREET SERIES LISSE POUR JEEP WRANGLER JT GLADIATOR 2020+ ET JL 2018+

Disque de frein DBA Street Series pourJeep Gladiator et Jeep Wrangler JL Vendu par paire se monte sur les véhicules suivants : JEEP WRANGLER JT GLADIATOR 2020+ JEEP WRANGLER JL 2.0 TURBO ET 2.2 TD 2018+

***Informations Techniques :***

*Diamètre extérieur : 330 mm Diamètre intérieur : 72 mm Epaisseur : 28 mm*

**Référence : DBA3212E**
Prix : **150,90 € TTC/PAIRE**

### DISQUES AVANT DBA STREET SERIES T2 VENTILE POUR JEEP WRANGLER JT GLADIATOR 2020+ ET JL 2018+

DBA a breveté son système de ventilation des disques "kangaroo Paw" ou Patte de Kangourou. Ce système permet une ventilation beaucoup plus efficace pour maintenir les disques aux températures les plus basses lors d'une utilisation intensive. L'utilisation du Kangaroo Paw en lieu et place des systèmes conventionnels à colonnes ou parois permet d'augmenter l'efficacité du refroidissement en comparaison avec la plupart des autres disques ventilés. Ce système réduit grandement le risque de...

***Informations Techniques :***

*Diamètre extérieur : 330 mm Diamètre intérieur : 72 mm Epaisseur : 28 mm*

**Référence : DBA3212S**
Prix : **463,30 € TTC/PAIRE**

## DISQUES AVANT DBA STREET SERIES T3 VENTILE POUR JEEP WRANGLER JT GLADIATOR 2020+ ET JL 2019+

DBA a breveté son système de ventilation des disques "kangaroo Paw" ou Patte de Kangourou. Ce système permet une ventilation beaucoup plus efficace pour maintenir les disques aux températures les plus basses lors d'une utilisation intensive. L'utilisation du Kangaroo Paw en lieu et place des systèmes conventionnels à colonnes ou parois permet d'augmenter l'efficacité du refroidissement en comparaison avec la plupart des autres disques ventilés. Ce système réduit grandement le risque de...

***Informations Techniques :***

*Diamètre extérieur : 330 mm Diamètre intérieur : 72 mm Epaisseur : 28 mm*

**Référence : DBA43212S**
Prix : **550,00 € TTC/PAIRE**

## PLAQUETTES DE FREIN RENFORCÉES

## JEU PLAQUETTES DE FREIN AVANT DBA STREET PERFORMANCE POUR JEEP WRANGLER JT GLADIATOR 2020+ ET JL 2019+

Les plaquettes de frein Street Performance (SP) de DBA ont été conçues pour les conducteurs à la recherche de performances de freinage améliorées. Les plaquettes de frein DBA Street Performance sont développée pour fournir une réponse de friction efficace à l'application de la pédale et offrir une faible usure et une minimisation de la poussière. DBA recommande les plaquettes de frein Street Performance pour une conduite au quotidien et les véhicules de performance, les 4x4 et les SUV. Ils sont...

***Informations Techniques :***

*HAUTEUR : 183.1 mm LONGUEUR: 183.1 mm EPAISSEUR : 17.8 mm*

**Référence : DB15038SP**
Prix : **256,00 € TTC/JEU**

## JEU PLAQUETTES DE FREIN AVANT DBA STREET SERIES CERAMIQUE POUR JEEP WRANGLER JT GLADIATOR 2020+ ET JL 2019+

Les plaquettes de frein STREET SERIES sont les dernières nouveautés de la gamme complète de produits de freinage DBA. Destinée au marché du remplacement d'équipement d'origine, cette gamme a été développée avec trois objectifs techniques : créer une plaquette de frein offrant des performances équivalentes ou supérieures à celles d'équipement d'origine, offrant la meilleure formule de friction pour l'application et complétant la gamme de disques de frein STREET SERIES de DBA, leader sur le marché...

***Informations Techniques :***

*HAUTEUR : 63.5 mm LONGUEUR: 183.1 mm EPAISSEUR : 17.8 mm*

**Référence : DB15038SS**
Prix : **101,00 € TTC/JEU**

## JEU PLAQUETTES DE FREIN AVANT DBA XTREME PERFORMANCE POUR JEEP WRANGLER JT GLADIATOR 2020+ ET JL 2019+

Les plaquettes de frein Street Performance (SP) de DBA ont été conçues pour les conducteurs à la recherche de performances de freinage améliorées. Les plaquettes de frein DBA Street Performance sont développée pour fournir une réponse de friction efficace à l'application de la pédale et offrir une faible usure et une minimisation de la poussière. DBA recommande les plaquettes de frein Street Performance pour une conduite au quotidien et les véhicules de performance, les 4x4 et les SUV. Ils sont...

***Informations Techniques :***

*HAUTEUR : 63.5 mm LONGUEUR: 183.1 mm EPAISSEUR : 17.8 mm*

**Référence : DB15038XP**
Prix : **331,35 € TTC/JEU**

# PERFORMANCES TRANSMISSION

## BLOCAGE DE DIFFÉRENTIEL

# EQUIPEMENTS POUR JEEP WRANGLER JL 2019 -

## BLOCAGE DE DIFFERENTIEL AIR LOCKER ARRIERE POUR JEEP WRANGLER JL DANA 35 3.45 ET PLUS 29 CANNELURES (vendu sans compresseur)

BLOCAGE DE DIFFERENTIEL AIR LOCKER ARRIERE POUR JEEP WRANGLER JL A PARTIR DE 2019 29 CANNELURES LE BLOCAGE ARB COMPREND : (livré sans compresseur) le différentiel, la tuyauterie, les raccords, la notice de montage, les instructions d'utilisation et la liste des pièces détachées. Quand un véhicule prend un virage, la roue extérieure parcourt une plus grande distance que la roue intérieure, elle doit donc tourner plus vite. Sur tous les véhicules, c'est le...

**Référence : RD244**
Prix : **1 340,00 € TTC/PIECE**

## BLOCAGE DE DIFFERENTIEL AIR LOCKER POUR JEEP DANA 30 3.73 ET PLUS 27 CANNELURES (vendu sans compresseur)

Blocage ARB pour JEEP DANA 30 RATIO 3.73 ET PLUS 27 CANNELURES LE BLOCAGE ARB COMPREND : (livré sans compresseur) le différentiel, la tuyauterie, les raccords, la notice de montage, les instructions d'utilisation et la liste des pièces détachées. Quand un véhicule prend un virage, la roue extérieure parcourt une plus grande distance que la roue intérieure, elle doit donc tourner plus vite. Sur tous les véhicules, c'est le différentiel placé entre les demi-arbres...

**Référence : RD100**
Prix : **1 280,00 € TTC/PIECE**

## BLOCAGE DE DIFFERENTIEL AIR LOCKER RD245 AVANT ET ARRIERE POUR JEEP WRANGLER JL/JT DANA44 M220/M210 (vendu sans compresseur)

BLOCAGE DE DIFFERENTIEL AIR LOCKER ARRIERE POUR JEEP WRANGLER JL A PARTIR DE 2019 ET AVANT ARRIERE JEEP JT GLADIATOR 32 CANNELURES LE BLOCAGE ARB COMPREND : (livré sans compresseur) le différentiel, la tuyauterie, les raccords, la notice de montage, les instructions d'utilisation et la liste des pièces détachées. Quand un véhicule prend un virage, la roue extérieure parcourt une plus grande distance que la roue intérieure, elle doit donc tourner plus vite. Sur tous...

**Référence : RD245**
Prix : **1 290,00 € TTC/PIECE**

# EQUIPEMENTS POUR JEEP WRANGLER JL 2019 -

## COUVRE DIFFERENTIEL ARB PONT ARRIERE POUR JEEP WRANGLER JL RUBICON ET SAHARA

COUVRE DIFFERENTIEL ARB PONT ARRIERE POUR JEEP WRANGLER JL RUBICON ET SAHARA La protection de pont ARB protégera votre différentiel contre les risques en compétition ou en usage tout-terrain extrême. En tout terrain, il est inévitable de rencontrer des obstacles qui infligeront des dommages à vos ponts. Pour éviter cela, une protection de pont ARB est disponible, spécifiquement dessinée pour protéger le différentiel et le couple conique. Caractéristiques: Acier nodulaire hautement...

**Référence : 750012**
Prix : **283,00 € TTC/PIECE**

## COUVRE DIFFERENTIEL ARB PONT ARRIERE POUR JEEP WRANGLER JL SPORT

COUVRE DIFFERENTIEL ARB PONT ARRIERE POUR JEEP WRANGLER JL SPORT La protection de pont ARB protégera votre différentiel contre les risques en compétition ou en usage tout-terrain extrême. En tout terrain, il est inévitable de rencontrer des obstacles qui infligeront des dommages à vos ponts. Pour éviter cela, une protection de pont ARB est disponible, spécifiquement dessinée pour protéger le différentiel et le couple conique. Caractéristiques: Acier nodulaire hautement flexible pour...

**Référence : 750010**
Prix : **211,00 € TTC/PIECE**

## COUVRE DIFFERENTIEL ARB PONT AVANT POUR JEEP WRANGLER JL RUBICON

COUVRE DIFFERENTIEL ARB PONT AVANT POUR JEEP WRANGLER JL RUBICON La protection de pont ARB protégera votre différentiel contre les risques en compétition ou en usage tout-terrain extrême. En tout terrain, il est inévitable de rencontrer des obstacles qui infligeront des dommages à vos ponts. Pour éviter cela, une protection de pont ARB est disponible, spécifiquement dessinée pour protéger le différentiel et le couple conique. Caractéristiques: Acier nodulaire hautement flexible pour...

**Référence : 750011**
Prix : **282,00 € TTC/PIECE**

145 RUE DE L'ÎLE NAPOLÉON
68100 MULHOUSE
TÉL: +33 (0)3 89 61 90 88 / FAX: +33 (0)3 89 61 70 67
**E-MAIL : vpc@equip-RAID.FR**

Magasin ouvert le lundi de 14h à 18h,
du mardi au vendredi de 9H à 12h et de 14h à 18h
et le samedi de 9h à 12h

Prix valables du 01/08/2025 au 31/08/2025
TVA 20% incluse
Document non contractuel (ref : cat_WRANGLERJL2019-_08_2025)
Photos non contractuelles

### COUVRE DIFFERENTIEL ARB PONT AVANT POUR JEEP WRANGLER JL SPORT ET SAHARA

COUVRE DIFFERENTIEL ARB PONT AVANT POUR JEEP WRANGLER JL SPORT ET SAHARA La protection de pont ARB protégera votre différentiel contre les risques en compétition ou en usage tout-terrain extrême. En tout terrain, il est inévitable de rencontrer des obstacles qui infligeront des dommages à vos ponts. Pour éviter cela, une protection de pont ARB est disponible, spécifiquement dessinée pour protéger le différentiel et le couple conique. Caractéristiques: Acier nodulaire hautement flexible...

**Référence : 750009**
Prix : **211,00 € TTC/PIECE**

## RÉSERVOIRS CARBURANT

### RÉSERVOIRS SUPPLÉMENTAIRES

### RESERVOIR A CARBURANT ADDITIONNEL 55L HD POUR JEEP WRANGLER JL DIESEL

RESERVOIR A CARBURANT ADDITIONNEL 55L POUR JEEP WRANGLER JL DIESEL Parfait pour prolonger l'autonomie de votre véhicule au delà de sa limite habituelle. Ne craignez plus de vous aventurer sur des pistes longues sans possibilité de vous ravitailler !Convient uniquement pour les véhicules diesel. Variante HD avec parois de protection de 4 mm

***Informations Techniques :***

*Attention:Ne convient pas au Jeep Gladiator.Cet article est fourni sans certificat de pièces ni rapport d'essai. De plus, toutes les pièces des sociétés Long Ranger Tanks, ARB, OME, etc. sont accompagnées exclusivement d'une notice de montage en anglais.*

**Référence : 7484DHD**
Prix : **3 562,54 € TTC/PIECE**

### RESERVOIR A CARBURANT ADDITIONNEL 55L POUR JEEP WRANGLER JL DIESEL

RESERVOIR A CARBURANT ADDITIONNEL 55L POUR JEEP WRANGLER JL DIESEL Parfait pour prolonger l'autonomie de votre véhicule au delà de sa limite habituelle. Ne craignez plus de vous aventurer sur des pistes longues sans possibilité de vous ravitailler !Convient uniquement pour les véhicules diesel

***Informations Techniques :***

*Attention:Ne convient pas au Jeep Gladiator.Cet article est fourni sans certificat de pièces ni rapport d'essai. De plus, toutes les pièces des sociétés Long Ranger Tanks, ARB, OME, etc. sont accompagnées exclusivement d'une notice de montage en anglais.*

**Référence : 7484D**
Prix : **3 258,79 € TTC/PIECE**

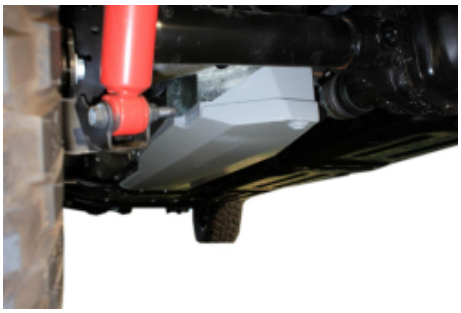

## RESERVOIR A CARBURANT ADDITIONNEL 70L POUR JEEP WRANGLER JL 3.6L V6 ESSENCE

RESERVOIR A CARBURANT ADDITIONNEL 70L POUR JEEP WRANGLER JL 3.6L V6 ESSENCE

***Informations Techniques :***

*Capacité 70l Variante HD avec une épaisseur de paroi de 4 mm Pour les modèles avec 3.6l V6 Uniquement pour les modèles à essence Ne convient pas au Jeep Gladiator Cet article est livré sans certificat de pièces ni rapport de test.*

**Référence : 7484PHD**
Prix : **2 927,20 € TTC/PIECE**

# SNORKELS & ACCESSOIRES

## PRISE D'AIR DEPORTEE POUR SNORKEL BRAVO POUR JEEP WRANGLER JL

pour Jeep Wrangler JL montage à droite prise d'air déportée pour le montage du snorkel Bravo pour la Jeep Wrangler JL permet d'aspier de l'air frais hors du comprtiment moteur sans avoir le tube du snorkel

**Référence : SJJS**
Prix : **478,00 € TTC/KIT**

## SNORKEL BRAVO POUR JEEP WRANGLER JL - MONTAGE SANS PERCAGE ( Non valable pour les moteurs éco-diesel 3.0 )

pour Jeep Wrangler JL (Compatible 4XE) Non valable pour les moteurs éco-diesel 3.0 montage à droite montage sans perçage Fabriqué en polyéthylène et en une seule pièce par moulage par rotation, d'une grande épaisseur offrant une haute résistance et durabilité. Matériau LLDPE 8446.21 ExxonMobil™, d'une densité de 0,936 g/cm³, selon le test ISO 1183. CARACTERISTIQUES DE LA TETE : Conception à haut débit pour un rendement optimal avec rainures pour l'évacuation d'eau. Fait d'une seule...

**Référence : SJJL**
Prix : **478,00 € TTC/KIT**

### SNORKEL SAFARI POUR JEEP WRANGLER JL ET GLADIATOR JT

Uniquement en essence 2.0L & 3.6 V6 Pentastar *NE CONVIENT PAS AUX MOTEURS DIESEL V6 ECO 3.0L , NI V8 6.4 392 *CONVIENT UNIQUEMENT AUX MOTEURS 3.6L Pentastar, 2.0L Turbocharged GME Hurricane & aussi la version Hybride 4XE & 2.2L Multijet Diesel Le snorkel SS1080HF pour Jeep Wrangler 4x4 est conçu pour acheminer un volume important de l'air le plus frais et le plus propre possible vers le boîtier du filtre à air d'origine de tous les modèles de Jeep Wrangler JL & JLU et JT...

***Informations Techniques :***

*MONTAGE A DROITE Livré avec : visserie, raccords, gabarit de perçage notice*

**Référence : SS1080HF**
Prix : **931,00 € TTC/PIECE**

# PIÈCES RECHANGE & ENTRETIEN

## FREINAGE

### FREINAGE HAUTE PERFORMANCE

### DISQUES AVANT DBA STREET SERIES LISSE POUR JEEP WRANGLER JT GLADIATOR 2020+ ET JL 2018+

Disque de frein DBA Street Series pourJeep Gladiator et Jeep Wrangler JL Vendu par paire se monte sur les véhicules suivants : JEEP WRANGLER JT GLADIATOR 2020+ JEEP WRANGLER JL 2.0 TURBO ET 2.2 TD 2018+

***Informations Techniques :***

*Diamètre extérieur : 330 mm Diamètre intérieur : 72 mm Epaisseur : 28 mm*

**Référence : DBA3212E**
Prix : **150,90 € TTC/PAIRE**

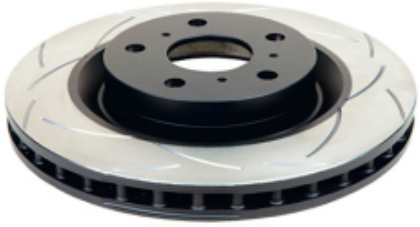

## DISQUES AVANT DBA STREET SERIES T2 VENTILE POUR JEEP WRANGLER JT GLADIATOR 2020+ ET JL 2018+

DBA a breveté son système de ventilation des disques "kangaroo Paw" ou Patte de Kangourou. Ce système permet une ventilation beaucoup plus efficace pour maintenir les disques aux températures les plus basses lors d'une utilisation intensive. L'utilisation du Kangaroo Paw en lieu et place des systèmes conventionnels à colonnes ou parois permet d'augmenter l'efficacité du refroidissement en comparaison avec la plupart des autres disques ventilés. Ce système réduit grandement le risque de...

***Informations Techniques :***

*Diamètre extérieur : 330 mm Diamètre intérieur : 72 mm Epaisseur : 28 mm*

**Référence : DBA3212S**
Prix : **463,30 € TTC/PAIRE**

## DISQUES AVANT DBA STREET SERIES T3 VENTILE POUR JEEP WRANGLER JT GLADIATOR 2020+ ET JL 2019+

DBA a breveté son système de ventilation des disques "kangaroo Paw" ou Patte de Kangourou. Ce système permet une ventilation beaucoup plus efficace pour maintenir les disques aux températures les plus basses lors d'une utilisation intensive. L'utilisation du Kangaroo Paw en lieu et place des systèmes conventionnels à colonnes ou parois permet d'augmenter l'efficacité du refroidissement en comparaison avec la plupart des autres disques ventilés. Ce système réduit grandement le risque de...

***Informations Techniques :***

*Diamètre extérieur : 330 mm Diamètre intérieur : 72 mm Epaisseur : 28 mm*

**Référence : DBA43212S**
Prix : **550,00 € TTC/PAIRE**

## JEU PLAQUETTES DE FREIN AVANT DBA STREET PERFORMANCE POUR JEEP WRANGLER JT GLADIATOR 2020+ ET JL 2019+

Les plaquettes de frein Street Performance (SP) de DBA ont été conçues pour les conducteurs à la recherche de performances de freinage améliorées. Les plaquettes de frein DBA Street Performance sont développée pour fournir une réponse de friction efficace à l'application de la pédale et offrir une faible usure et une minimisation de la poussière. DBA recommande les plaquettes de frein Street Performance pour une conduite au quotidien et les véhicules de performance, les 4x4 et les SUV. Ils sont...

***Informations Techniques :***

*HAUTEUR : 183.1 mm LONGUEUR: 183.1 mm EPAISSEUR : 17.8 mm*

**Référence : DB15038SP**
Prix : **256,00 € TTC/JEU**

## JEU PLAQUETTES DE FREIN AVANT DBA STREET SERIES CERAMIQUE POUR JEEP WRANGLER JT GLADIATOR 2020+ ET JL 2019+

Les plaquettes de frein STREET SERIES sont les dernières nouveautés de la gamme complète de produits de freinage DBA. Destinée au marché du remplacement d'équipement d'origine, cette gamme a été développée avec trois objectifs techniques : créer une plaquette de frein offrant des performances équivalentes ou supérieures à celles d'équipement d'origine, offrant la meilleure formule de friction pour l'application et complétant la gamme de disques de frein STREET SERIES de DBA, leader sur le marché...

***Informations Techniques :***

*HAUTEUR : 63.5 mm LONGUEUR: 183.1 mm EPAISSEUR : 17.8 mm*

**Référence : DB15038SS**
Prix : **101,00 € TTC/JEU**

### JEU PLAQUETTES DE FREIN AVANT DBA XTREME PERFORMANCE POUR JEEP WRANGLER JT GLADIATOR 2020+ ET JL 2019+

Les plaquettes de frein Street Performance (SP) de DBA ont été conçues pour les conducteurs à la recherche de performances de freinage améliorées. Les plaquettes de frein DBA Street Performance sont développée pour fournir une réponse de friction efficace à l'application de la pédale et offrir une faible usure et une minimisation de la poussière. DBA recommande les plaquettes de frein Street Performance pour une conduite au quotidien et les véhicules de performance, les 4x4 et les SUV. Ils sont...

***Informations Techniques :***

*HAUTEUR : 63.5 mm LONGUEUR: 183.1 mm EPAISSEUR : 17.8 mm*

**Référence : DB15038XP**
Prix : **331,35 € TTC/JEU**

# INTRAGEST

## ACCESSOIRES DIVERS OME

### CALE DE RESSORT 10MM OME POUR JEEP WRANGLER JL

**Référence : OMEJLPR10**
Prix : **16,29 € TTC/KIT**

### KIT DE BUTEE OME JEEP WRANGLER JL

Le montage du kit de butée de choc OME FK100 est obligatoire pour empêcher les ressorts de se solidifier en pleine compression.

**Référence : FK100**
Prix : **98,39 € TTC/PIECE**

## KIT TIRANS DE SUSPENSION INFÉRIEUR RÉGLABLE POUR JEEP WRANGLER JL

KIT DE TIRANT DE PONT INFÉRIEUR RÉGLABLE POUR JEEP WRANGLER JL recommandé pour recupérer les angles de chasse correct apres rehausse et amelioré la stabilitée du vehicule

**Référence : LCAJLFR**
Prix : **762,04 € TTC/KIT**