EQUIPEMENTS POUR VOLKSWAGEN CRAFTER 2006 - 2016

Les références présentées sur ce document ne constituent pas une liste exhaustive des équipements diponibles pour le VOLKSWAGEN CRAFTER 2006 - 2016. Il peut y avoir d'autres produits adaptés à ce véhicule. Voir les conditions de vente sur https://www.equip-raid.fr/

145 RUE DE L'ÎLE NAPOLÉON
68100 MULHOUSE
TÉL: +33 (0)3 89 61 90 88 / FAX: +33 (0)3 89 61 70 67
E-MAIL : vpc@equip-RAID.FR

Magasin ouvert le lundi de 14h à 18h,
du mardi au vendredi de 9H à 12h et de 14h à 18h
et le samedi de 9h à 12h

Prix valables du 01/07/2025 au 31/07/2025
TVA 20% incluse
Document non contractuel (ref : cat_CRAFTER2006-2016_07_2025)
Photos non contractuelles

SUSPENSION & REHAUSSE

RESSORTS LAMES

KIT LAMES DE SUSPENSION RENFORT ARRIERE POUR MERCEDES SPRINTER & VOLKSWAGEN CRAFTER 2006 - 2018

Kit lames de renforts pour Mercedes SPRINTER 200 et 300 et Volkswagen Crafter 28 - 35 de 2006 - 2018, 4x4 roues simple, équipé d'un bilame d'origine AVEC CALE épaisse sous les lames. COMPREND DES GUIDES LAME POUR SPRINTER BILAME / TRILAME + RENFORT Pourquoi installer un kit de renfort de lames sur votre véhicule et pour quels véhicules ? Il s'agit de lames de renfort qui s'ajoutent aux lames d'origine pour des véhicules carrossés avec augmentation de la charge permanente sur l'essieu...

Informations Techniques :

Temps de montage préconisé : 2h30 Merci de nous contacter afin de vérifier la compatibilité avant de commander les lames !

Référence : MV1062-CALE-B
Prix : **1 039,80 € TTC/KIT**

FRANCHISSEMENT & OUTILLAGE

TREUILLAGE

ACCESSOIRES TREUILS

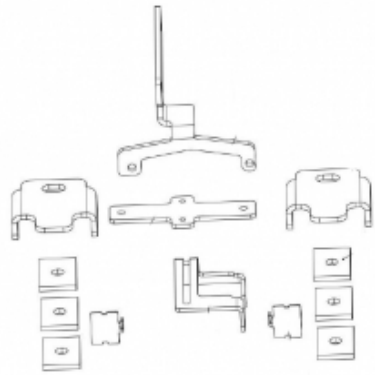

ADAPTATEUR POUR KIT DE MONTAGE INTEGRE POUR TREUIL POUR MERCEDES SPRINTER ET VOLKSWAGEN CRAFTER DE 2006 A 2013

permet l'adaptation de la platine de montage treuil pour Mercedes Sprinter et Volkswagen Crafter de 2006 à 2013 référence : 16-60120-PREM (nécessite la déportation du boitier de commande en utilisant ref 1-89960) ou 16-60120-ULTI

Référence : 16-60121
Prix : **179,00 € TTC/KIT**

KIT PLATINE ET TREUIL SPÉCIFIQUE AU VÉHICULE

EQUIPEMENTS POUR VOLKSWAGEN CRAFTER 2006 - 2016

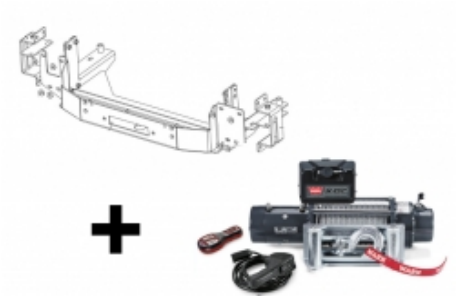

KIT DE MONTAGE INTEGRE AVEC TREUIL WARN XDC POUR MERCEDES SPRINTER ET VOLKSWAGEN CRAFTER

Platine de treuil pour : - MERCEDES SPRINTER JUSQU'A 2018 - VOLKSWAGEN CRAFTER JUSQU'A 12/2016 (pour les modèle entre 2006 et 01/2013 il faut rajouter la référence 16-60121) Platine de treuil vendu avec un treuil Warn XDC Caractéristiques techniques du treuil Warn XDC : Moteur électrique à courantcontinu 12V, Force de traction: 4310 kg Protection thermique, Frein à came multisegments, Réduction à 3 étages de trainsplanétaires, Lévier ergonomique de ...

Référence : 16-60120-ULTI
Prix : **3 691,00 € TTC/KIT**

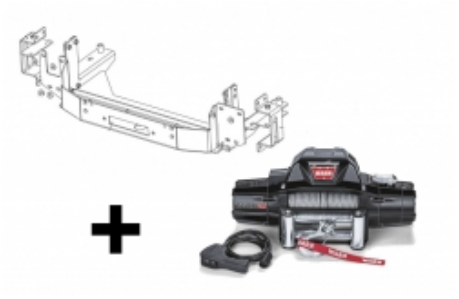

KIT DE MONTAGE INTEGRE AVEC TREUIL WARN ZEON 10 POUR MERCEDES SPRINTER ET VOLKSWAGEN CRAFTER

Platine de treuil pour - MERCEDES SPRINTER JUSQU'A 2018 - VOLKSWAGEN CRAFTER JUSQU'A 12/2016 (pour les modèle entre 2006 et 01/2013 il faut rajouter la référence 16-60121) Platine vendue avec un treuil Warn ZEON 10 CARACTERISTIQUES DU TREUIL WARN ZEON 10 : Moteur électrique 12V Réducteur à trains planétaires : i = 216/1 Décrabotage par levier tournant Boîtier relais amovible Indice Protection IP68 Force de traction : 4536 kg Protection Anticorrosion 408HBS Finition laque epoxy...

Référence : 16-60120-PREM
Prix : **3 068,00 € TTC/KIT**

KITS DE MONTAGE ET FIXATION

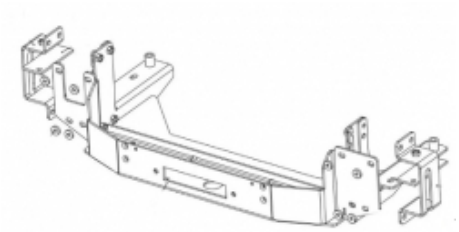

KIT DE MONTAGE INTEGRE POUR TREUIL POUR MERCEDES SPRINTER ET VOLKSWAGEN CRAFTER

Platine de treuil pour : - MERCEDES SPRINTER JUSQU'A 2018 - VOLKSWAGEN CRAFTER JUSQU'A 12/2016 (pour les modèle entre 2006 et 01/2013 il faut rajouter la référence 16-60121) Platine de treuil vendue sans treuil

Référence : 16-60120NW
Prix : **1 420,00 € TTC/KIT**

145 RUE DE L'ÎLE NAPOLÉON
68100 MULHOUSE
TÉL: +33 (0)3 89 61 90 88 / FAX: +33 (0)3 89 61 70 67
E-MAIL : vpc@equip-RAID.FR

Magasin ouvert le lundi de 14h à 18h,
du mardi au vendredi de 9H à 12h et de 14h à 18h
et le samedi de 9h à 12h

Prix valables du 01/07/2025 au 31/07/2025
TVA 20% incluse
Document non contractuel (ref : cat_CRAFTER2006-2016_07_2025)
Photos non contractuelles

KIT TRAVERSE DE MONTAGE POUR TREUIL ET LAME A NEIGE ECO AMOVIBLE POUR MERCEDES SPRINTER ET VOLKSWAGEN CRAFTER

Kit traverse à usage multiple permet de monter un treuil, une lame à neige éco ou une balayeuse éco. Usage privée, non homologué route. Pour usage intensif. Doit être complété avec un carré adaptateur. Livré avec cache. Kit adapté pour : - MERCEDES SPRINTER DE 2006 A 2017 - VOLKSWAGEN CRAFTER DE 2006 A 2016

Référence : 1-258620
Prix : **1 052,00 € TTC/PIECE**

EQUIPEMENT INTÉRIEUR & EXTÉRIEUR

ELARGISSEURS D'AILES

ELARGISSEURS D'AILES SOUPLES (2CM) UNIVERSELS - JEU DE 4 X 1.5 METRES

Se fixe directement sur l'aile, élargit de 2 cm par rapport à la carrosserie. Elargisseur d'aile en Profil caoutchouc incassable. Fixation sans vis et sans perçage. S'adapte à la plupart des véhicules, remorques. jeu de 4 élargisseurs d'ailes prédécoupés en 1.5 m de long

Référence : 13-1900
Prix : **69,00 € TTC/KIT**

ELARGISSEURS D'AILES SOUPLES (5CM) UNIVERSELS - JEU DE 2 X 1.5 METRES

Se fixe directement sur l'aile, élargit de 5 cm par rapport à la carrosserie. Elargisseur d'aile en Profil caoutchouc incassable. Fixation sans vis et sans perçage. S'adapte à la plupart des véhicules, remorques. jeu de 2 élargisseurs d'ailes prédécoupés en 1.5 m de long

Référence : 13-1915
Prix : **49,00 € TTC/KIT**

ELARGISSEURS D'AILES SOUPLES AVEC RENFORT EN FIBRE DE VERRE (7CM) UNIVERSEL - VENDU PAR 6 METRES

Se fixe sur le repli de l'aile, élargit de 7 cm par rapport à la carrosserie. Elargisseur d'aile en Profil caoutchouc incassable avec renfort en fibre de verre. S'adapte à la plupart des véhicules, remorques. Facile à travailler avec cutter, disqueuse, ponceuse, .. Jointure parfaite à la carrosserie grâce à son profil étudié. Installation facile. Vendu par 6 mètres pour s'adapter à 4 passages de roue minimum

Référence : 13-1910
Prix : **100,79 € TTC/KIT**

GALERIES DE TOIT & ACCESSOIRES

KIT GALERIE DE TOIT

KIT DE GALERIE DE TOIT SLIMLINE II POUR UNE VOLKSWAGEN AVEC RAILS OEM CRAFTER / LARGE - DE FRONT RUNNER

Le kit de galerie Slimline II pour toute la longueur du toit de 2772mm/ 109" pour une Volkswagen Crafter avec rails d'origine contient le plateau Slimline II, un déflecteur de vent et 8 pieds de montage pour monter le plateau sur votre véhicule.Ce kit plus haut offre de l'espace pour le montage des tables Front Runner ou d'autres accessoires compatibles sous la galerie.

Informations Techniques :

KRVC004T - Volkswagen Crafter avec rails d'origine Slimline II Roof Rack Kit / Tall - par Front RunnerComposé de :4 x FASS013 - Set de pied / 60 mm - 70 mm - de Front Runner1 x RRSTM14 - Plateau Slimline II - 1475 mm largeur x 2772 mm longueur -de Front Runner1 x WDST009 - Déflecteur de vent 20 mm large paire / 1345 mm largeur -de Front RunnerMatériaux utilisés :Aluminium T6 en époxy noirAcier à haute résistancePoids approximatif d'installation : 39 kgLa rainure en T sur le haut et sur le bas du...

Référence : KRVC004T
Prix : **1 904,87 € TTC/PIECE**

EQUIPEMENTS POUR VOLKSWAGEN CRAFTER 2006 - 2016

KIT DE GALERIE DE TOIT SLIMLINE II POUR UNE VOLKSWAGEN CRAFTER - DE FRONT RUNNER

Le kit de galerie Slimline II pour toute la longueur du toit de 2772 mm/69.4" pour la Volkswagen Crafter contient un plateau Slimline II, un déflecteur de vent, 2 rails et 8 pieds de fixation. Le forage est nécessaire pour l'installation.

Informations Techniques :

KRVC003T - Kit de galerie de toit Slimline II pour une Volkswagen CrafterContient:4 x FASS012 - Set de pied / 40 mm - 50 mm - de Front Runner1 x RRSTM14 - Plateau Slimline II - 1475 mm largeur x 2772 mm longueur - de Front Runner1 x TRMS001 - Rails Mercedes-Benz Sprinter (2006-jusqu'à présent) / 3082 mm - 4098 mm longueur - de Front Runner1 x WDST009 - Déflecteur de vent 20 mm large paire / 1345 mm largeur - de Front RunnerMatériaux utilisés :Aluminium T6 en époxy noirAcier à haute...

Référence : KRVC003T
Prix : **2 318,32 € TTC/PIECE**

KIT GALERIE RHINO RACK PIONEER 6 2700 MM x 1472 MM POUR MERCEDES SPRINTER ET VOLKSWAGEN CRAFTER (AVEC PIEDS RLTFMS)

comprend :- 1 galerie Rhino Rack PIONEER 6 2700 MM x 1472 MM- 4 kits de pieds RLTFMS- kits adaptateurs VA-FK1

Référence : JA9155
Prix : **1 929,54 € TTC/KIT**

KIT GALERIE RHINO RACK PIONEER 6 2700 X 1472 MM POUR MERCEDES SPRINTER ET VOLKSWAGEN CRAFTER (AVEC PIEDS RLTFMS)

comprend :- 1 galerie Rhino Rack Pioneer NG 2528 x 1586 mm (à assembler)- 4 kits de pieds RLTFMS- kits adaptateurs VA-FK1

Référence : JT01024
Prix : **1 929,54 € TTC/KIT**

TIROIRS & COFFRES DE RANGEMENT

TIROIRS DE RANGEMENT

145 RUE DE L'ÎLE NAPOLÉON
68100 MULHOUSE
TÉL: +33 (0)3 89 61 90 88 / FAX: +33 (0)3 89 61 70 67
E-MAIL : vpc@equip-RAID.FR

Magasin ouvert le lundi de 14h à 18h,
du mardi au vendredi de 9H à 12h et de 14h à 18h
et le samedi de 9h à 12h

Prix valables du 01/07/2025 au 31/07/2025
TVA 20% incluse
Document non contractuel (ref : cat_CRAFTER2006-2016_07_2025)
Photos non contractuelles

SYSTEME TIROIR ETANCHE + PLATEAU DECKED POUR MERCEDES SPRINTER L2 A PARTIR DE 2007 ET VOLKSWAGEN CRAFTER L2 JUSQU'A 2016

SYSTEME TIROIR ETANCHE + PLATEAU DECKED POUR MERCEDES SPRINTER L2 A PARTIR DE 2007 ET VOLKSWAGEN CRAFTER L2 JUSQU'A 2016 La plate-forme de votre benne est réhaussée au-dessus des passages de roues avec une vraie charge utile de 900 kg. Vous obtenez de vos tiroirs DECKED un rangement personnalisable, grâce aux arrêts de charge et paniers. Ce matériel est étanche*. Il a été conçu pour résister aux intempéries et à l'exposition aux UV. Il supportera les plus importantes variations de température. ...

Informations Techniques :

CAPACITÉ DE CHARGE : 900 kg de charge utile90 kg capacité par tiroir CARACTÉRISTIQUES DU SYSTÈME : POIDS TOTAL : 94 kgLONGUEUR : 1618 mmDIMENSIONS DU COLIS (en cm) : 173 x 99 x 61

Référence : VM1
Prix : **2 280,00 € TTC/PIECE**

SYSTEME TIROIR ETANCHE + PLATEAU DECKED POUR MERCEDES SPRINTER L3 A PARTIR DE 2007 ET VOLKSWAGEN CRAFTER L3 JUSQU'A 2016

SYSTEME TIROIR ETANCHE + PLATEAU DECKED POUR MERCEDES SPRINTER L3 A PARTIR DE 2007 ET VOLKSWAGEN CRAFTER L3 JUSQU'A 2016 La plate-forme de votre benne est réhaussée au-dessus des passages de roues avec une vraie charge utile de 900 kg. Vous obtenez de vos tiroirs DECKED un rangement personnalisable, grâce aux arrêts de charge et paniers. Ce matériel est étanche*. Il a été conçu pour résister aux intempéries et à l'exposition aux UV. Il supportera les plus importantes variations de température. ...

Informations Techniques :

CAPACITÉ DE CHARGE : 900 kg de charge utile90 kg capacité par tiroir CARACTÉRISTIQUES DU SYSTÈME : POIDS TOTAL : 105 kgLONGUEUR : 1892 mmDIMENSIONS DU COLIS (en cm) : 198 x 99 x 61

Référence : VM2
Prix : **2 280,00 € TTC/PIECE**

JANTES & PNEUS

ELARGISSEURS DE VOIES

KIT DE 4 ELARGISSEURS DE VOIE ACIER HOFMANN POUR MERCEDES SPRINTER ET VOLKSWAGEN CRAFTER 6 TROUS

Caractéristiques : Fabrication allemande Alliage spécifique Stabilité directionnelle accrue Axe de centrage Largeur 30 mm Double vissage Caractéristiques techniques : LARGEUR (mm): 30 Marque: MERCEDES / VOLKSWAGEN Modele: SPRINTER / CRAFTER 6 trous vendu en kit de 4

Référence : HSPV006SC-30
Prix : **547,00 € TTC/KIT**

KIT DE 4 ELARGISSEURS DE VOIE ALUMINIUM HOFMANN POUR MERCEDES SPRINTER ET VOLKSWAGEN CRAFTER 6 TROUS

Caractéristiques : Fabrication allemande Alliage spécifique Homologation TÜV Stabilité directionnelle accrue Axe de centrage Largeur 30 mm Double vissage Caractéristiques techniques : LARGEUR (mm): 30 Marque: MERCEDES / VOLKSWAGEN Modele: SPRINTER / CRAFTER 6 trous vendu en kit de 4

Référence : HSPVA06SC-30
Prix : **348,00 € TTC/KIT**

PERFORMANCE & OPTIMISATION

COMPÉTITION

ACCESSOIRES COMPÉTITION

BAVETTES BLANCHE SEMI-RIGIDES 328x498

Vendu à la paire. Bavettes blanches. Dimensions : 345x495mm. Couleur blanche. Epaisseur : 2mm. Silencieuses aux impacts, ne flottent pas avec la vitesse, facile à retailler / adapter.

Référence : ACBA014
Prix : **20,00 € TTC/PAIRE**

EQUIPEMENTS POUR VOLKSWAGEN CRAFTER 2006 - 2016

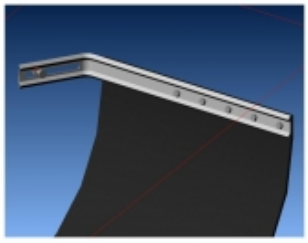

KIT DE MONTAGE BAVETTES

Vendu à la paire. Kit complet pour réaliser avec facilité la fixation sur le véhicule de 2 bavettes grâce à deux équerres zinguées. Kit livré complet avec visserie et notice.

Référence : ACBA113
Prix : **26,00 € TTC/PAIRE**

KIT SANGLES MONTAGE BAVETTES

Vendu à la paire. Kit de sangles grises permettant de relever à volonté les bavettes de votre véhicule. Kit complet pour une paire de bavette : Cames à griffe, sangle, équerres de renfort, visserie, notice.

Référence : ACBA112
Prix : **26,00 € TTC/PAIRE**

SNORKELS & ACCESSOIRES

SNORKEL BRAVO POUR MERCEDES SPRINTER W906 ET VOLKSWAGEN CRAFTER DE 2006 A 2018

snorkel pour Mercedes Sprinter W906 et Volkswagen Crafter de 2006 A 2018 montage à gauche Fabriqué en polyéthylène et en une seule pièce par moulage par rotation, d'une grande épaisseur offrant une haute résistance et durabilité. Matériau LLDPE 8446.21 ExxonMobil™, d'une densité de 0,936 g/cm³, selon le test ISO 1183. CARACTERISTIQUES DE LA TETE : Conception à haut débit pour un rendement optimal avec rainures pour l'évacuation d'eau. Fait d'une seule pièce en LLDPE ExxonMobil™ et doté...

Référence : SMSR
Prix : **598,00 € TTC/KIT**

145 RUE DE L'ÎLE NAPOLÉON
68100 MULHOUSE
TÉL: +33 (0)3 89 61 90 88 / FAX: +33 (0)3 89 61 70 67
E-MAIL : vpc@equip-RAID.FR

Magasin ouvert le lundi de 14h à 18h,
du mardi au vendredi de 9H à 12h et de 14h à 18h
et le samedi de 9h à 12h

Prix valables du 01/07/2025 au 31/07/2025
TVA 20% incluse
Document non contractuel (ref : cat_CRAFTER2006-2016_07_2025)
Photos non contractuelles