EQUIPEMENTS POUR CAMION MERCEDES ACTROS 3

Les références présentées sur ce document ne constituent pas une liste exhaustive des équipements diponibles pour le CAMION MERCEDES ACTROS 3. Il peut y avoir d'autres produits adaptés à ce véhicule. Voir les conditions de vente sur https://www.equip-raid.fr/

145 RUE DE L'ÎLE NAPOLÉON
68100 MULHOUSE
TÉL: +33 (0)3 89 61 90 88 / FAX: +33 (0)3 89 61 70 67
E-MAIL : vpc@equip-RAID.FR

Magasin ouvert le lundi de 14h à 18h,
du mardi au vendredi de 9H à 12h et de 14h à 18h
et le samedi de 9h à 12h

Prix valables du 01/07/2025 au 31/07/2025
TVA 20% incluse
Document non contractuel (ref : cat_MERCEDESACTROS3_07_2025)
Photos non contractuelles

EQUIPEMENT INTÉRIEUR & EXTÉRIEUR

ELARGISSEURS D'AILES

ELARGISSEURS D'AILES SOUPLES (2CM) UNIVERSELS - JEU DE 4 X 1.5 METRES

Se fixe directement sur l'aile, élargit de 2 cm par rapport à la carrosserie. Elargisseur d'aile en Profil caoutchouc incassable. Fixation sans vis et sans perçage. S'adapte à la plupart des véhicules, remorques. jeu de 4 élargisseurs d'ailes prédécoupés en 1.5 m de long

Référence : 13-1900
Prix : **69,00 € TTC/KIT**

ELARGISSEURS D'AILES SOUPLES (5CM) UNIVERSELS - JEU DE 2 X 1.5 METRES

Se fixe directement sur l'aile, élargit de 5 cm par rapport à la carrosserie. Elargisseur d'aile en Profil caoutchouc incassable. Fixation sans vis et sans perçage. S'adapte à la plupart des véhicules, remorques. jeu de 2 élargisseurs d'ailes prédécoupés en 1.5 m de long

Référence : 13-1915
Prix : **49,00 € TTC/KIT**

ELARGISSEURS D'AILES SOUPLES AVEC RENFORT EN FIBRE DE VERRE (7CM) UNIVERSEL - VENDU PAR 6 METRES

Se fixe sur le repli de l'aile, élargit de 7 cm par rapport à la carrosserie. Elargisseur d'aile en Profil caoutchouc incassable avec renfort en fibre de verre. S'adapte à la plupart des véhicules, remorques. Facile à travailler avec cutter, disqueuse, ponceuse, .. Jointure parfaite à la carrosserie grâce à son profil étudié. Installation facile. Vendu par 6 mètres pour s'adapter à 4 passages de roue minimum

Référence : 13-1910
Prix : **100,79 € TTC/KIT**

SIÈGES & VOLANTS

ACCESSOIRES MONTAGE SIÈGES

145 RUE DE L'ÎLE NAPOLÉON
68100 MULHOUSE
TÉL: +33 (0)3 89 61 90 88 / FAX: +33 (0)3 89 61 70 67
E-MAIL : vpc@equip-RAID.FR

Magasin ouvert le lundi de 14h à 18h,
du mardi au vendredi de 9H à 12h et de 14h à 18h
et le samedi de 9h à 12h

Prix valables du 01/07/2025 au 31/07/2025
TVA 20% incluse
Document non contractuel (ref : cat_MERCEDESACTROS3_07_2025)
Photos non contractuelles

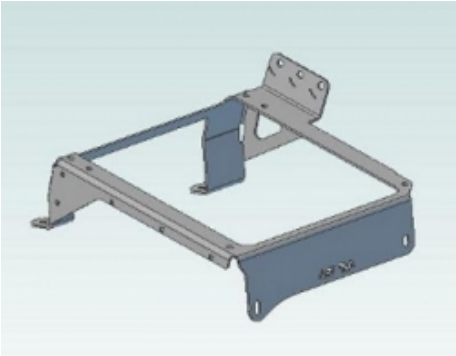

KIT DE MONTAGE POUR SIEGE RECARO C7000 / C6000 POUR CAMION MERCEDES ACTROS 3

KIT DE MONTAGE POUR SIEGE RECARO C7000/ C6000 POUR CAMION MERCEDES ACTROS 3 Le RECARO C 7000 regroupe toutes les qualités qui font des sièges RECARO des produits uniques : design, ergonomie, confort, robustesse, durabilité, haute qualité et sécurité maximale. Il offre toutes les options de réglage permettant de répondre aux besoins individuels du conducteur. Ces réglages innovants rendront la vie professionnelle des chauffeurs plus facile et plus confortable. Grâce à un tissu au...

Référence : 82789722-4
Prix : **324,00 € TTC/KIT**

KIT DE MONTAGE POUR SIEGE RECARO C7000 / C6000 POUR CAMION MERCEDES ACTROS 4

KIT DE MONTAGE POUR SIEGE RECARO C7000/ C6000 POUR CAMION MERCEDES ACTROS 4 Le RECARO C 7000 regroupe toutes les qualités qui font des sièges RECARO des produits uniques : design, ergonomie, confort, robustesse, durabilité, haute qualité et sécurité maximale. Il offre toutes les options de réglage permettant de répondre aux besoins individuels du conducteur. Ces réglages innovants rendront la vie professionnelle des chauffeurs plus facile et plus confortable. Grâce à un tissu au...

Référence : 82873214-4
Prix : **324,00 € TTC/KIT**

PERFORMANCE & OPTIMISATION

COMPÉTITION

ACCESSOIRES COMPÉTITION

BAVETTES BLANCHE SEMI-RIGIDES 328x498

Vendu à la paire. Bavettes blanches. Dimensions : 345x495mm. Couleur blanche. Epaisseur : 2mm. Silencieuses aux impacts, ne flottent pas avec la vitesse, facile à retailler / adapter.

Référence : ACBA014
Prix : **20,00 € TTC/PAIRE**

EQUIPEMENTS POUR CAMION MERCEDES ACTROS 3

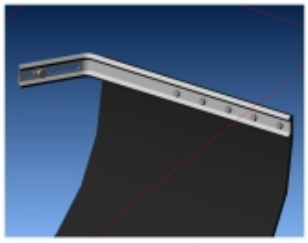

KIT DE MONTAGE BAVETTES

Vendu à la paire. Kit complet pour réaliser avec facilité la fixation sur le véhicule de 2 bavettes grâce à deux équerres zinguées. Kit livré complet avec visserie et notice.

Référence : ACBA113
Prix : **26,00 € TTC/PAIRE**

KIT SANGLES MONTAGE BAVETTES

Vendu à la paire. Kit de sangles grises permettant de relever à volonté les bavettes de votre véhicule. Kit complet pour une paire de bavette : Cames à griffe, sangle, équerres de renfort, visserie, notice.

Référence : ACBA112
Prix : **26,00 € TTC/PAIRE**

145 RUE DE L'ÎLE NAPOLÉON
68100 MULHOUSE
TÉL: +33 (0)3 89 61 90 88 / FAX: +33 (0)3 89 61 70 67
E-MAIL : vpc@equip-RAID.FR

Magasin ouvert le lundi de 14h à 18h,
du mardi au vendredi de 9H à 12h et de 14h à 18h
et le samedi de 9h à 12h

Prix valables du 01/07/2025 au 31/07/2025
TVA 20% incluse
Document non contractuel (ref : cat_MERCEDESACTROS3_07_2025)
Photos non contractuelles

www.equip-raid.fr