EQUIPEMENTS POUR
MERCEDES SPRINTER 4X4 2006 - 2018

Les références présentées sur ce document ne constituent pas
une liste exhaustive des équipements diponibles pour le MERCEDES SPRINTER 4X4 2006 - 2018.
Il peut y avoir d'autres produits adaptés à ce véhicule.
Voir les conditions de vente sur https://www.equip-raid.fr/

145 RUE DE L'ÎLE NAPOLÉON
68100 MULHOUSE
TÉL: +33 (0)3 89 61 90 88 / FAX: +33 (0)3 89 61 70 67
E-MAIL : vpc@equip-RAID.FR

Magasin ouvert le lundi de 14h à 18h,
du mardi au vendredi de 9H à 12h et de 14h à 18h
et le samedi de 9h à 12h

Prix valables du 01/07/2025 au 31/07/2025
TVA 20% incluse
Document non contractuel (ref : cat_SPRINTER4X42006-2018_07_2025)
Photos non contractuelles

SUSPENSION & REHAUSSE

ACCESSOIRES SUSPENSION

BUTEES DE SUSPENSION ARRIERE SUMO SPRING POUR MERCEDES SPRINTER 4X4 W906 W907 - 3000 LBS

Les SumoSprings arrière sont une amélioration de la suspension sans entretien conçue pour améliorer le voyage. Fabriqués à la main à partir de polyuréthane microcellulaire, ils sont conçus pour réduire l'affaissement de l'arrière et augmenter la capacité de charge tout en diminuant les vibrations, en stabilisant le balancement et en adoucissant les rebonds durs. Le SSR-327-40-2 a une capacité de 3 000 lb lorsqu'il est comprimé à 50 %. Les Blue SumoSprings ne doivent pas être compressés...

Référence : SSR-327-40-2
Prix : **841,50 € TTC/PAIRE**

BUTEES DE SUSPENSION ARRIERE SUMO SPRING POUR MERCEDES SPRINTER 4X4 W906 W907 - 5000 LBS

Les SumoSprings arrière sont une amélioration de la suspension sans entretien conçue pour améliorer le voyage. Fabriqués à la main à partir de polyuréthane microcellulaire, ils sont conçus pour réduire l'affaissement de l'arrière et augmenter la capacité de charge tout en diminuant les vibrations, en stabilisant le balancement et en adoucissant les rebonds durs. Le SSR-327-47-2 a une capacité de 5 000 lb lorsqu'il est comprimé à 50 %. Les Black SumoSprings ne doivent pas être compressés...

Référence : SSR-327-47-2
Prix : **841,50 € TTC/PAIRE**

EQUIPEMENTS POUR MERCEDES SPRINTER 4X4 2006 - 2018

BUTEES DE SUSPENSION AVANT SUMO SPRING POUR MERCEDES SPRINTER 4X4 W906 / 907 A PARTIR DE 2006

BUTEES DE SUSPENSION AVANT SUMO SPRING POUR MERCEDES SPRINTER 4X4 W906 / 907 A PARTIR DE 2006 Vendu à la paire Butée de suspensions de la marque SUMO SPRINGS, elle remplace votre butée d'origine à l'avant et à l'arrière de votre fourgon MERCEDES Sprinter. Améliorez votre confort à bord ainsi que la tenue de route de votre van. Montage : Le kit comporte des rondelles épaisses qui ne sont pas à monter si vous avez un Sprinter 4x4

Référence : SSF-327-47
Prix : **327,00 € TTC/PAIRE**

KIT BRIDES DE LAMES DE SUSPENSION POUR MERCEDES SPRINTER W907

En cas de montage de lames additionnelles - largeur lame 70mm Brides d'aligementdes lames de suspension Permet un meilleur aligenemnt des lames de suspension Compatible avec des lamesde largeur 70mm Données techniques : Acier épaisseur 5mm Electrozinguage Largeur 70mm Kit livré complet : Pattes de fixations Entretoises Boulonnerie Notice

Référence : SUKT46
Prix : **46,80 € TTC/PAIRE**

KIT RENFORTS D'ANCRAGE INFERIEUR POUR AMORTISSEURS ARRIERES POUR MERCEDES SPRINTER 4X4

Les ancrages inférieurs d'amortisseur arrière sur les Mercedes sprinter sont très exposés en avant du pont. Ils peuvent se tordre sur un choc ou un effort pas dans l'axe. Nous proposons un kit de renforts en acier à souder sur le corps de pont. Ce kit comprend également une paire de protection amortisseurs en aluminium. Ils protègent les amortisseurs des projections et la fixation inférieur des chocs. Le montage par un professionnel est conseillé étant donné les différentes soudures à...

Référence : SUKT32
Prix : **219,00 € TTC/KIT**

145 RUE DE L'ÎLE NAPOLÉON
68100 MULHOUSE
TÉL: +33 (0)3 89 61 90 88 / FAX: +33 (0)3 89 61 70 67
E-MAIL : vpc@equip-RAID.FR

Magasin ouvert le lundi de 14h à 18h,
du mardi au vendredi de 9H à 12h et de 14h à 18h
et le samedi de 9h à 12h

Prix valables du 01/07/2025 au 31/07/2025
TVA 20% incluse
Document non contractuel (ref : cat_SPRINTER4X42006-2018_07_2025)
Photos non contractuelles

KIT RENFORTS D'ANCRAGE SUPERIEUR POUR AMORTISSEURS ARRIERES POUR MERCEDES SPRINTER 4X4

Kit de renforts en acier de l'ancrage supérieur des amortisseurs arrières sur Mercedes Sprinter. En usage extrême et suivant le type d'amortisseur, l'axe d'amortisseurs peuvent se tordre et rendre presque indémontable les amortisseurs. Nous proposons un renfort acier à souder sur le châssis sur chaque ancrage d'amortisseur arrière. Installation par un professionnel conseillé car il nécessite de souder sur le châssis et donc de refaire sa protection anti-corrosion.

Référence : SUKT31
Prix : **73,00 € TTC/KIT**

AMORTISSEURS

AMORTISSEUR ARRIERE HEAVY TRACK KONI POUR MERCEDES SPRINTER W906 4X4 DE 2008 A 2018

AMORTISSEUR ARRIERE HEAVY TRACK KONI POUR MERCEDES SPRINTER W906 4X4 DE 2008 A 2018 La version bi-tube basse pression offre plus de confort, de sécurité et de plaisir de conduire ! Il garantit une tenue de route et un confort optimum sur et hors route. Développés par KONI pour les 4x4 et SUV. Testés dans des conditions extrêmes, aux exigences de sécurité, de stabilité et d'adhérence les plus élevées. Les amortisseurs HEAVY TRACK sont simple d'utilisation et entièrement...

Référence : 23-881826
Prix : **189,00 € TTC/PIECE**

AMORTISSEUR ARRIERE P2S PREMIUM 46 REGLAGE 3 VOIES POUR MERCEDES SPRINTER 4X4 W906 2007-2018

La gamme P2S est entièrement conçue par les bureaux d'études de performance suspension. Les composants sont usinés avec une extrême rigueur puis assemblés et contrôlés dans les ateliers performance suspension en France. Les suspension P2S intègrent les toutes dernières technologies développées pour la compétition, les prototypes, les conditions extrêmes ou les loisirs de sport mécaniques. La gamme P2S vous garanti la performance et la fiabilité tout en intégrant les technologies de...

Référence : P2S004
Prix : **2 160,00 € TTC/PAIRE**

EQUIPEMENTS POUR MERCEDES SPRINTER 4X4 2006 - 2018

AMORTISSEUR AVANT HEAVY TRACK KONI POUR MERCEDES SPRINTER W906 / 907 4X4 A PARTIR DE 2006

AMORTISSEUR AVANT HEAVY TRACK KONI POUR MERCEDES SPRINTER W906 / 907 4X4 A PARTIR DE 2006 La version bi-tube basse pression offre plus de confort, de sécurité et de plaisir de conduire ! Il garantit une tenue de route et un confort optimum sur et hors route. Développés par KONI pour les 4x4 et SUV. Testés dans des conditions extrêmes, aux exigences de sécurité, de stabilité et d'adhérence les plus élevées. Les amortisseurs HEAVY TRACK sont simple d'utilisation et entièrement...

Référence : 23-872661
Prix : **329,00 € TTC/PIECE**

AMORTISSEUR AVANT P2S PREMIUM MP28 TYPE MACPHERSON REGLAGE 2 VOIES POUR MERCEDES SPRINTER 4X4 W906 2007-2018

La gamme P2S est entièrement conçue par les bureaux d'études de performance suspension. Les composants sont usinés avec une extrême rigueur puis assemblés et contrôlés dans les ateliers performance suspension en France. Les suspension P2S intègrent les toutes dernières technologies développées pour la compétition, les prototypes, les conditions extrêmes ou les loisirs de sport mécaniques. La gamme P2S vous garanti la performance et la fiabilité tout en intégrant les technologies de...

Référence : P2S003
Prix : **3 223,00 € TTC/PAIRE**

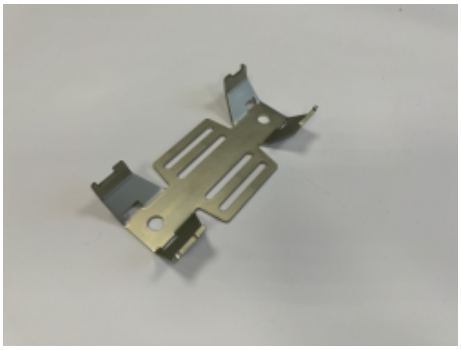

KIT DE FIXATION BOMBONNE D'AMORTISSEUR P2S

La gamme P2S est entièrement conçue par les bureaux d'études de performance suspension. Les composants sont usinés avec une extrême rigueur puis assemblés et contrôlés dans les ateliers performance suspension en France. Les suspension P2S intègrent les toutes dernières technologies développées pour la compétition, les prototypes, les conditions extrêmes ou les loisirs de sport mécaniques. La gamme P2S vous garanti la performance et la fiabilité tout en intégrant les technologies de...

Référence : P2S00
Prix : **50,40 € TTC/PAIRE**

RESSORTS LAMES

145 RUE DE L'ÎLE NAPOLÉON
68100 MULHOUSE
TÉL: +33 (0)3 89 61 90 88 / FAX: +33 (0)3 89 61 70 67
E-MAIL : vpc@equip-RAID.FR

Magasin ouvert le lundi de 14h à 18h,
du mardi au vendredi de 9H à 12h et de 14h à 18h
et le samedi de 9h à 12h

Prix valables du 01/07/2025 au 31/07/2025
TVA 20% incluse
Document non contractuel (ref : cat_SPRINTER4X42006-2018_07_2025)
Photos non contractuelles

KIT LAMES DE SUSPENSION RENFORT ARRIERE POUR MERCEDES SPRINTER & VOLKSWAGEN CRAFTER 2006 - 2018

Kit lames de renforts pour Mercedes SPRINTER 200 et 300 et Volkswagen Crafter 28 - 35 de 2006 - 2018, 4x4 roues simple, équipé d'un bilame d'origine AVEC CALE épaisse sous les lames. COMPREND DES GUIDES LAME POUR SPRINTER BILAME / TRILAME + RENFORT Pourquoi installer un kit de renfort de lames sur votre véhicule et pour quels véhicules ? Il s'agit de lames de renfort qui s'ajoutent aux lames d'origine pour des véhicules carrossés avec augmentation de la charge permanente sur l'essieu...

Informations Techniques :

Temps de montage préconisé : 2h30 Merci de nous contacter afin de vérifier la compatibilité avant de commander les lames !

Référence : MV1062-CALE-B
Prix : **1 039,80 € TTC/KIT**

SUSPENSION AIR

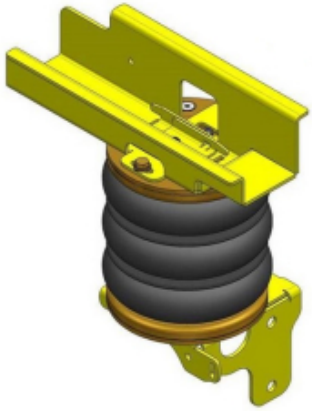

RENFORT DE SUSPENSION PNEUMATIQUE ARRIERE (BOUDINS) POUR MERCEDES SPRINTER 4X4 5T ROUES JUMELEES WDB 906 DE 2006 A 2018 (SANS COMPRESSEUR)

S'INSTALLE EN COMPLÉMENT DES RESSORTS A LAMES kit comprenant des boudins à 3 étages Les kits de suspensions pneumatiques (boudins) auxiliaires arrière DUNLOP sont spécialement conçus pour les pick-up et fourgons 4x4 camping-cars équipés de lames de ressort à l'arrière, ils sont indispensable lorsque le véhicule est equipé d'une charge variable (type cellule amovible ou autre) Chaque kit pneumatique se compose de solides fixations en acier spécialement étudiées et de grands coussins d'air...

Informations Techniques :

convient pour MERCEDES SPRINTER 4X4 5T ROUES JUMELEES WDB 906 DE 2006 A 2018

Référence : L.515.06.C.M 4X4
Prix : **919,00 € TTC/KIT**

PARE-CHOCS & PROTECTIONS

BLINDAGES / SKIS DE PROTECTION

EQUIPEMENTS POUR MERCEDES SPRINTER 4X4 2006 - 2018

BLINDAGE AVANT N4 8MM POUR MERCEDES SPRINTER 4X2

POURLES VEHICULES SUIVANTS : MERCEDES SPRINTER II 4x2 A PARTIR DE 2006 MERCEDES SPRINTER III 4x2 A PARTIR DE 2012 Skis avant: Ils facilitent l'abordage d'obstacle et en facilitent le franchissement par l'effet de glisse et par leurs inclinaisons progressives. Pour les véhicules à pont rigide, ils protègent les organes situés entre le pare-chocs et le corps de pont. Pour les véhicules à pont suspendu, ils protègent tous les organes entre le pare-chocs avant et ...

Référence : BLAV73A
Prix : **661,00 € TTC/PIECE**

BLINDAGE AVANT N4 8MM POUR MERCEDES SPRINTER 4X4

Skis avant: Ils facilitent l'abordage d'obstacle et en facilitent le franchissement par l'effet de glisse et par leurs inclinaisons progressives. Pour les véhicules à pont rigide, ils protègent les organes situés entre le pare-chocs et le corps de pont. Pour les véhicules à pont suspendu, ils protègent tous les organes entre le pare-chocs avant et l'arrière du berceau moteur et crémaillère de direction. En général, ils permettent la vidange moteur et le remplacement...

Informations Techniques :

Ski de protection en aluminium 8mm - avant Plus rigide Trous de fixation au positionnement plus précis Compatibilité accrue avec les durites du radiateur de BVA Compatible avec nos platines de treuil KMT010/KMT030 Kit de montage avec des pattes spécifiques donc mieux adaptées Compatible avec les véhicules : Mercedes Sprinter 4x4 après 2006 Kit complet comprenant : Tôle de protection Nécessaire de montage Visserie Notice

Référence : BLAV88A
Prix : **661,00 € TTC/PIECE**

BLINDAGE BOITE DE TRANSFERT N4 8MM POUR MERCEDES SPRINTER 4X4 A PARTIR DE 2006

Skis de boites de transfert: Lors de franchissement d'obstacles et notamment de bosse ou dune, le véhicule peut être amené à se poser plus ou moins délicatement sur «le ventre» et comme c'est souvent la boite de transfert qui se trouve à cette position, il est fortement utile de la protéger. Ces tôles de protection présentent le minimum d'orifice et d'arrête possible afin de facilité l'effet de glisse pour le franchissement. Nos protections les protègent des projections mais surtout assurent...

Référence : BLBT53A
Prix : **296,00 € TTC/PIECE**

145 RUE DE L'ÎLE NAPOLÉON
68100 MULHOUSE
TÉL: +33 (0)3 89 61 90 88 / FAX: +33 (0)3 89 61 70 67
E-MAIL : vpc@equip-RAID.FR

Magasin ouvert le lundi de 14h à 18h,
du mardi au vendredi de 9H à 12h et de 14h à 18h
et le samedi de 9h à 12h

Prix valables du 01/07/2025 au 31/07/2025
TVA 20% incluse
Document non contractuel (ref : cat_SPRINTER4X42006-2018_07_2025)
Photos non contractuelles

EQUIPEMENTS POUR MERCEDES SPRINTER 4X4 2006 - 2018

BLINDAGE DE RESERVOIR N4 6MM POUR MERCEDES SPRINTER 4X4

Skis de réservoir: Bien souvent, de par leur position les réservoirs de carburant ne sont pas trop exposés aux chocs sur la piste mais dans les zones de franchissement, ils peuvent être également emboutis voir perforés d'autant que la protection d'origine est souvent dérisoire. Nos protections de réservoir sont réalisée en aluminium 5 ou 6 mm suivant les applications. Caractéristiques : blindage aluminium découpé au plasma ferrures sont en acier, finition peinture époxy noire...

Référence : BLRE32B
Prix : **613,00 € TTC/PIECE**

BLINDAGE DE RESERVOIR SUPPLEMENTAIRE N4 EN ALUMINIUM 5 MM POUR MERCEDES SPRINTER W906 W907

Blindage de réservoir supplémentaire en aluminium de 5mm référence RER002 Ce blindage est compatible pour le Mercedes Sprinter W906 W907 Kit complet comprenant : Tôle de protection Nécessaire de montage Visserie Notice

Référence : BLRE52D
Prix : **350,00 € TTC/PIECE**

BLINDAGE DIFFERENTIEL ARRIERE 6MM EN ALUMINIUM POUR MERCEDES SPRINTER 906 / 907 A PARTIR DE 2006

Les plaques de protection sont en aluminium de 6 mm Le montage s'effectue sur les points de fixation d'origine du véhicule. Fabrication allemande de qualité irréprochable

Référence : 29-T060404
Prix : **435,00 € TTC/PIECE**

BLINDAGE NEZ DE PONT ARRIERE POUR SPRINTER II ET III

Ski de protection aluminium 8mm nez de pont AR, pour Sprinter 4x4 II et III Spatule avant et arrière afin de faciliter le franchissement. Doit être déposé pour la vidange du pont. Kit complet comprenant: tôle de protection, nécessaire de montage, visserie, notice. le ski nez de pont arriere n 'est pas compatible avec les sprinter à roues jumelées arrière

Référence : BLDV38A
Prix : **310,00 € TTC/PIECE**

145 RUE DE L'ÎLE NAPOLÉON
68100 MULHOUSE
TÉL: +33 (0)3 89 61 90 88 / FAX: +33 (0)3 89 61 70 67
E-MAIL : vpc@equip-RAID.FR

Magasin ouvert le lundi de 14h à 18h,
du mardi au vendredi de 9H à 12h et de 14h à 18h
et le samedi de 9h à 12h

Prix valables du 01/07/2025 au 31/07/2025
TVA 20% incluse
Document non contractuel (ref : cat_SPRINTER4X42006-2018_07_2025)
Photos non contractuelles

BLINDAGE RESERVOIR 93L 6MM EN ALUMINIUM POUR MERCEDES SPRINTER 906 / 907 A PARTIR DE 2006

Les plaques de protection sont en aluminium de 6 mm Le montage s'effectue sur les points de fixation d'origine du véhicule. Fabrication allemande de qualité irréprochable Blindage pour réservoir 93L pour Mercedes Sprinter 906 et 907 à partir de 2006

Référence : 29-T060403
Prix : **1 229,00 € TTC/PIECE**

KIT RENFORTS D'ANCRAGE INFERIEUR POUR AMORTISSEURS ARRIERES POUR MERCEDES SPRINTER 4X4

Les ancrages inférieurs d'amortisseur arrière sur les Mercedes sprinter sont très exposés en avant du pont. Ils peuvent se tordre sur un choc ou un effort pas dans l'axe. Nous proposons un kit de renforts en acier à souder sur le corps de pont. Ce kit comprend également une paire de protection amortisseurs en aluminium. Ils protègent les amortisseurs des projections et la fixation inférieur des chocs. Le montage par un professionnel est conseillé étant donné les différentes soudures à...

Référence : SUKT32
Prix : **219,00 € TTC/KIT**

KIT RENFORTS D'ANCRAGE SUPERIEUR POUR AMORTISSEURS ARRIERES POUR MERCEDES SPRINTER 4X4

Kit de renforts en acier de l'ancrage supérieur des amortisseurs arrières sur Mercedes Sprinter. En usage extrême et suivant le type d'amortisseur, l'axe d'amortisseurs peuvent se tordre et rendre presque indémontable les amortisseurs. Nous proposons un renfort acier à souder sur le châssis sur chaque ancrage d'amortisseur arrière. Installation par un professionnel conseillé car il nécessite de souder sur le châssis et donc de refaire sa protection anti-corrosion.

Référence : SUKT31
Prix : **73,00 € TTC/KIT**

PARE-CHOCS & ACCESSOIRES

PORTE-ROUE ET PORTE-JERRICAN

EQUIPEMENTS POUR MERCEDES SPRINTER 4X4 2006 - 2018

PORTE ROUE N4 POUR MERCEDES SPRINTER 2006-2018

Support de roue de secours porte arrière gauche.. La fixation de la roue est réglable afin de s'adapter au déport de la jante / dimension pneumatique. Le montage nécessitera 2 trous dans le panneau de porte. Finition epoxy Non compatible avec les charnières à 270°.

Référence : PR1000X
Prix : **892,00 € TTC/PIECE**

PORTE ROUE SUR PORTE TOUT PR2000 / PR2002 POUR MERCEDES SPRINTER

Porte roue à monter obligatoirement sur le porte tout référence PR2000 ou PR2002 Non compatible avec les charnières à 270°.

Référence : PR9100
Prix : **158,00 € TTC/PIECE**

PORTE TOUT N4 POUR MERCEDES SPRINTER 2006-2018

Support universel porte arrière droite La platine présente plusieurs trous afin de permettre différents montages. Parmi ces trous, on trouve la fixation pour nos porte-jerricans N4 ERSU10, les fixations de plaques Maxtrax et Trend. Le montage nécessitera 2 trous dans le panneau de porte. Le montage d'une seconde roue est possible. Finition époxy Non compatible avec les charnières à 270°.

Référence : PR2000X
Prix : **728,00 € TTC/PIECE**

PROTECTION AVANT HOMOLOGUÉES

PROTECTION AVANT TUBULAIRE 63MM INOX HOMOLOGUEE CE POUR MERCEDES SPRINTER A PARTIR DE 2013

medium bar Ø 63 en inox, homologué CE Livré avec kit de fixation, notice de montage et certificat d'homologation Il possède deux trous pour monter des phares longue portée optionnels Aucune modification du véhicule n'est nécessaire au montage

Référence : ECMED358
Prix : **654,00 € TTC/PIECE**

PROTECTION AVANT TUBULAIRE 63MM INOX HOMOLOGUEE CE POUR MERCEDES SPRINTER DE 2006 A 2012

medium bar Ø 63 en inox, homologué CE Livré avec kit de fixation, notice de montage et certificat d'homologation Il possède deux trous pour monter des phares longue portée optionnels Aucune modification du véhicule n'est nécessaire au montage

Référence : ECMED305
Prix : **654,00 € TTC/PIECE**

FRANCHISSEMENT & OUTILLAGE

TREUILLAGE

ACCESSOIRES TREUILS

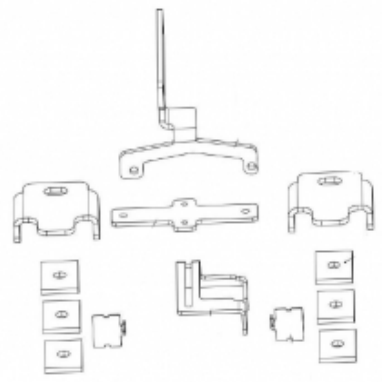

ADAPTATEUR POUR KIT DE MONTAGE INTEGRE POUR TREUIL POUR MERCEDES SPRINTER ET VOLKSWAGEN CRAFTER DE 2006 A 2013

permet l'adaptation de la platine de montage treuil pour Mercedes Sprinter et Volkswagen Crafter de 2006 à 2013 référence : 16-60120-PREM (nécessite la déportation du boitier de commande en utilisant ref 1-89960) ou 16-60120-ULTI

Référence : 16-60121
Prix : **179,00 € TTC/KIT**

KIT PLATINE ET TREUIL SPÉCIFIQUE AU VÉHICULE

EQUIPEMENTS POUR MERCEDES SPRINTER 4X4 2006 - 2018

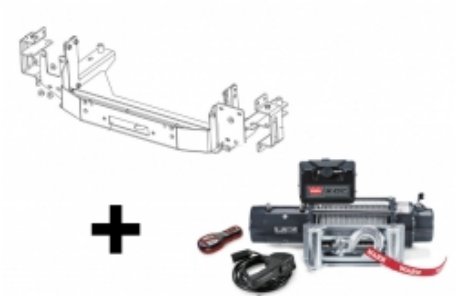

KIT DE MONTAGE INTEGRE AVEC TREUIL WARN XDC POUR MERCEDES SPRINTER ET VOLKSWAGEN CRAFTER

Platine de treuil pour : - MERCEDES SPRINTER JUSQU'A 2018 - VOLKSWAGEN CRAFTER JUSQU'A 12/2016 (pour les modèle entre 2006 et 01/2013 il faut rajouter la référence 16-60121) Platine de treuil vendu avec un treuil Warn XDC Caractéristiques techniques du treuil Warn XDC : Moteur électrique à courantcontinu 12V, Force de traction: 4310 kg Protection thermique, Frein à came multisegments, Réduction à 3 étages de trainsplanétaires, Lévier ergonomique de ...

Référence : 16-60120-ULTI
Prix : **3 691,00 € TTC/KIT**

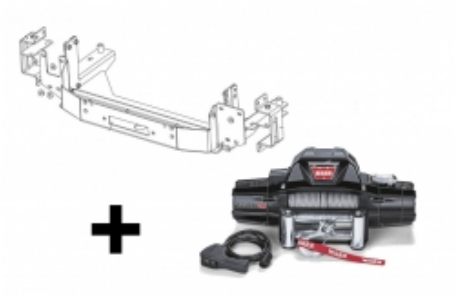

KIT DE MONTAGE INTEGRE AVEC TREUIL WARN ZEON 10 POUR MERCEDES SPRINTER ET VOLKSWAGEN CRAFTER

Platine de treuil pour - MERCEDES SPRINTER JUSQU'A 2018 - VOLKSWAGEN CRAFTER JUSQU'A 12/2016 (pour les modèle entre 2006 et 01/2013 il faut rajouter la référence 16-60121) Platine vendue avec un treuil Warn ZEON 10 CARACTERISTIQUES DU TREUIL WARN ZEON 10 : Moteur électrique 12V Réducteur à trains planétaires : i = 216/1 Décrabotage par levier tournant Boîtier relais amovible Indice Protection IP68 Force de traction : 4536 kg Protection Anticorrosion 408HBS Finition laque epoxy...

Référence : 16-60120-PREM
Prix : **3 068,00 € TTC/KIT**

KITS DE MONTAGE ET FIXATION

ANNEAU DE REMORQUAGE AVANT DROIT POUR MERCEDES SPRINTER (SANS KMT)

Anneau de remorquage pour Mercedes Sprinter qui se fixe sur le châssis à l'avant droit (kit de visserie fournie) Sans aucune modification sur le véhicule

Référence : LTAF03D
Prix : **126,00 € TTC/PIECE**

145 RUE DE L'ÎLE NAPOLÉON
68100 MULHOUSE
TÉL: +33 (0)3 89 61 90 88 / FAX: +33 (0)3 89 61 70 67
E-MAIL : vpc@equip-RAID.FR

Magasin ouvert le lundi de 14h à 18h,
du mardi au vendredi de 9H à 12h et de 14h à 18h
et le samedi de 9h à 12h

Prix valables du 01/07/2025 au 31/07/2025
TVA 20% incluse
Document non contractuel (ref : cat_SPRINTER4X42006-2018_07_2025)
Photos non contractuelles

EQUIPEMENTS POUR MERCEDES SPRINTER 4X4 2006 - 2018

ANNEAU DE REMORQUAGE AVANT DROIT POUR MERCEDES SPRINTER AVEC KMT010/030/033

Anneau de remorquage pour MercedesSprinter qui se fixe sur le châssis à l'avant droit (kit de visserie fournie) Prévue pour être installé avec une platine de treuil N4 Offroad Sans aucune modification sur le véhicule

Référence : LTAF04D
Prix : **126,00 € TTC/PIECE**

ANNEAU DE REMORQUAGE AVANT GAUCHE POUR MERCEDES SPRINTER (SANS KMT)

Anneau de remorquage pour Mercedes Sprinter qui se fixe sur le châssis à l'avant gauche (kit de visserie fournie) Sans aucune modification sur le véhicule

Référence : LTAF03G
Prix : **126,00 € TTC/PIECE**

ANNEAU DE REMORQUAGE AVANT GAUCHE POUR MERCEDES SPRINTER AVEC KMT010/030/033

Anneau de remorquage pour MercedesSprinter qui se fixe sur le châssis à l'avant gauche (kit de visserie fournie) Prévue pour être installé avec une platine de treuil N4 Offroad Sans aucune modification sur le véhicule

Référence : LTAF04G
Prix : **126,00 € TTC/PIECE**

145 RUE DE L'ÎLE NAPOLÉON
68100 MULHOUSE
TÉL: +33 (0)3 89 61 90 88 / FAX: +33 (0)3 89 61 70 67
E-MAIL : vpc@equip-RAID.FR

Magasin ouvert le lundi de 14h à 18h,
du mardi au vendredi de 9H à 12h et de 14h à 18h
et le samedi de 9h à 12h

Prix valables du 01/07/2025 au 31/07/2025
TVA 20% incluse
Document non contractuel (ref : cat_SPRINTER4X42006-2018_07_2025)
Photos non contractuelles

EQUIPEMENTS POUR MERCEDES SPRINTER 4X4 2006 - 2018

ANNEAU DE REMORQUAGE N4 ARRIERE DROIT POUR MERCEDES SPRINTER

Anneau de remorquage arrière droit, montage sur le longeron châssis (à la place de l'anneau d'origine). Fabriqué en acier, epaisseur 15mm, accepte grosse manille. Compatible attelage. Livré complet avec notice et visserie

Référence : LTAR02D
Prix : **126,00 € TTC/PIECE**

ANNEAU DE REMORQUAGE N4 ARRIERE GAUCHE POUR MERCEDES SPRINTER

Anneau de remorquage arrière gauche, montage sur le longeron châssis (à la place de l'anneau d'origine). Fabriqué en acier, epaisseur 15mm, accepte grosse manille. Compatible attelage. Livré complet avec notice et visserie

Référence : LTAR02G
Prix : **126,00 € TTC/PIECE**

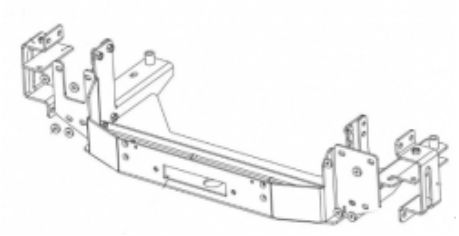

KIT DE MONTAGE INTEGRE POUR TREUIL POUR MERCEDES SPRINTER ET VOLKSWAGEN CRAFTER

Platine de treuil pour : - MERCEDES SPRINTER JUSQU'A 2018 - VOLKSWAGEN CRAFTER JUSQU'A 12/2016 (pour les modèle entre 2006 et 01/2013 il faut rajouter la référence 16-60121) Platine de treuil vendue sans treuil

Référence : 16-60120NW
Prix : **1 420,00 € TTC/KIT**

145 RUE DE L'ÎLE NAPOLÉON
68100 MULHOUSE
TÉL: +33 (0)3 89 61 90 88 / FAX: +33 (0)3 89 61 70 67
E-MAIL : vpc@equip-RAID.FR

Magasin ouvert le lundi de 14h à 18h,
du mardi au vendredi de 9H à 12h et de 14h à 18h
et le samedi de 9h à 12h

Prix valables du 01/07/2025 au 31/07/2025
TVA 20% incluse
Document non contractuel (ref : cat_SPRINTER4X42006-2018_07_2025)
Photos non contractuelles

KIT DE MONTAGE POUR TREUIL INTEGRE DANS LE PARE-CHOCS D'ORIGINE POUR MERCEDES SPRINTER W906 W907 AVEC DOUBLE VENTILATEUR FRONTAL

Platine pour le montage d'un treuil dans le pare-chocs d'origine duMercedes Sprinter W906 W907 avec double ventilateur frontal (ou version avec un seul ventilateur qui a le double support). Permet le montage des treuils électriques les plus courant (3.6T à 5.4T) en relocalisant le boitier relais, dans l'aile gauche sous l'optique. Un kit de relocalisation de boitier peut être nécéssaire, réf :KMBT215 Fixée sur des ancrages existants du châssis, la platine s'intègre parfaitement à la face...

Informations Techniques :

Compatibilité : Sprinter W906 4x2 (2006 -> 2018) Sprinter W907 4x4 (2018 ->) Sprinter W906 4x4 (2006 -> 2018)

Référence : KMT033
Prix : **687,00 € TTC/PIECE**

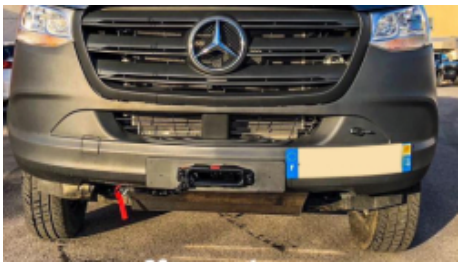

KIT DE MONTAGE POUR TREUIL INTEGRE DANS LE PARE-CHOCS D'ORIGINE POUR MERCEDES SPRINTER W906 W907 BOITE DE VITESSE AUTOMATIQUE SANS DOUBLE VENTILATEUR FRONTAL

Platine pour le montage d'un treuil dans le pare-chocs d'origine duMercedes Sprinter W906 W907 avec boite de vitessesautomatique sans double ventilateur frontal. Permet le montage des treuils électriques les plus courant (3.6T à 5.4T) en relocalisant le boitier relais. Fixée sur des ancrages existants du châssis, la platine s'intègre parfaitement à la face avant du véhicule. Une fois posée, elle est très discrète. Une découpe du pare-chocs est nécessaire pour le passage du guide câble ou ...

Référence : KMT030
Prix : **529,00 € TTC/PIECE**

KIT DE MONTAGE POUR TREUIL POUR MERCEDES SPRINTER II AVEC ET SANS VENTILATEUR ELECTRIQUE

Kit permettant l'installation d'un treuil dans le pare-chocs avant d'origine. Prévu pour treuil électrique 6000 à 12500 avec boitier relais séparé. Pas de modification particulière du Sprinter hormis une petite découpe du pare-chocs avant. Platine en acier électro-zingué noire. Livrée complète: Notice, platine, fixation, visserie. il est important de noter que le treuil sera visible contrairement à la version du Sprinter sans ventilateur

Informations Techniques :

Photo non contractuelle

Référence : KMT019
Prix : **363,00 € TTC/PIECE**

KIT TRAVERSE DE MONTAGE POUR TREUIL ET LAME A NEIGE ECO AMOVIBLE POUR MERCEDES SPRINTER ET VOLKSWAGEN CRAFTER

Kit traverse à usage multiple permet de monter un treuil, une lame à neige éco ou une balayeuse éco. Usage privée, non homologué route. Pour usage intensif. Doit être complété avec un carré adaptateur. Livré avec cache. Kit adapté pour : - MERCEDES SPRINTER DE 2006 A 2017 - VOLKSWAGEN CRAFTER DE 2006 A 2016

Référence : 1-258620
Prix : **1 052,00 € TTC/PIECE**

EQUIPEMENT INTÉRIEUR & EXTÉRIEUR

BARRES DE TOIT ET ACCESSOIRES

KIT BARRES DE TOIT

KIT 4 BARRES DE TOIT HEAVY DUTY NOIRES 1650 MM POUR MERCEDES SPRINTER (AVEC PIEDS RLTFMS)

comprend :- 4 barres de toit Rhino Rack Heavy duty noires 1650 mm- 4 kits de pieds RLTFMS

Référence : JA7737
Prix : **802,80 € TTC/KIT**

KIT 4 BARRES DE TOIT HEAVY DUTY NOIRES 1800 MM POUR MERCEDES SPRINTER (AVEC PIEDS RLTFMS)

comprend :- 4 barres de toit Rhino Rack Heavy duty noires 1800 mm- 4 kits de pieds RLTFMS

Référence : JA0984
Prix : **828,00 € TTC/KIT**

KIT 4 BARRES DE TOIT VORTEX NOIRES 1650 MM POUR MERCEDES SPRINTER (AVEC PIEDS RLTFMS)

comprend :- 4 barres de toit Rhino Rack Vortex noires 1650 mm- 4 kits de pieds RLTFMS- kits adaptateurs VA-FK1

Référence : JA7735
Prix : **813,60 € TTC/KIT**

EQUIPEMENTS POUR MERCEDES SPRINTER 4X4 2006 - 2018

KIT 4 BARRES DE TOIT VORTEX NOIRES 1800 MM POUR MERCEDES SPRINTER (AVEC PIEDS RLTFMS)

comprend :- 4 barres de toit Rhino Rack Vortex noires 1800 mm- 4 kits de pieds RLTFMS- kits adaptateurs VA-FK1

Référence : JA2923
Prix : **878,40 € TTC/KIT**

PIEDS

PIEDS DE FIXATION 110MM POUR BARRES DE TOIT RHINO RACK POUR MERCEDES SPRINTER - 2 PIEDS -

le kit de fixation contient une paire de pieds permettant d'installer une barre de toit rhino rack (vendu séparément) poids transportable : 50kg (pour 1 barre) hauteur des pieds : 110 mm fixation dans les gouttières

Référence : RL110MS
Prix : **106,00 € TTC/KIT**

PIEDS DE FIXATION POUR BARRES DE TOIT RHINO RACK POUR MERCEDES SPRINTER - 2 PIEDS -

le kit de fixation contient 2 pieds spécifique au MERCEDES SPRINTER permettant d'installer 1 barre de toit rhino rack heavy duty (vendu séparément) poids transportable : 50kg (pour 1 barre) fixation sur les points d'ancrage d'origine

Référence : RLTFMS
Prix : **111,60 € TTC/KIT**

DÉNEIGEMENT & LAMES À NEIGE

KIT DE MONTAGE & ACCESSOIRES DÉNEIGEMENT

145 RUE DE L'ÎLE NAPOLÉON
68100 MULHOUSE
TÉL: +33 (0)3 89 61 90 88 / FAX: +33 (0)3 89 61 70 67
E-MAIL : vpc@equip-RAID.FR

Magasin ouvert le lundi de 14h à 18h,
du mardi au vendredi de 9H à 12h et de 14h à 18h
et le samedi de 9h à 12h

Prix valables du 01/07/2025 au 31/07/2025
TVA 20% incluse
Document non contractuel (ref : cat_SPRINTER4X42006-2018_07_2025)
Photos non contractuelles

MOTORISATION AVEC BAC DE 40CM POUR DISTRIBUTEUR A SEL SNO-WAY

MOTORISATION AVEC BAC DE 40CM POUR DISTRIBUTEUR A SEL V-BOX

Référence : 5-99101113
Prix : **1 332,00 € TTC/PIECE**

MOTORISATION AVEC BAC DE 70CM POUR DISTRIBUTEUR A SEL SNO-WAY

MOTORISATION AVEC BAC DE 70CM POUR DISTRIBUTEUR A SEL V-BOX

Référence : 5-99101116
Prix : **1 494,17 € TTC/PIECE**

ELARGISSEURS D'AILES

ELARGISSEURS D'AILES SOUPLES (2CM) UNIVERSELS - JEU DE 4 X 1.5 METRES

Se fixe directement sur l'aile, élargit de 2 cm par rapport à la carrosserie. Elargisseur d'aile en Profil caoutchouc incassable. Fixation sans vis et sans perçage. S'adapte à la plupart des véhicules, remorques. jeu de 4 élargisseurs d'ailes prédécoupés en 1.5 m de long

Référence : 13-1900
Prix : **69,00 € TTC/KIT**

ELARGISSEURS D'AILES SOUPLES (5CM) UNIVERSELS - JEU DE 2 X 1.5 METRES

Se fixe directement sur l'aile, élargit de 5 cm par rapport à la carrosserie. Elargisseur d'aile en Profil caoutchouc incassable. Fixation sans vis et sans perçage. S'adapte à la plupart des véhicules, remorques. jeu de 2 élargisseurs d'ailes prédécoupés en 1.5 m de long

Référence : 13-1915
Prix : **49,00 € TTC/KIT**

145 RUE DE L'ÎLE NAPOLÉON
68100 MULHOUSE
TÉL: +33 (0)3 89 61 90 88 / FAX: +33 (0)3 89 61 70 67
E-MAIL : vpc@equip-RAID.FR

Magasin ouvert le lundi de 14h à 18h,
du mardi au vendredi de 9H à 12h et de 14h à 18h
et le samedi de 9h à 12h

Prix valables du 01/07/2025 au 31/07/2025
TVA 20% incluse
Document non contractuel (ref : cat_SPRINTER4X42006-2018_07_2025)
Photos non contractuelles

ELARGISSEURS D'AILES SOUPLES AVEC RENFORT EN FIBRE DE VERRE (7CM) UNIVERSEL - VENDU PAR 6 METRES

Se fixe sur le repli de l'aile, élargit de 7 cm par rapport à la carrosserie. Elargisseur d'aile en Profil caoutchouc incassable avec renfort en fibre de verre. S'adapte à la plupart des véhicules, remorques. Facile à travailler avec cutter, disqueuse, ponceuse, .. Jointure parfaite à la carrosserie grâce à son profil étudié. Installation facile. Vendu par 6 mètres pour s'adapter à 4 passages de roue minimum

Référence : 13-1910
Prix : **100,79 € TTC/KIT**

GALERIES DE TOIT & ACCESSOIRES

ACCESSOIRES DE GALERIE DE TOIT

ECHELLE ARRIERE FRONT RUNNER POUR MERCEDES SPRINTER

Accédez facilement au toit de votre Mercedes Sprinter/ LDV/Maxus Deliver 9 (toit bas / toit haut / super toit haut) grâce à cette échelle solide et durable. Se fixe à l'arrière des fourgons Mercedes/Dodge/Freightliner Sprinter et / LDV/Maxus Deliver 9. Se monte simplement sur les charnières et la face de la porte d'origine, avec une modification minimale du véhicule. Fabriqué en acier à haute résistance et revêtu de la même peinture en poudre noire durable que tous les galeries...

Informations Techniques :

Composé de :1 x Échelle pour Mercedes Sprinter / LDV/Maxus Deliver 9Matériel d'installationInstructions de montage Matériaux utilisés :Acier à haute résistance revêtu de poudre noire Dimensions du produit :239mm (9,4") L x 413mm (16,3") l x 1645mm (64,8") H Poids :7,9kg (17,4lbs)

Référence : LAMS002
Prix : **341,85 € TTC/PIECE**

ECHELLE DE GALERIE SLIMPRO POUR MERCEDES SPRINTER H1

Accédez et chargez facilement le matériel sur la galerie de toit de votre Mercedes Sprinter H1 grâce à cette échelle à six marches enduite de poudre noire. Spécialement conçue pour être montée latéralement sur une galerie de toit Slimpro de Front Runner, cette échelle se fixe facilement à la garniture inférieure de votre Sprinter. Attention ne se monte qu'avec la galerie Slimpro

Informations Techniques :

Composé de :1 x Échelle de galerie de fourgon Slimpro pour Mercedes Sprinter H1Matériel d'installationInstructions de montageMatériaux utilisés :Aluminium et acier revêtus de poudre noireDimensions du produit :343mm (13.5") L x 235mm (9.3") l x 2066mm (81.3") HPoids :7,6 kg (16,8 lbs)

Référence : LAMS004
Prix : **301,51 € TTC/PIECE**

ÉCHELLE DE GALERIE SLIMPRO POUR MERCEDES SPRINTER H2

Chargez et accédez facilement aux équipements de votre Mercedes Sprinter H2 grâce à cette échelle à sept échelons enduite de poudre noire. Cette échelle a été spécialement conçue pour être utilisée avec une galerie Slimpro de Front Runner. Elle se fixe solidement au profil latéral de la galerie Slimpro et à la garniture inférieure de votre Sprinter.

Informations Techniques :

Composé de :1 x Échelle pour Mercedes Sprinter H2Matériel d'installationInstructions de montageMatériaux utilisés :Aluminium et acier revêtus de poudre noireDimensions du produit :455mm (17.9") L x 235mm (9.3") l x 2348mm (92.4") HPoids :7.9kg (17.4lbs)

Référence : LAMS003
Prix : **331,77 € TTC/PIECE**

KIT GALERIE DE TOIT

KIT DE GALERIE 1/4 SLIMLINE II POUR LE MERCEDES BENZ SPRINTER 128IN/144IN/170IN / L1/L2/L3 / SWB/MWB/LWB SANS RAILS D'ORIGINE (2006-JUSQU'à PRéSENT) - DE FRONT RUNNER

Le kit degalerie de toit Slimline II de 1560mm/61.4" pour une Mercedes Benz Sprinter (2006+) contient le plateau Slimline II, un déflecteur de vent, paire de rails et 6pieds de montage. Le perçage est nécessaire pour l'installation.

Informations Techniques :

KRMS005T -Kit de galerie 1/4 Slimline II pour le Mercedes Benz Sprinter 128"/144"/170" / L1/L2/L3 / SWB/MWB/LWB sans rails d'origine (2006-jusqu'à présent) - de Front RunnerComposé de :3 x FASS003 - Paire de pieds / 60mm - de Front Runner1 x RRSTM08 - Plateau Slimline II - 1475mm(l) x 1560mm (L) - de Front Runner1 x TRMS001- Rails pour une Mercedes Sprinter(2013-jusqu'à présent) / 3082mm-4098mm (L) - de Front Runner1 x WDST009 - Déflecteur de vent 20mm large paire /1345mm (l) - de Front...

Référence : KRMS005T
Prix : **1 638,66 € TTC/KIT**

KIT DE GALERIE DE TOIT SLIMLINE II 1/4 POUR MERCEDES SPRINTER VAN (2007-JUSQU'à PRéSENT) - DE FRONT RUNNER

Ce kitde galerie Slimline II pour toute la longueur du toit de 1560mm pour la DodgeSprinter (2007+) contient un plateau Slimline II, un déflecteur de vent, un setde rails et 6 pieds de support. Le forage est nécessaire pour l'installation.

Informations Techniques :

KRDS003TKit de galerie de toit Slimline II 1/4 pour une Dodge Sprinter Van(2007-jusqu'à présent) - de Front RunnerContient:3 x FASS016 - pieds plats (paire) /65mm - de Front Runner1 x RRSTM08 plateau Slimline II -1475mm (largeur) x 1560mm (longueur) - de Front Runner1 x TRMS001 - rails pour une MercedesSprinter (2006-jusqu'à présent) / 3082mm-4098mm (longueur) - de Front Runner1 x WDST009 - Déflecteur de vent 20mmlarge paire / 1345mm (largeur) - de Front RunnerMatériel utilisé:Aluminium T6 en...

Référence : KRDS003T
Prix : **1 678,99 € TTC/PIECE**

KIT DE GALERIE DE TOIT SLIMLINE II POUR MERCEDES SPRINTER VAN (2007-JUSQU'à PRéSENT) - DE FRONT RUNNER

Ce kit degalerie Slimline II pour toute la longueur du toit de 3120mm pour la Dodge Sprinter(2007+) contient 2 plateaux Slimline II, un déflecteur de vent, un set de railset 12 pieds de support. Le forage est nécessaire pour l'installation.

Informations Techniques :

KRDS001T - Kit de galerie de toit Slimline II pourune Dodge Sprinter Van (2007-jusqu'à présent) - de Front Runner6 x FASS016 - pieds plats (paire) / 65mm - de FrontRunner2 x RRSTM08 plateau Slimline II - 1475mm (largeur)x 1560mm (longueur) - de Front Runner1 x TRMS001 - rails pour une Mercedes Sprinter(2006-jusqu'à présent) / 3082mm-4098mm (longueur) - de Front Runner1 x WDST009 - Déflecteur de vent 20mm large paire /1345mm (largeur) - de Front RunnerMatériel utilisé:Aluminium T6 en époxy...

Référence : KRDS001T
Prix : **2 913,28 € TTC/PIECE**

KIT DE GALERIE DE TOIT SLIMLINE II ½ POUR MERCEDES SPRINTER VAN (2007-JUSQU'à PRéSENT) - DE FRONT RUNNER

Ce kit de galerie Slimline IIpour toute la longueur du toit de 2312mm pour la Dodge Sprinter (2007+)contient 2 plateaux Slimline II, un déflecteur de vent, un set de rails et 12pieds de support. Le forage est nécessaire pour l'installation.

Informations Techniques :

KRDS002T Kit de galerie de toit Slimline II ½ pourune Dodge Sprinter Van (2007-jusqu'à présent) - de Front Runnercontient :6 x FASS016 - pieds plats (paire) / 65mm - deFront Runner2 x RRSTM06 plateau Slimline II - 1475mm(largeur) x 1156mm (longueur) - de Front Runner1 x TRMS001 - rails pour une Mercedes Sprinter(2006-jusqu'à présent) / 3082mm-4098mm (longueur) - de Front Runner1 x WDST009 - Déflecteur de vent 20mm largepaire / 1345mm (largeur) - de Front RunnerMatériel utilisé:Aluminium T6 en...

Référence : KRDS002T
Prix : **2 526,05 € TTC/PIECE**

KIT DE GALERIE DE TOIT SLIMLINE II ½ POUR UN MERCEDES SPRINTER VAN (2007-JUSQU'à PRéSENT) - DE FRONT RUNNER

Ce kit degalerie de toit 1/2 Slimline II de 2312mm pour la Freightliner Sprinter (2007+)contient 2 plateaux Slimline II, un déflecteur de vent, un set de rails et 12pieds de support. Le forage est nécessaire pour l'installation.

Informations Techniques :

KRFS006T Kit de galerie de toit Slimline II ½pour une Freightliner Sprinter Van (2007-jusqu'à présent) - de Front Runner6 x FASS016 - pieds plats (paire) / 65mm - de FrontRunner2 x RRSTM06 plateau Slimline II - 1475mm (largeur)x 1156mm (longueur) - de Front Runner1 x TRMS001 - rails pour une Mercedes-Benz Sprinter(2006-jusqu'à présent) / 3082mm-4098mm (longueur) - de Front Runner1 x WDST009 - Déflecteur de vent 20mm large paire /1345mm (largeur) - de Front RunnerMatériel utilisé:Aluminium T6 en...

Référence : KRFS006T
Prix : **2 526,05 € TTC/PIECE**

KIT DE GALERIE SLIMLINE II 1/4 POUR UN MERCEDES SPRINTER VAN (2007-JUSQU'à PRéSENT) - DE FRONT RUNNER

Ce kit de galerie Slimline II pour toute lalongueur du toit de 1560mm pour une Freightliner Sprinter (2007+) contient unplateau Slimline II, un déflecteur de vent, un set de rails et 6 pieds desupport. Le forage est nécessaire pour l'installation.

Informations Techniques :

KRFS007T Kit de galerie Slimline IIpour une Freightliner Sprinter Van (2007-jusqu'à présent) - de Front Runner3 x FASS016 - pieds plats (paire) /65mm - de Front Runner1 x RRSTM08 plateau Slimline II -1475mm (largeur) x 1560mm (longueur) - de Front Runner1 x TRMS001 - rails pour une MercedesSprinter (2006-jusqu'à présent) / 3082mm-4098mm (longueur) - de Front Runner1 x WDST009 - Déflecteur de vent 20mmlarge paire / 1345mm (largeur) - de Front RunnerMatériel utilisé:Aluminium T6 en époxy noirAcier...

Référence : KRFS007T
Prix : **1 678,99 € TTC/PIECE**

KIT DE GALERIE SLIMLINE II 2312X1475MM POUR UNE MERCEDES BENZ SPRINTER (2006+) - DE FRONT RUNNER

Le kit de galerie Slimline II ½ de 2312mm/91"pour une Mercedes Benz Sprinter contient 2 plateaux Slimline II, un déflecteurde vent, un set de rails et 12 pieds (6 par galerie).

Informations Techniques :

KRMS006T - Kit de galerie Slimline II ½ pourune Mercedes Benz Sprinter (2006-jusqu'à présent) - de Front RunnerContient: 6 x FASS003 - Set de pieds / 60mm - deFront Runner2 x RRSTM06 - Plateau Slimline II - 1475mm(largeur) x 1156mm (longueur) - de Front Runner1 x TRMS001- Rails pour une Mercedes Sprinter(2013-jusqu'à présent) / 3082mm-4098mm (longueur) - de Front Runner1 x WDST009 - Déflecteur de vent 20mm large paire/ 1345mm (largeur) - de Front RunnerMatériel utilisé: Aluminium T6 en époxy...

Référence : KRMS006T
Prix : **2 445,38 € TTC/PIECE**

KIT DE GALERIE SLIMLINE II POUR LE MERCEDES BENZ SPRINTER 144IN/170IN / L2/L3 / MWB/LWB AVEC RAILS OEM (2006-JUSQU'à PRéSENT)

Le kit de galerie Slimline II pour toute la longueur du toit de2772mm/109" pour une Mercedes Benz Sprinter contient le plateau Slimline II, un déflecteur de vent et 8 pieds. Le plateau s'installe facilement en utilisant les points de montage existants. Le forage n'est pas nécessaire. Ce kit de galerie correspond uniquement au 'toit haut', il ne correspond pas au 'toit standard/bas'.

Informations Techniques :

KRMS004T -Kit de galerie Slimline II pour le Mercedes Benz Sprinter 144"/170" / L2/L3 / MWB/LWB avec rails OEM (2006-jusqu'à présent) - de Front RunnerComposé de :4 x FASS013 - Paire de pieds / 60mm-70mm - de Front Runner4 x RRAC907 - Plaque de goujon pour Sprinter MB1 x RRSTM14 - Plateau Slimline II - 1475mm(l) X 2772mm(L) - de Front Runner1 x WDST009 - Paire de déflecteurs de vent de 20 mm de large / 1345 mm(l) - de Front RunnMatériaux utilisés:Aluminium T6 en époxy noirAcier à haute...

Référence : KRMS004T
Prix : **1 904,87 € TTC/KIT**

KIT DE GALERIE SLIMLINE II POUR LE MERCEDES BENZ SPRINTER 144IN/170IN / L2/L3 / MWB/LWB SANS RAILS D'ORIGINE (2006- JUSQU'à PRéSENT)

Le kit de galerie Slimline II de 2772mm/109"pour une Mercedes Benz Sprinter contient le plateau Slimline II, déflecteur devent, 2 rails et 8 pieds. Le perçage est nécessaire pour l'installation.Convient uniquement à l'option "Toit haut". Ne convient pas à l'option "toit standard/bas".

Informations Techniques :

KRMS008T -Kit de galerie Slimline II pour le Mercedes Benz Sprinter 144"/170" / L2/L3 / MWB/LWB sans rails d'origine (2006- jusqu'à présent) - de Front RunnerComposé de :4 x FASS013 - Paire de Pieds / 60mm-70mm - de Front Runner1 x RRSTM14 - Plateau Slimline II - 1475mm(l) X 2772mm(L) - deFront Runner1 x TRMS001 - Mercedes Sprinter (2006- jusqu'à présent) rails / 3082mm-4098mm(L) - par Front Runner1 x WDST009 - Paire de déflecteurs de vent de 20mm de large aux lèvres / 1345mm(l) - par Front...

Référence : KRMS008T
Prix : **2 324,37 € TTC/KIT**

KIT DE GALERIE SLIMLINE II POUR LE MERCEDES BENZ SPRINTER 170IN/ LWB SANS RAILS D'ORIGINE (2006-JUSQU'à PRéSENT)

Le kit de galerie Slimline II de 3928mm/154.7" pour une Mercedes Benz Sprinter contient 2 plateaux Slimline II, un déflecteur de vent, un set de rails et 16 pieds de montage. Le perçage est nécessaire pour l'installation.

Informations Techniques :

KRMS009T -Kit de galerie Slimline II pour le Mercedes Benz Sprinter 170"/ LWB sans rails d'origine (2006-jusqu'à présent) - de Front RunnerComposé de :8 x FASS013 - Paire de pied / 60mm-70mm - de Front Runner2 x RRSTM10 - Plateau Slimline II - 1475mm(l) X 1964mm(L) - de Front Runner1 x TRMS001 - Rails pour Mercedes Sprinter (2006-jusqu'à présent) / 3082mm-4098mm(L) - de Front Runner1 x WDST009 - Paire de déflecteurs de vent de 20mm de large / 1345mm(l) - de Front RunnerMatériel utilisé :Poudre...

Référence : KRMS009T
Prix : **3 393,28 € TTC/KIT**

KIT DE GALERIE SLIMLINE II POUR LE MERCEDES BENZ SPRINTER 170IN/L3/ LWB SANS RAILS D'ORIGINE (2006-JUSQU'à PRéSENT) / HAUT

Ce kit de galerie de toit complète Slimline II de 3928mm/154,7" de long pour le Mercedes Benz Sprinter sans rails OEM, contient 2 plateaux Slimline II, un déflecteur de vent, un ensemble de rails et 16 pieds. Ce kit plus haut offre de l'espace pour le montage des tables Front Runner ou d'autres accessoires compatibles sous la galerie. Un perçage est nécessaire pour l'installation.

Informations Techniques :

KRMS010T - Kit de galerie Slimline II pour le Mercedes Benz Sprinter 170"/L3/ LWB sans rails d'origine (2006-jusqu'à présent) / Haut - de Front RunnerComposé de :8 x FASS013 - Paire de Pieds / 60mm-70mm2 x RRSTM10 - Plateau Slimline II - 1475mm(l) X 1964mm(L)1 x TRMS001 - Rails pour Mercedes Sprinter (2006-jusqu'à présent) / 3082mm-4098mm(L)1 x WDST009 - Paire de déflecteurs de vent de 20 mm de large / 1345 mm(L)Matériaux utilisés :Aluminium T6 revêtu de poudre époxy noireAcier à haute...

Référence : KRMS010T
Prix : **3 356,97 € TTC/KIT**

KIT DE GALERIE SLIMLINE II POUR LE MERCEDES BENZ SPRINTER 170IN/L3/LWB AVEC RAILS D'ORIGINE (2006-JUSQU'à PRéSENT) / HAUT

Ce kit de galerie de toit complète Slimline II de 3928mm/154,7" de long pour le Mercedes Benz Sprinter avec rails OEM, contient 2 plateaux Slimline II, un déflecteur de vent et 16 pieds. Ce kit plus haut offre de l'espace pour le montage des tables Front Runner ou d'autres accessoires compatibles sous la galerie. S'installe facilement sur les points de montage d'usine sans qu'il soit nécessaire de percer.

Informations Techniques :

KRMS012T - Kit de galerie Slimline II pour le Mercedes Benz Sprinter 170"/L3/LWB avec rails d'origine (2006-jusqu'à présent) / Haut - de Front RunnerComposé de :8 x FASS013 - Ensemble de pieds / 60mm-70mm - de Front Runner8 x RRAC907 - Plaque de goujon pour Rails Sprinter MB2 x RRSTM10 - Plateau Slimline II - 1475mm(l) X 1964mm(L) - de Front Runner1 x WDST009 - Paire de déflecteurs de vent de 20 mm de large 1345 mm(l) - de Front RunnerMatériel utilisé :Aluminium T6 revêtu de poudre époxy...

Référence : KRMS012T
Prix : **2 973,78 € TTC/KIT**

KIT DE GALERIE SLIMLINE II POUR LE MERCEDES BENZ SPRINTER 170IN/L3/LWB AVEC RAILS D'ORIGINE OEM (2006-JUSQU'à PRéSENT)

Ce kit de galerie de toit complète Slimline II de 3928mm/154,7" de long pour le Sprinter Mercedes Benz avec rails OEM, contient 2 plateaux Slimline II, un déflecteur de vent et 16 pieds. S'installe facilement sur les points de montage de l'usine sans qu'il soit nécessaire de percer.

Informations Techniques :

KRMS011T - Kit de galerie Slimline II pour le Mercedes Benz Sprinter 170"/L3/LWB avec rails d'origine OEM (2006-jusqu'à présent) - de Front RunnerComposé de :8 x FASS012 - Ensemble de pieds / 40mm-50mm - de Front Runner8 x RRAC907 - Plaque de goujon pour railsde Sprinter MB2 x RRSTM10 - Plateau Slimline II - 1475mm(l) X 1964mm(L) - de Front Runner1 x WDST009 - Paire de déflecteurs de vent de 20 mm de large aux lèvres / 1345 mm(l) - de Front RunnerMatériel utilisé :Aluminium T6 revêtu de poudre...

Référence : KRMS011T
Prix : **2 969,75 € TTC/KIT**

KIT DE GALERIE SLIMLINE II POUR LE MERCEDES BENZ SPRINTER 170IN/L3/LWB AVEC RAILS OEM (2006-JUSQU'à PRéSENT) / HAUT- DE FRONT RUNNER

Ce kit de galerie de toit Slimline II de3120mm/122.8" de long et full size pour le Sprinter Mercedes Benz (2006 - jusqu'à présent) contient 2 plateaux Slimline II, un déflecteur de vent et 12 pieds. S'installe facilement sur les rails de toit d'origine , sans qu'il soit nécessaire de percer.

Informations Techniques :

KRMS002T -Kit de galerie Slimline II pour une Mercedes Benz Sprinter 170"/L3/LWB avec rails OEM (2006-jusqu'à présent) / Haut- par Front RunnerComposé de :6 x FASS013 - Pieds / 60mm-70mm - de Front Runner6 x RRAC907 - Plaque à goujon pour rails de MB Sprinter2 x RRSTM08 - Plateau Slimline II - 1475mm(l) x 1560mm(L) - de Front Runner1 x WDST009 - Déflecteur de vent 20mm paire de large / 1345mm(l) - de Front RunnerMatériel utilisé :Aluminium T6 revêtu de poudre époxy noireAcier à haute...

Référence : KRMS002T
Prix : **2 419,16 € TTC/KIT**

KIT DE GALERIE SLIMLINE II POUR LE MERCEDES BENZ SPRINTER 2GEN/3GEN 170IN/L3/LWB SANS RAILS D'ORIGINE (2006-JUSQU'à PRéSENT) / HAUT - DE FRONT RUNNER

Le kit de galerie Slimline II de 3120mm /122.8" pour une Mercedes Benz Sprinter (2006+) contient 2 plateaux Slimline II, un déflecteur de vent, un ensemble de rails et 12 pieds de montage. Le perçage est nécessaire pour l'installation.Convient uniquement à l'option "Toit haut". Ne convient pas à l'option "toit standard/bas"

Informations Techniques :

KRMS007T - Kit de galerie Slimline II pour une Mercedes Benz Sprinter(2006-jusqu'à présent) - de Front RunnerComposé de :6 x FASS016 - Paire de Pieds / 65 mm - de Front Runner2 x RRSTM08 - Plateau Slimline II - 1475mm (l) x 1560mm (L)- de Front Runner1 x TRMS001- Rails pour une Mercedes Sprinter (2013-jusqu'à présent) /3082mm-4098mm (longueur) - de Front Runner1 x WDST009 - Déflecteur de vent 20mm large paire / 1345mm (l) -de Front RunnerMatériel utilisé:Aluminium T6 en époxy noirAcier à haute...

Référence : KRMS007T
Prix : **2 832,60 € TTC/KIT**

KIT DE GALERIE SLIMLINE II POUR UN MERCEDES SPRINTER VAN (2007-JUSQU'à PRéSENT) - DE FRONT RUNNER

Ce kitde galerie Slimline II pour toute la longueur du toit de 3120mm pour uneFreightliner Sprinter (2007+) contient 2 plateaux Slimline II, un déflecteur devent, un set de rails et 12 pieds de support. Le forage est nécessaire pourl'installation.

Informations Techniques :

KRFS005T Kit de galerie Slimline II pour uneFreightliner Sprinter Van (2007-jusqu'à présent) - de Front Runner6 xFASS016 - pieds plats (paire) / 65mm - de Front Runner2 xRRSTM08 plateau Slimline II - 1475mm (largeur) x 1560mm (longueur) - de FrontRunner 1 x TRMS001- rails pour une Mercedes-Benz Sprinter (2006-jusqu'à présent) / 3082mm-4098mm(longueur) - de Front Runner1 x WDST009- Déflecteur de vent 20mm large paire / 1345mm (largeur) - de Front RunnerMatériel utilisé:Aluminium T6 en époxy...

Référence : KRFS005T
Prix : **2 913,28 € TTC/PIECE**

KIT DE GALERIE SLIMPRO POUR LE MERCEDES BENZ SPRINTER (L1H1/144 IN SWB/TOIT STANDARD) (2007 - JUSQU'à PRéSENT

Libérez le potentiel de stockage de votre fourgon grâce à ce kit de galerie de toit très polyvalent et robuste pour les fourgons Mercedes Benz Sprinter. Qu'il s'agisse d'une mission de longue durée, d'un week-end ou du transport d'équipements tels que des échelles et des tuyaux, cette galerie à profil bas est conçue pour supporter de grandes charges. Elle est dotée d'un système de lattes réglables permettant d'accueillir à peu près tous les types d'équipements montés sur le toit, tels que les...

Informations Techniques :

KVMS001T -Kit de galerie Slimpro pour le Mercedes Benz Sprinter (L1H1/144 " SWB/Toit standard) (2007 - jusqu'à présent - de Front RunnerComposé de :4x FAVF004 - Ensemble de pieds pour galerie de Mercedes Sprinter1x RRAC207 - Kit d'assemblage pour galerie de fourgon2x RRAC208 - Embouts de profilés latéraux pour galerie de fourgon2x RRAC907 - Plaque à goujon pour rail MB Sprinter4x RRNS1425 - Latte étroite / 1425mm (paire)1x SPVT001 - Profilé latéral pour galerie de fourgon / 1156mm1x SPVT002 -...

Référence : KVMS001T
Prix : **1 481,34 € TTC/KIT**

KIT DE GALERIE SLIMPRO POUR LE MERCEDES BENZ SPRINTER (L1H2/144IN SWB/TOIT HAUT) (2007-JUSQU'à PRéSENT)

Libérez le potentiel de stockage de votre fourgon grâce à ce kit de galerie de toit robuste et très polyvalent pour les fourgons Mercedes Benz Sprinter. Cette galerie à profil bas est conçue pour supporter de grandes charges, que ce soit pour des missions de longue durée ou des voyages de week-end, ou pour transporter des équipements tels que des échelles et des tuyaux. Elle est dotée d'un système de lattes réglables pour s'adapter aux équipements montés sur le toit tels que les unités de...

Informations Techniques :

KVMS006T -Kit de galerie Slimpro pour le Mercedes Benz Sprinter (L1H2/144" SWB/toit haut) (2007-jusqu'à présent) - de Front RunnerComposé de : 4x FAVF004 - Ensemble de pieds pour galerie de fourgon Mercedes Sprinter 1x RRAC207 - Kit d'assemblage pour galerie de fourgon 2x RRAC208 - Embouts de profilés latéraux pour galerie de fourgon 22x RRAC940 - Plaque de goujons pour galerie de fourgon MB Sprinter 4x RRNS1425 - Latte étroite / 1425mm (paire) 1x SPVT001 - Profilé latéral pour galerie de...

Référence : KVMS006T
Prix : **1 380,50 € TTC/KIT**

KIT DE GALERIE SLIMPRO POUR LE MERCEDES BENZ SPRINTER (L2H1/144 IN MWB/TOIT STANDARD) (2007 - JUSQU'à PRéSENT)

Libérez le potentiel de stockage de votre fourgon grâce à ce kit de galerie de toit très polyvalent et robuste pour les fourgonsMercedes Benz Sprinter. Qu'il s'agisse d'une mission de longue durée, d'un week-end ou du transport d'équipements tels que des échelles et des tuyaux, cette galerie à profil bas est conçue pour supporter de grandes charges. Elle est dotée d'un système de lattes réglables permettant d'accueillir à peu près tous les types d'équipements montés sur le toit, tels que les...

Informations Techniques :

KVMS002T -Kit de galerie Slimpro pour le Mercedes Benz Sprinter (L2H1/144 " MWB/Toit Standard) (2007 - jusqu'à présent) - de Front RunnerComposé de :6x FAVF004 - Ensemble de pieds pour galerie de Mercedes Sprinter1x RRAC207 - Kit d'assemblage pour galerie de fourgon2 x RRAC208 - Embouts de profilés latéraux pour galerie de fourgon2x RRAC907 - Plaque à goujon pour rail MB Sprinter4x RRNS1425 - Latte étroite / 1425mm (paire)2x SPVT003 - Profilé latéral pour galerie de fourgon / 1560mm1x WDST013 -...

Référence : KVMS002T
Prix : **1 632,60 € TTC/KIT**

KIT DE GALERIE SLIMPRO POUR LE MERCEDES BENZ SPRINTER (L2H2/170 IN MWB/TOIT HAUT) (2007 - JUSQU'à PRéSENT)

Libérez le potentiel de stockage de votre fourgon grâce à ce kit de galerie de toit très polyvalent et robuste pour les fourgons Mercedes Benz Sprinter. Qu'il s'agisse d'une mission de longue durée, d'un week-end ou du transport d'équipements tels que des échelles et des tuyaux, cette galerie à profil bas est conçue pour supporter de grandes charges. Elle est dotée d'un système de lattes réglables permettant d'accueillir à peu près tous les types d'équipements montés sur le toit, tels que les...

Informations Techniques :

KVMS003T -Kit de galerie Slimpro pour le Mercedes Benz Sprinter (L2H2/170 " MWB/Toit haut) (2007 - jusqu'à présent) - de Front RunnerComposé de :6x FAVF004 - Ensemble de pieds pour galerie de fourgon Mercedes Sprinter1x RRAC207 - Kit d'assemblage pour galerie de fourgon2 x RRAC208 - Embouts de profilés latéraux pour galerie de fourgon2x RRAC907 - Plaque à goujon pour rail MB Sprinter4x RRNS1255 - Latte étroite / 1255mm (paire)2x SPVT003 - Profilé latéral pour galerie de fourgon / 1560mm1x...

Référence : KVMS003T
Prix : **1 531,77 € TTC/KIT**

KIT DE GALERIE SLIMPRO POUR LE MERCEDES BENZ SPRINTER (L3H2/170IN LWB/TOIT HAUT) (2007 - JUSQU'à PRéSENT)

Libérez le potentiel de stockage de votre fourgon grâce à ce kit de galerie de toit très polyvalent et robuste pour les fourgons Mercedes Benz Sprinter. Qu'il s'agisse d'une mission de longue durée, d'un week-end ou du transport d'équipements tels que des échelles et des tuyaux, cette galerie à profil bas est conçue pour supporter de grandes charges. Elle est dotée d'un système de lattes réglables permettant d'accueillir à peu près tous les types d'équipements montés sur le toit, tels que les...

Informations Techniques :

KVMS004T -Kit de galerie Slimpro pour le Mercedes Benz Sprinter (L3H2/170" LWB/Toit haut) (2007 - jusqu'à présent) - de Front RunnerComposé de :7x FAVF004 - Ensemble de pieds pour galerie de fourgon Mercedes Sprinter2 x RRAC207 - Kit d'assemblage pour galerie de fourgon2 x RRAC208 - Embouts de profilés latéraux pour galerie de fourgon2x RRAC907 - Plaque à goujon pour rail MB Sprinter5x RRNS1255 - Latte étroite / 1255mm (paire)1x SPVT001 - Profilé latéral pour galerie de fourgon / 1156mm1x...

Référence : KVMS004T
Prix : **1 921,01 € TTC/KIT**

KIT DE GALERIE SLIMPRO POUR LE MERCEDES BENZ SPRINTER (L4H2/170 IN XLWB/TOIT HAUT) (2007 - JUSQU'A PRESENT)

Libérez le potentiel de stockage de votre fourgon grâce à ce kit de galerie de toit très polyvalent et robuste pour les fourgons Mercedes Benz Sprinter. Qu'il s'agisse d'une mission de longue durée, d'un week-end ou du transport d'équipements tels que des échelles et des tuyaux, cette galerie à profil bas est conçue pour supporter de grandes charges. Elle est dotée d'un système de lattes réglables permettant d'accueillir à peu près tous les types d'équipements montés sur le toit, tels que les...

Informations Techniques :

KVMS005T -Kit de galerie Slimpro pour le Mercedes Benz Sprinter (L4H2/170 " XLWB/Toit haut) (2007 - jusqu'à présent) - de Front RunnerComposé de :8 x FAVF004 - Ensemble de pieds pour galerie de fourgon Mercedes Sprinter2 x RRAC207 - Kit d'assemblage pour galerie de fourgon2 x RRAC208 - Embouts de profilés latéraux pour galerie de fourgon2x RRAC907 - Plaque à goujon pour rail MB Sprinter6x RRNS1255 - Latte étroite / 1255mm (paire)1x SPVT001 - Profilé latéral pour galerie de fourgon / 1156mm1x...

Référence : KVMS005T
Prix : **2 213,45 € TTC/PIECE**

EQUIPEMENTS POUR MERCEDES SPRINTER 4X4 2006 - 2018

KIT GALERIE RHINO RACK PIONEER 6 2700 MM x 1472 MM POUR MERCEDES SPRINTER AVEC RAIL D'ORIGINE (AVEC PIEDS RLT600)

comprend :- 1 galerie Rhino Rack PIONEER 6 2700 MM x 1472 MM- 2 kits de pieds RLT600- kits QMFK11

Référence : JT9157
Prix : **1 837,74 € TTC/KIT**

KIT GALERIE RHINO RACK PIONEER 6 2700 MM x 1472 MM POUR MERCEDES SPRINTER ET VOLKSWAGEN CRAFTER (AVEC PIEDS RLTFMS)

comprend :- 1 galerie Rhino Rack PIONEER 6 2700 MM x 1472 MM- 4 kits de pieds RLTFMS- kits adaptateurs VA-FK1

Référence : JA9155
Prix : **1 929,54 € TTC/KIT**

KIT GALERIE RHINO RACK PIONEER 6 2700 X 1472 MM POUR MERCEDES SPRINTER ET VOLKSWAGEN CRAFTER (AVEC PIEDS RLTFMS)

comprend :- 1 galerie Rhino Rack Pioneer NG 2528 x 1586 mm (à assembler)- 4 kits de pieds RLTFMS- kits adaptateurs VA-FK1

Référence : JT01024
Prix : **1 929,54 € TTC/KIT**

KIT GALERIE RHINO RACK PIONEER NG 2528 X 1586 MM POUR MERCEDES SPRINTER AVEC RAIL D'ORIGINE (AVEC PIEDS RLT600)

comprend :- 1 galerie Rhino Rack Pioneer NG 2528 x 1586 mm (à assembler)- 2 kits de pieds RLT600- kits QMFK11

Référence : JT9156
Prix : **1 990,60 € TTC/KIT**

PIEDS

145 RUE DE L'ÎLE NAPOLÉON
68100 MULHOUSE
TÉL: +33 (0)3 89 61 90 88 / FAX: +33 (0)3 89 61 70 67
E-MAIL : vpc@equip-RAID.FR

Magasin ouvert le lundi de 14h à 18h,
du mardi au vendredi de 9H à 12h et de 14h à 18h
et le samedi de 9h à 12h

Prix valables du 01/07/2025 au 31/07/2025
TVA 20% incluse
Document non contractuel (ref : cat_SPRINTER4X42006-2018_07_2025)
Photos non contractuelles

PIEDS DE FIXATION 110MM POUR BARRES DE TOIT RHINO RACK POUR MERCEDES SPRINTER - 2 PIEDS -

le kit de fixation contient une paire de pieds permettant d'installer une barre de toit rhino rack (vendu séparément) poids transportable : 50kg (pour 1 barre) hauteur des pieds : 110 mm fixation dans les gouttières

Référence : RL110MS
Prix : **106,00 € TTC/KIT**

PIEDS DE FIXATION POUR BARRES DE TOIT RHINO RACK POUR MERCEDES SPRINTER - 2 PIEDS -

le kit de fixation contient 2 pieds spécifique au MERCEDES SPRINTER permettant d'installer 1 barre de toit rhino rack heavy duty (vendu séparément) poids transportable : 50kg (pour 1 barre) fixation sur les points d'ancrage d'origine

Référence : RLTFMS
Prix : **111,60 € TTC/KIT**

TIROIRS & COFFRES DE RANGEMENT

TIROIRS DE RANGEMENT

SYSTEME TIROIR ETANCHE + PLATEAU DECKED POUR MERCEDES SPRINTER L2 A PARTIR DE 2007 ET VOLKSWAGEN CRAFTER L2 JUSQU'A 2016

SYSTEME TIROIR ETANCHE + PLATEAU DECKED POUR MERCEDES SPRINTER L2 A PARTIR DE 2007 ET VOLKSWAGEN CRAFTER L2 JUSQU'A 2016 La plate-forme de votre benne est réhaussée au-dessus des passages de roues avec une vraie charge utile de 900 kg. Vous obtenez de vos tiroirs DECKED un rangement personnalisable, grâce aux arrêts de charge et paniers. Ce matériel est étanche*. Il a été conçu pour résister aux intempéries et à l'exposition aux UV. Il supportera les plus importantes variations de température. ...

Informations Techniques :

CAPACITÉ DE CHARGE : 900 kg de charge utile90 kg capacité par tiroir CARACTÉRISTIQUES DU SYSTÈME : POIDS TOTAL : 94 kgLONGUEUR : 1618 mmDIMENSIONS DU COLIS (en cm) : 173 x 99 x 61

Référence : VM1
Prix : **2 280,00 € TTC/PIECE**

SYSTEME TIROIR ETANCHE + PLATEAU DECKED POUR MERCEDES SPRINTER L3 A PARTIR DE 2007 ET VOLKSWAGEN CRAFTER L3 JUSQU'A 2016

SYSTEME TIROIR ETANCHE + PLATEAU DECKED POUR MERCEDES SPRINTER L3 A PARTIR DE 2007 ET VOLKSWAGEN CRAFTER L3 JUSQU'A 2016 La plate-forme de votre benne est réhaussée au-dessus des passages de roues avec une vraie charge utile de 900 kg. Vous obtenez de vos tiroirs DECKED un rangement personnalisable, grâce aux arrêts de charge et paniers. Ce matériel est étanche*. Il a été conçu pour résister aux intempéries et à l'exposition aux UV. Il supportera les plus importantes variations de température. ...

Informations Techniques :

CAPACITÉ DE CHARGE : 900 kg de charge utile90 kg capacité par tiroir CARACTÉRISTIQUES DU SYSTÈME : POIDS TOTAL : 105 kgLONGUEUR : 1892 mmDIMENSIONS DU COLIS (en cm) : 198 x 99 x 61

Référence : VM2
Prix : **2 280,00 € TTC/PIECE**

VÉRIN DE HAYON OU DE CAPOT

VERINS DE CAPOT POUR MERCEDES SPRINTER W907

Kit (paire) de vérin de capot moteur Le montagene nécessite pas de modification. Fixation sur les pattesdu capôt et la carrosserie. Supports en acier peint époxy noir. Kit livré complet : 2 verins Pattes de fixations Boulonnerie Notice

Référence : DVVER907
Prix : **107,86 € TTC/PAIRE**

JANTES & PNEUS

ACCESSOIRES JANTES ET PNEUS

ECROUS

VIS 14X1.5 (JANTE TOLE)

Écrou 19mm cône 60° longueur 28mm Convient pour tous les MERCEDES CLASSE G (W463) sauf V8 et V12Convient pour tous les VOLKSWAGEN AMAROK sauf V6Convient pour tous les VOLKSWAGEN TRANSPORTER sauf 200 CV

Informations Techniques :

Écrou 19mm cône 60°

Référence : B13
Prix : **3,50 € TTC/PIECE**

VIS 14X1.5 POUR JANTE ALUMINIUM

Spécifique aux jantes Manano et Racer

Référence : B42
Prix : **3,00 € TTC/PIECE**

VIS 14X1.5 POUR JANTE ALUMINIUM MANANO POUR MERCEDES SPRINTER ET VITO

Spécifique aux jantes Manano

Informations Techniques :

Écrou 17mm cône 60

Référence : BC17D40
Prix : **2,00 € TTC/PIECE**

ELARGISSEURS DE VOIES

KIT DE 4 ELARGISSEURS DE VOIE ACIER HOFMANN POUR MERCEDES SPRINTER ET VOLKSWAGEN CRAFTER 6 TROUS

Caractéristiques : Fabrication allemande Alliage spécifique Stabilité directionnelle accrue Axe de centrage Largeur 30 mm Double vissage Caractéristiques techniques : LARGEUR (mm): 30 Marque: MERCEDES / VOLKSWAGEN Modele: SPRINTER / CRAFTER 6 trous vendu en kit de 4

Référence : HSPV006SC-30
Prix : **547,00 € TTC/KIT**

EQUIPEMENTS POUR MERCEDES SPRINTER 4X4 2006 - 2018

KIT DE 4 ELARGISSEURS DE VOIE ALUMINIUM HOFMANN POUR MERCEDES G / SPRINTER 5 TROUS

Caractéristiques : Fabrication allemande Alliage spécifique Homologation TÜV Stabilité directionnelle accrue Axe de centrage Largeur 30 mm Double vissage Caractéristiques techniques : LARGEUR (mm): 30 Marque: MERCEDES Modele: G / SPRINTER 5 trous vendu en kit de 4

Référence : HSPVA05M-30
Prix : **348,00 € TTC/KIT**

KIT DE 4 ELARGISSEURS DE VOIE ALUMINIUM HOFMANN POUR MERCEDES SPRINTER ET VOLKSWAGEN CRAFTER 6 TROUS

Caractéristiques : Fabrication allemande Alliage spécifique Homologation TÜV Stabilité directionnelle accrue Axe de centrage Largeur 30 mm Double vissage Caractéristiques techniques : LARGEUR (mm): 30 Marque: MERCEDES / VOLKSWAGEN Modele: SPRINTER / CRAFTER 6 trous vendu en kit de 4

Référence : HSPVA06SC-30
Prix : **348,00 € TTC/KIT**

JANTES ALUMINIUM RENFORCÉES / RAID

JANTE ALUMINIUM BRAID FULLRACE BLANCHE 7 X 16 ENTRAXE 6 X 130 DEPORT 45 POUR MERCEDES SPRINTER

Jante aluminium Braid. Modèle Fullrace T Dakar CARACTERISTIQUES : Dimensions 7" x 16" Entraxe 6 x 130 mm Alésage 84,10 mm Déport +45 mm (calculé pour être affleurant à la carrosserie) Coloris blanc Poids 13kg Flasque intérieur et extérieur renforcées Rebord de maintien de talon de pneumatique plus haut (pour une meilleure tenue au déjantage) Peinture époxy (pour une meilleure tenue dans le temps) Livrée sans boulonnerie Compatible Mercedes Sprinter II et III (montage 6...

Référence : BRA-FUL7166M45B
Prix : **384,00 € TTC/PIECE**

JANTE ALUMINIUM BRAID FULLRACE GRISE ANTHRACITE 7 X 16 ENTRAXE 6 X 130 DEPORT 45 POUR MERCEDES SPRINTER

Jante aluminium Braid. Modèle Fullrace T Dakar CARACTERISTIQUES : Dimensions 7" x 16" Entraxe 6 x 130 mm Alésage 84,10 mm Déport +45 mm (calculé pour être affleurant à la carrosserie) Coloris gris anthracite Poids 13kg Flasque intérieur et extérieur renforcées Rebord de maintien de talon de pneumatique plus haut (pour une meilleure tenue au déjantage) Peinture époxy (pour une meilleure tenue dans le temps) Livrée sans boulonnerie Compatible Mercedes Sprinter II et III...

Référence : BRA-FUL7166M45G
Prix : **384,00 € TTC/PIECE**

JANTE ALUMINIUM BRAID FULLRACE NOIRE 7 X 16 ENTRAXE 6 X 130 DEPORT 45 POUR MERCEDES SPRINTER

Jante aluminium Braid. Modèle Fullrace T Dakar CARACTERISTIQUES : Dimensions 7" x 16" Entraxe 6 x 130mm Alésage 84,10 mm Déport +45 mm (calculé pour être affleurant à la carrosserie) Coloris noir Poids 13kg Flasque intérieur et extérieur renforcées Rebord de maintien de talon de pneumatique plus haut (pour une meilleure tenue au déjantage) Peinture époxy (pour une meilleure tenue dans le temps) Livrée sans boulonnerie Compatible Mercedes Sprinter II et III (montage 6...

Référence : BRA-FUL7166M45N
Prix : **444,00 € TTC/PIECE**

JANTE ALUMINIUM MANANO BLACK 7 X 16 ENTRAXE 6 X 130 DEPORT 40

JANTE ALUMINIUM SPECIAL CHARGES LOURDES finition : black moulée sous pression spécialement conçue pour les raids avec indice de charge jusqu'à 1300kg alliage spécifique (Al Si 7% Mg Sr) traitement thermique Insert acier anti-desserrement Livrée sans visserie Largeur Diamètre Nb de trous Entraxe Déport Center bore 7 16 6 130 40 84.1 se monte sur le véhicule avec de possibles modifications de carrosserie (nous consulter pour confirmer la...

Informations Techniques :

pour : Mercedes Sprinter 2014 - 2021

Référence : MAN230BK
Prix : **318,00 € TTC/PIECE**

JANTE ALUMINIUM MANANO BLACK 8 X 17 ENTRAXE 6 X 130 DEPORT 40

JANTE ALUMINIUM SPECIAL CHARGES LOURDES finition : black moulée sous pression spécialement conçue pour les raids avec indice de charge jusqu'à 1400kg alliage spécifique (Al Si 7% Mg Sr) traitement thermique Insert acier anti-desserrement Livrée sans visserie Largeur Diamètre Nb de trous Entraxe Déport Center bore 8 17 6 130 40 84.1 se monte sur le véhicule avec de possibles modifications de carrosserie (nous consulter pour confirmer la...

Informations Techniques :

pour : Mercedes Sprinter 2014 - 2021

Référence : MAN257BK
Prix : **362,00 € TTC/PIECE**

JANTE ALUMINIUM MANANO SILVER 7 X 16 ENTRAXE 6 X 130 DEPORT 40

JANTE ALUMINIUM SPECIAL CHARGES LOURDES finition : silver moulée sous pression spécialement conçue pour les raids avec indice de charge jusqu'à 1300kg alliage spécifique (Al Si 7% Mg Sr) traitement thermique Insert acier anti-desserrement Livrée sans visserie Largeur Diamètre Nb de trous Entraxe Déport Center bore 7 16 6 130 40 84.1 se monte sur le véhicule avec de possibles modifications de carrosserie (nous consulter pour confirmer la...

Informations Techniques :

pour : Mercedes Sprinter 2014 - 2021

Référence : MAN230SI
Prix : **318,00 € TTC/PIECE**

JANTE ALUMINIUM MANANO SILVER 8 X 17 ENTRAXE 6 X 130 DEPORT 40

JANTE ALUMINIUM SPECIAL CHARGES LOURDES finition : silver moulée sous pression spécialement conçue pour les raids avec indice de charge jusqu'à 1400kg alliage spécifique (Al Si 7% Mg Sr) traitement thermique Insert acier anti-desserrement Livrée sans visserie Largeur Diamètre Nb de trous Entraxe Déport Center bore 8 17 6 130 40 84.1 se monte sur le véhicule avec de possibles modifications de carrosserie (nous consulter pour confirmer la...

Informations Techniques :

pour : Mercedes Sprinter 2014 - 2021

Référence : MAN257SI
Prix : **362,00 € TTC/PIECE**

145 RUE DE L'ÎLE NAPOLÉON
68100 MULHOUSE
TÉL: +33 (0)3 89 61 90 88 / FAX: +33 (0)3 89 61 70 67
E-MAIL : vpc@equip-RAID.FR

Magasin ouvert le lundi de 14h à 18h,
du mardi au vendredi de 9H à 12h et de 14h à 18h
et le samedi de 9h à 12h

Prix valables du 01/07/2025 au 31/07/2025
TVA 20% incluse
Document non contractuel (ref : cat_SPRINTER4X42006-2018_07_2025)
Photos non contractuelles

JANTE ALUMINIUM RENFORCE RAID EVO CORSE DAKAR ZERO 7x16" ET 20 BLANC POUR MERCEDES SPRINTER 4X4

La jante Dakar Zéro, issue de la Dakar Corse, spécialement développée pour la compétition, est la version dédiée aux véhicules tout terrain. Les rayons internes du bord de la jante ont un profil qui rentre vers le centre, ce qui permet d'avoir un déport négatif protégeant les pièces mécaniques des gravillons et du sable et conçu pour laisser suffisamment d'espace pour les gros freins. Structure très résistante en alliage léger AS7, avec traitement thermique T6 conformément aux réglementations...

Informations Techniques :

charge maximum : 1300kg prévoir le kitA3.000079.00 comprenant la visserie spécifique et le cache moyeu pour une jante Taille : 7X16" Déport : ET 20 Entraxe : 6x130 Alésage : 84.1 mm Couleur : blanc

Référence : SE3820240011
Prix : **352,00 € TTC/PIECE**

JANTE ALUMINIUM RENFORCE RAID EVO CORSE DAKAR ZERO 7x16" ET 20 BRONZE BRILLANT POUR MERCEDES SPRINTER 4X4

La jante Dakar Zéro, issue de la Dakar Corse, spécialement développée pour la compétition, est la version dédiée aux véhicules tout terrain. Les rayons internes du bord de la jante ont un profil qui rentre vers le centre, ce qui permet d'avoir un déport négatif protégeant les pièces mécaniques des gravillons et du sable et conçu pour laisser suffisamment d'espace pour les gros freins. Structure très résistante en alliage léger AS7, avec traitement thermique T6 conformément aux réglementations...

Informations Techniques :

charge maximum : 1300kg prévoir le kit A3.000079.03 comprenant la visserie spécifique et le cache moyeu pour une jante Taille : 7X16" Déport : ET 20 Entraxe : 6x130 Alésage : 84.1 mm Couleur : bronze brillant

Référence : SE3820240221
Prix : **360,00 € TTC/PIECE**

145 RUE DE L'ÎLE NAPOLÉON
68100 MULHOUSE
TÉL: +33 (0)3 89 61 90 88 / FAX: +33 (0)3 89 61 70 67
E-MAIL : vpc@equip-RAID.FR

Magasin ouvert le lundi de 14h à 18h,
du mardi au vendredi de 9H à 12h et de 14h à 18h
et le samedi de 9h à 12h

Prix valables du 01/07/2025 au 31/07/2025
TVA 20% incluse
Document non contractuel (ref : cat_SPRINTER4X42006-2018_07_2025)
Photos non contractuelles

JANTE ALUMINIUM RENFORCE RAID EVO CORSE DAKAR ZERO 7x16" ET 20 BRONZE MAT POUR MERCEDES SPRINTER 4X4

La jante Dakar Zéro, issue de la Dakar Corse, spécialement développée pour la compétition, est la version dédiée aux véhicules tout terrain. Les rayons internes du bord de la jante ont un profil qui rentre vers le centre, ce qui permet d'avoir un déport négatif protégeant les pièces mécaniques des gravillons et du sable et conçu pour laisser suffisamment d'espace pour les gros freins. Structure très résistante en alliage léger AS7, avec traitement thermique T6 conformément aux réglementations...

Informations Techniques :

charge maximum : 1300kg prévoir le kit A3.000079.03 comprenant la visserie spécifique et le cache moyeu pour une jante Taille : 7X16" Déport : ET 20 Entraxe : 6x130 Alésage : 84.1 mm Couleur : bronze mat

Référence : SE3820240111
Prix : **360,00 € TTC/PIECE**

JANTE ALUMINIUM RENFORCE RAID EVO CORSE DAKAR ZERO 7x16" ET 20 GRIS ANTHRACITE POUR MERCEDES SPRINTER 4X4

La jante Dakar Zéro, issue de la Dakar Corse, spécialement développée pour la compétition, est la version dédiée aux véhicules tout terrain. Les rayons internes du bord de la jante ont un profil qui rentre vers le centre, ce qui permet d'avoir un déport négatif protégeant les pièces mécaniques des gravillons et du sable et conçu pour laisser suffisamment d'espace pour les gros freins. Structure très résistante en alliage léger AS7, avec traitement thermique T6 conformément aux réglementations...

Informations Techniques :

charge maximum : 1300kg prévoir le kit A3.000079.03 comprenant la visserie spécifique et le cache moyeu pour une jante Taille : 7X16" Déport : ET 20 Entraxe : 6x130 Alésage : 84.1 mm Couleur : Gris anthracite

Référence : SE3820240051
Prix : **360,00 € TTC/PIECE**

JANTE ALUMINIUM RENFORCE RAID EVO CORSE DAKAR ZERO 7x16" ET 20 NOIR BRILLANT POUR MERCEDES SPRINTER 4X4

La jante Dakar Zéro, issue de la Dakar Corse, spécialement développée pour la compétition, est la version dédiée aux véhicules tout terrain. Les rayons internes du bord de la jante ont un profil qui rentre vers le centre, ce qui permet d'avoir un déport négatif protégeant les pièces mécaniques des gravillons et du sable et conçu pour laisser suffisamment d'espace pour les gros freins. Structure très résistante en alliage léger AS7, avec traitement thermique T6 conformément aux réglementations...

Informations Techniques :

charge maximum : 1300kg prévoir le kit A3.000079.03 comprenant la visserie spécifique et le cache moyeu pour une jante Taille : 7X16" Déport : ET 20 Entraxe : 6x130 Alésage : 84.1 mm Couleur : noir brillant

Référence : SE3820240141
Prix : **360,00 € TTC/PIECE**

JANTE ALUMINIUM RENFORCE RAID EVO CORSE DAKAR ZERO 7x16" ET 20 NOIR MAT POUR MERCEDES SPRINTER 4X4

La jante Dakar Zéro, issue de la Dakar Corse, spécialement développée pour la compétition, est la version dédiée aux véhicules tout terrain. Les rayons internes du bord de la jante ont un profil qui rentre vers le centre, ce qui permet d'avoir un déport négatif protégeant les pièces mécaniques des gravillons et du sable et conçu pour laisser suffisamment d'espace pour les gros freins. Structure très résistante en alliage léger AS7, avec traitement thermique T6 conformément aux réglementations...

Informations Techniques :

charge maximum : 1300kg prévoir le kit A3.000079.03 comprenant la visserie spécifique et le cache moyeu pour une jante Taille : 7X16" Déport : ET 20 Entraxe : 6x130 Alésage : 84.1 mm Couleur : noir mat

Référence : SE3820240041
Prix : **352,00 € TTC/PIECE**

145 RUE DE L'ÎLE NAPOLÉON
68100 MULHOUSE
TÉL: +33 (0)3 89 61 90 88 / FAX: +33 (0)3 89 61 70 67
E-MAIL : vpc@equip-RAID.FR

Magasin ouvert le lundi de 14h à 18h,
du mardi au vendredi de 9H à 12h et de 14h à 18h
et le samedi de 9h à 12h

JANTE ALUMINIUM RENFORCE RAID EVO CORSE DAKAR ZERO 7x16" ET 20 SILVER POUR MERCEDES SPRINTER 4X4

La jante Dakar Zéro, issue de la Dakar Corse, spécialement développée pour la compétition, est la version dédiée aux véhicules tout terrain. Les rayons internes du bord de la jante ont un profil qui rentre vers le centre, ce qui permet d'avoir un déport négatif protégeant les pièces mécaniques des gravillons et du sable et conçu pour laisser suffisamment d'espace pour les gros freins. Structure très résistante en alliage léger AS7, avec traitement thermique T6 conformément aux réglementations...

Informations Techniques :

charge maximum : 1300kg prévoir le kit A3.000079.03 comprenant la visserie spécifique et le cache moyeu pour une jante Taille : 7X16" Déport : ET 20 Entraxe : 6x130 Alésage : 84.1 mm Couleur : silver - argent

Référence : SE3820240031
Prix : **360,00 € TTC/PIECE**

JANTE ALUMINIUM RENFORCE RAID EVO CORSE DAKAR ZERO 8.5x18" ET 45 BLANC POUR MERCEDES SPRINTER 4X4 ET INEOS GRENADIER

La jante Dakar Zéro, issue de la Dakar Corse, spécialement développée pour la compétition, est la version dédiée aux véhicules tout terrain. Les rayons internes du bord de la jante ont un profil qui rentre vers le centre, ce qui permet d'avoir un déport négatif protégeant les pièces mécaniques des gravillons et du sable et conçu pour laisser suffisamment d'espace pour les gros freins. Structure très résistante en alliage léger AS7, avec traitement thermique T6 conformément aux réglementations...

Informations Techniques :

charge maximum : 1300kg prévoir le kitA3.000135.00 comprenant la visserie spécifique et le cache moyeu pour une jante pour INEOS GRENADIER prévoir 1 kit A3.000137.00 comprenant la visserie spécifique et le cache moyeupour une jante pour MERCEDES SPRINTER Taille : 8.5X18" Déport : ET 45 Entraxe : 6x130 Alésage : 84.1 mm Couleur : blanc

Référence : SE5240102011
Prix : **408,00 € TTC/PIECE**

JANTE ALUMINIUM RENFORCE RAID EVO CORSE DAKAR ZERO 8.5x18" ET 45 GRIS ANTHRACITE POUR MERCEDES SPRINTER 4X4 ET INEOS GRENADIER

La jante Dakar Zéro, issue de la Dakar Corse, spécialement développée pour la compétition, est la version dédiée aux véhicules tout terrain. Les rayons internes du bord de la jante ont un profil qui rentre vers le centre, ce qui permet d'avoir un déport négatif protégeant les pièces mécaniques des gravillons et du sable et conçu pour laisser suffisamment d'espace pour les gros freins. Structure très résistante en alliage léger AS7, avec traitement thermique T6 conformément aux réglementations...

Informations Techniques :

charge maximum : 1300kg prévoir le kitA3.000135.03 comprenant la visserie spécifique et le cache moyeu pour une jante pour INEOS GRENADIER prévoir 1 kit de visserie spécifique A3.000137.03 pour une jante pour MERCEDES SPRINTER Taille : 8.5X18" Déport : ET 45 Entraxe : 6x130 Alésage : 84.1 mm Couleur : GRIS ANTHRACITE

Référence : SE5240102051
Prix : **420,00 € TTC/PIECE**

JANTE ALUMINIUM RENFORCE RAID EVO CORSE DAKAR ZERO 8.5x18" ET 45 NOIR BRILLANT POUR MERCEDES SPRINTER 4X4 ET INEOS GRENADIER

La jante Dakar Zéro, issue de la Dakar Corse, spécialement développée pour la compétition, est la version dédiée aux véhicules tout terrain. Les rayons internes du bord de la jante ont un profil qui rentre vers le centre, ce qui permet d'avoir un déport négatif protégeant les pièces mécaniques des gravillons et du sable et conçu pour laisser suffisamment d'espace pour les gros freins. Structure très résistante en alliage léger AS7, avec traitement thermique T6 conformément aux réglementations...

Informations Techniques :

charge maximum : 1300kg prévoir le kitA3.000135.03 comprenant la visserie spécifique et le cache moyeu pour une jante pour INEOS GRENADIER prévoir 1 kit A3.000137.03 comprenant la visserie spécifique et le cache moyeupour une jante pour MERCEDES SPRINTER Taille : 8.5X18" Déport : ET 45 Entraxe : 6x130 Alésage : 84.1 mm Couleur : noir brillant

Référence : SE5240102141
Prix : **420,00 € TTC/PIECE**

JANTE ALUMINIUM RENFORCE RAID EVO CORSE DAKAR ZERO 8.5x18" ET 45 NOIR MAT POUR MERCEDES SPRINTER 4X4 ET INEOS GRENADIER

La jante Dakar Zéro, issue de la Dakar Corse, spécialement développée pour la compétition, est la version dédiée aux véhicules tout terrain. Les rayons internes du bord de la jante ont un profil qui rentre vers le centre, ce qui permet d'avoir un déport négatif protégeant les pièces mécaniques des gravillons et du sable et conçu pour laisser suffisamment d'espace pour les gros freins. Structure très résistante en alliage léger AS7, avec traitement thermique T6 conformément aux réglementations...

Informations Techniques :

charge maximum : 1300kg prévoir le kitA3.000135.03 comprenant la visserie spécifique et le cache moyeu pour une jante pour INEOS GRENADIER prévoir 1 kit A3.000137.03 comprenant la visserie spécifique et le cache moyeupour une jante pour MERCEDES SPRINTER Taille : 8.5X18" Déport : ET 45 Entraxe : 6x130 Alésage : 84.1 mm Couleur : noir mat

Référence : SE5240102041
Prix : **408,00 € TTC/PIECE**

JANTE ALUMINIUM RENFORCE RAID EVO CORSE DAKAR ZERO 8x17" ET 45 BLANC POUR MERCEDES SPRINTER ET INEOS GRENADIER

La jante Dakar Zéro, issue de la Dakar Corse, spécialement développée pour la compétition, est la version dédiée aux véhicules tout terrain. Les rayons internes du bord de la jante ont un profil qui rentre vers le centre, ce qui permet d'avoir un déport négatif protégeant les pièces mécaniques des gravillons et du sable et conçu pour laisser suffisamment d'espace pour les gros freins. Structure très résistante en alliage léger AS7, avec traitement thermique T6 conformément aux réglementations...

Informations Techniques :

charge maximum : 1250kg prévoir le kitA3.000135.00 comprenant la visserie spécifique et le cache moyeu pour une jante pour INEOS GRENADIER prévoir 1 kit A3.000137.00 comprenant la visserie spécifique et le cache moyeupour une jante pour MERCEDES SPRINTER Taille : 8X17" Déport : ET 45 Entraxe : 6x130 Alésage : 84.1 mm Couleur : blanc

Référence : SE4160070011
Prix : **383,00 € TTC/PIECE**

JANTE ALUMINIUM RENFORCE RAID EVO CORSE DAKAR ZERO 8x17" ET 45 BRONZE BRILLANT POUR MERCEDES SPRINTER ET INEOS GRENADIER

La jante Dakar Zéro, issue de la Dakar Corse, spécialement développée pour la compétition, est la version dédiée aux véhicules tout terrain. Les rayons internes du bord de la jante ont un profil qui rentre vers le centre, ce qui permet d'avoir un déport négatif protégeant les pièces mécaniques des gravillons et du sable et conçu pour laisser suffisamment d'espace pour les gros freins. Structure très résistante en alliage léger AS7, avec traitement thermique T6 conformément aux réglementations...

Informations Techniques :

charge maximum : 1250kg prévoir le kitA3.000135.03 comprenant la visserie spécifique et le cache moyeu pour une jante pour INEOS GRENADIER prévoir 1 kit A3.000137.03 comprenant la visserie spécifique et le cache moyeupour une jante pour MERCEDES SPRINTER Taille : 8X17" Déport : ET 45 Entraxe : 6x130 Alésage : 84.1 mm Couleur : bronze brillant

Référence : SE4160070221
Prix : **399,00 € TTC/PIECE**

JANTE ALUMINIUM RENFORCE RAID EVO CORSE DAKAR ZERO 8x17" ET 45 BRONZE MAT POUR MERCEDES SPRINTER ET INEOS GRENADIER

La jante Dakar Zéro, issue de la Dakar Corse, spécialement développée pour la compétition, est la version dédiée aux véhicules tout terrain. Les rayons internes du bord de la jante ont un profil qui rentre vers le centre, ce qui permet d'avoir un déport négatif protégeant les pièces mécaniques des gravillons et du sable et conçu pour laisser suffisamment d'espace pour les gros freins. Structure très résistante en alliage léger AS7, avec traitement thermique T6 conformément aux réglementations...

Informations Techniques :

charge maximum : 1250kg prévoir le kitA3.000135.03 comprenant la visserie spécifique et le cache moyeu pour une jante pour INEOS GRENADIER prévoir 1 kit A3.000137.03 comprenant la visserie spécifique et le cache moyeupour une jante pour MERCEDES SPRINTER Taille : 8X17" Déport : ET 45 Entraxe : 6x130 Alésage : 84.1 mm Couleur : bronze mat

Référence : SE4160070111
Prix : **399,00 € TTC/PIECE**

JANTE ALUMINIUM RENFORCE RAID EVO CORSE DAKAR ZERO 8x17" ET 45 GRIS ANTHRACITE POUR MERCEDES SPRINTER ET INEOS GRENADIER

La jante Dakar Zéro, issue de la Dakar Corse, spécialement développée pour la compétition, est la version dédiée aux véhicules tout terrain. Les rayons internes du bord de la jante ont un profil qui rentre vers le centre, ce qui permet d'avoir un déport négatif protégeant les pièces mécaniques des gravillons et du sable et conçu pour laisser suffisamment d'espace pour les gros freins. Structure très résistante en alliage léger AS7, avec traitement thermique T6 conformément aux réglementations...

Informations Techniques :

charge maximum : 1250kg prévoir le kitA3.000135.03 comprenant la visserie spécifique et le cache moyeu pour une jante pour INEOS GRENADIER prévoir 1 kit A3.000137.03 comprenant la visserie spécifique et le cache moyeupour une jante pour MERCEDES SPRINTER Taille : 8X17" Déport : ET 45 Entraxe : 6x130 Alésage : 84.1 mm Couleur : gris anthracite

Référence : SE4160070051
Prix : **399,00 € TTC/PIECE**

JANTE ALUMINIUM RENFORCE RAID EVO CORSE DAKAR ZERO 8x17" ET 45 GRIS POUR MERCEDES SPRINTER ET INEOS GRENADIER

La jante Dakar Zéro, issue de la Dakar Corse, spécialement développée pour la compétition, est la version dédiée aux véhicules tout terrain. Les rayons internes du bord de la jante ont un profil qui rentre vers le centre, ce qui permet d'avoir un déport négatif protégeant les pièces mécaniques des gravillons et du sable et conçu pour laisser suffisamment d'espace pour les gros freins. Structure très résistante en alliage léger AS7, avec traitement thermique T6 conformément aux réglementations...

Informations Techniques :

charge maximum : 1250kg prévoir le kitA3.000135.00 comprenant la visserie spécifique et le cache moyeu pour une jante pour INEOS GRENADIER prévoir 1 kit A3.000137.00 comprenant la visserie spécifique et le cache moyeupour une jante pour MERCEDES SPRINTER Taille : 8X17" Déport : ET 45 Entraxe : 6x130 Alésage : 84.1 mm Couleur : gris

Référence : SE4160070031
Prix : **399,00 € TTC/PIECE**

JANTE ALUMINIUM RENFORCE RAID EVO CORSE DAKAR ZERO 8x17" ET 45 NOIR BRILLANT POUR MERCEDES SPRINTER ET INEOS GRENADIER

La jante Dakar Zéro, issue de la Dakar Corse, spécialement développée pour la compétition, est la version dédiée aux véhicules tout terrain. Les rayons internes du bord de la jante ont un profil qui rentre vers le centre, ce qui permet d'avoir un déport négatif protégeant les pièces mécaniques des gravillons et du sable et conçu pour laisser suffisamment d'espace pour les gros freins. Structure très résistante en alliage léger AS7, avec traitement thermique T6 conformément aux réglementations...

Informations Techniques :

charge maximum : 1250kg prévoir le kitA3.000135.03 comprenant la visserie spécifique et le cache moyeu pour une jante pour INEOS GRENADIER prévoir 1 kit A3.000137.03 comprenant la visserie spécifique et le cache moyeupour une jante pour MERCEDES SPRINTER Taille : 8X17" Déport : ET 45 Entraxe : 6x130 Alésage : 84.1 mm Couleur : noir brillant

Référence : SE4160070141
Prix : **399,00 € TTC/PIECE**

JANTE ALUMINIUM RENFORCE RAID EVO CORSE DAKAR ZERO 8x17" ET 45 NOIR MAT POUR MERCEDES SPRINTER ET INEOS GRENADIER

La jante Dakar Zéro, issue de la Dakar Corse, spécialement développée pour la compétition, est la version dédiée aux véhicules tout terrain. Les rayons internes du bord de la jante ont un profil qui rentre vers le centre, ce qui permet d'avoir un déport négatif protégeant les pièces mécaniques des gravillons et du sable et conçu pour laisser suffisamment d'espace pour les gros freins. Structure très résistante en alliage léger AS7, avec traitement thermique T6 conformément aux réglementations...

Informations Techniques :

charge maximum : 1250kg prévoir le kitA3.000135.03 comprenant la visserie spécifique et le cache moyeu pour une jante pour INEOS GRENADIER prévoir 1 kit A3.000137.03 comprenant la visserie spécifique et le cache moyeupour une jante pour MERCEDES SPRINTER Taille : 8X17" Déport : ET 45 Entraxe : 6x130 Alésage : 84.1 mm Couleur : noir mat

Référence : SE4160070041
Prix : **383,00 € TTC/PIECE**

JANTE ALUMINIUM RENFORCE RAID EVO CORSE DAKAR ZERO 8x17" ET 45 OR POUR MERCEDES SPRINTER ET INEOS GRENADIER

La jante Dakar Zéro, issue de la Dakar Corse, spécialement développée pour la compétition, est la version dédiée aux véhicules tout terrain. Les rayons internes du bord de la jante ont un profil qui rentre vers le centre, ce qui permet d'avoir un déport négatif protégeant les pièces mécaniques des gravillons et du sable et conçu pour laisser suffisamment d'espace pour les gros freins. Structure très résistante en alliage léger AS7, avec traitement thermique T6 conformément aux réglementations...

Informations Techniques :

charge maximum : 1250kg prévoir le kitA3.000135.00 comprenant la visserie spécifique et le cache moyeu pour une jante pour INEOS GRENADIER prévoir 1 kit A3.000137.00 comprenant la visserie spécifique et le cache moyeupour une jante pour MERCEDES SPRINTER Taille : 8X17" Déport : ET 45 Entraxe : 6x130 Alésage : 84.1 mm Couleur : or

Référence : SE4160070021
Prix : **399,00 € TTC/PIECE**

JANTES TÔLES / ACIER

JANTE ACIER GOSS TRIANGULAR GENERATION II BLACK 7 X 16 ENTRAXE 6 X 130 DEPORT 30

Jante acier Triangular Génération II Finition BLACKStructure renforcée pour une utilisation Off-Road livré sans visserie ni cache moyeu se monte sur le véhicule avec de possibles modifications de carrosserie (nous consulter pour confirmer la compatibilité de votre véhicule) modèle disponible en : Largeur Diamètre Nb de trous Entraxe Déport Center bore 7 16 6 130 30 84.1

Référence : 319130BK
Prix : **105,60 € TTC/PIECE**

JANTE ACIER GOSS TRIANGULAR GENERATION II BLACK 8 X 17 ENTRAXE 6 X 130 DEPORT 35

Jante acier Triangular Génération II Finition BLACKStructure renforcée pour une utilisation Off-Road livré sans visserie ni cache moyeu se monte sur le véhicule avec de possibles modifications de carrosserie (nous consulter pour confirmer la compatibilité de votre véhicule) modèle disponible en : Largeur Diamètre Nb de trous Entraxe Déport Center bore 8 17 6 130 35 84.1

Référence : 366130BK
Prix : **141,60 € TTC/PIECE**

ECLAIRAGE & ENERGIE

KIT D'ÉCLAIRAGE SPÉCIFIQUE VÉHICULE

KIT ECLAIRAGE LED LAZER LONGUE PORTEE TRIPLE-R4 Gen2 AVEC INTEGRATION A LA CALANDRE POUR MERCEDES SPRINTER (2013-2017)

Kit calandre Mercedes Sprinter (2013-2017) Quel que soit le travail, quelle que soit la destination, allez-y plus rapidement, allez-y plus en sécurité, allez-y avec style grâce à notre kit d'intégration de calandre sur mesure, comprenant une paire de nos projecteurs LED haute performance Triple-R 750, installés sans effort dans la calandre avant de la Mercedes. Sprinter. Pour une installation de projecteur auxiliaire de qualité OE, les kits d'intégration de grille Lazer comprennent des...

Informations Techniques :

Gamme : Triple-R Gen2 Voltage : 9-32V Poids : 1 kg Durée de vie des LEDs : 50,000 heures Puissance lumineuse : 4620 Lm Température de couleur : 5000K Nombre de LEDs : 4 Consommation : 45 Watts Ampérage : 3.1 Amps Certification ECE : ECE R112 DONNEE PHOTOMETRIQUE Angle de faisceau horizontal : 19° 0.25 lx : 866 metres 0.50 lx : 612 metres 1 lx : 433 metres 3 lx : 250 metres

Référence : LAGK-MSP-02K
Prix : **726,00 € TTC/KIT**

KIT ECLAIRAGE LED LAZER LONGUE PORTEE TRIPLE-R4 Gen2 ELITE AVEC INTEGRATION A LA CALANDRE POUR MERCEDES SPRINTER (2013-2017)

Kit calandre Mercedes Sprinter (2013-2017) Série ELITE Quel que soit le travail, quelle que soit la destination, allez-y plus rapidement, allez-y plus en sécurité, allez-y avec style grâce à notre kit d'intégration de calandre sur mesure, comprenant une paire de nos projecteurs LED haute performance Triple-R Elite 750, installés sans effort dans la calandre avant de la Mercedes. Sprinter. Pour une installation de projecteur auxiliaire de qualité OE, les kits d'intégration de grille Lazer...

Informations Techniques :

DONNEES POUR 1xTriple-R Elite 750 Gamme: Triple-R Gen2 Voltage: 9-32V Poids: 1 kg Durée de vie des LEDs: 50,000 heures Puissance lumineuse: 5068 Lm Température de couleur: 5000K Nombre de LEDs: 4 Consommation: 45 Watts Ampérage: 3.1 Amps Certification ECE: N/A DONNEE PHOTOMETRIQUE Angle de faisceau horizontal: 42° 0.25 lx: 1033 metres 0.50 lx: 731 metres 1 lx: 517 metres 3 lx: 298 metres

Référence : LAGK-MSP-ELITE-02k
Prix : **882,00 € TTC/KIT**

PHARES & LONGUES-PORTÉES

PHARES ET LONGUES-PORTÉES

KIT ECLAIRAGE LED LAZER LONGUE PORTEE TRIPLE-R4 Gen2 ELITE AVEC INTEGRATION A LA CALANDRE POUR MERCEDES SPRINTER (2013-2017)

Kit calandre Mercedes Sprinter (2013-2017) Série ELITE Quel que soit le travail, quelle que soit la destination, allez-y plus rapidement, allez-y plus en sécurité, allez-y avec style grâce à notre kit d'intégration de calandre sur mesure, comprenant une paire de nos projecteurs LED haute performance Triple-R Elite 750, installés sans effort dans la calandre avant de la Mercedes. Sprinter. Pour une installation de projecteur auxiliaire de qualité OE, les kits d'intégration de grille Lazer...

Informations Techniques :

DONNEES POUR 1xTriple-R Elite 750 Gamme: Triple-R Gen2 Voltage: 9-32V Poids: 1 kg Durée de vie des LEDs: 50,000 heures Puissance lumineuse: 5068 Lm Température de couleur: 5000K Nombre de LEDs: 4 Consommation: 45 Watts Ampérage: 3.1 Amps Certification ECE: N/A DONNEE PHOTOMETRIQUE Angle de faisceau horizontal: 42° 0.25 lx: 1033 metres 0.50 lx: 731 metres 1 lx: 517 metres 3 lx: 298 metres

Référence : LAGK-MSP-ELITE-02k
Prix : **882,00 € TTC/KIT**

PERFORMANCE & OPTIMISATION

COMPÉTITION

ACCESSOIRES COMPÉTITION

BAVETTES BLANCHE SEMI-RIGIDES 328x498

Vendu à la paire. Bavettes blanches. Dimensions : 345x495mm. Couleur blanche. Epaisseur : 2mm. Silencieuses aux impacts, ne flottent pas avec la vitesse, facile à retailler / adapter.

Référence : ACBA014
Prix : **20,00 € TTC/PAIRE**

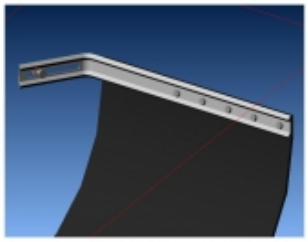

KIT DE MONTAGE BAVETTES

Vendu à la paire. Kit complet pour réaliser avec facilité la fixation sur le véhicule de 2 bavettes grâce à deux équerres zinguées. Kit livré complet avec visserie et notice.

Référence : ACBA113
Prix : **26,00 € TTC/PAIRE**

KIT SANGLES MONTAGE BAVETTES

Vendu à la paire. Kit de sangles grises permettant de relever à volonté les bavettes de votre véhicule. Kit complet pour une paire de bavette : Cames à griffe, sangle, équerres de renfort, visserie, notice.

Référence : ACBA112
Prix : **26,00 € TTC/PAIRE**

PRÉFILTRES & ACCESSOIRES

KIT DE MONTAGE

KIT DE MONTAGE N4 POUR PRE-FILTRE RACOR POUR MERCEDES SPRINTER I

Permet le montage d'un pré-filtre décanteur RACOR RA110 sur Mercedes Sprinter. Ce préfiltre retient à la fois les impuretés mais surtout l'eau pouvant être mélangée au gasoil. Montage sans modification du véhicule. Kit complet comprenant: support, raccords, nécessaire de montage, durite, notice. pré-filtre RACOR RA110 vendu séparément

Référence : SCMO144
Prix : **152,00 € TTC/KIT**

KIT DE MONTAGE N4 POUR PRE-FILTRE RACOR POUR MERCEDES SPRINTER II & III

Kit de montage de pré-filtre à carburant, ne comprends pas le préfiltre. Permet le montage d'un pré-filtre décanteur RACOR RA110 sur Mercedes Sprinter. Montage sans modification du véhicule. Le système d'alimentation gasoil du Sprinter après 2006 ne permet pas le montage d'un autre pré-filtre. Kit complet comprenant : support, raccords, nécessaire de montage, durite, notice Pré filtreRACOR RA110 vendu séparément

Référence : SCMO142
Prix : **140,00 € TTC/KIT**

RÉSERVOIRS CARBURANT

RÉSERVOIRS SUPPLÉMENTAIRES

RESERVOIR A CARBURANT SUPPLEMENTAIRE N4 120L POUR MERCEDES SPRINTER II DE 2006 A 2018

Réservoir supplémentaire de 120L Le réservoir vient se positionner sous le plancher arrière à la place de la roue de secours. Réservoir en acier avec cloisonnement et peinture époxy. Une pompe gros débit assure le transfert de carburant du réservoir additionnel au réservoir d'origine. Montage sans modification de votre véhicule. Le kit complet comprend : Réservoir Pompe Facet gros débit Jauge tubulaire VDO Interrupteur Vumètre VDO Ø52 Colliers Durites Raccords Nécessaire de...

Référence : RER002
Prix : **2 084,00 € TTC/PIECE**

SNORKELS & ACCESSOIRES

EQUIPEMENTS POUR MERCEDES SPRINTER 4X4 2006 - 2018

SNORKEL BRAVO POUR MERCEDES SPRINTER W906 ET VOLKSWAGEN CRAFTER DE 2006 A 2018

snorkel pour Mercedes Sprinter W906 et Volkswagen Crafter de 2006 A 2018 montage à gauche Fabriqué en polyéthylène et en une seule pièce par moulage par rotation, d'une grande épaisseur offrant une haute résistance et durabilité. Matériau LLDPE 8446.21 ExxonMobil™, d'une densité de 0,936 g/cm³, selon le test ISO 1183. CARACTERISTIQUES DE LA TETE : Conception à haut débit pour un rendement optimal avec rainures pour l'évacuation d'eau. Fait d'une seule pièce en LLDPE ExxonMobil™ et doté...

Référence : SMSR
Prix : **598,00 € TTC/KIT**

SNORKEL SAFARI POUR MERCEDES SPRINTER DE 2006 A 2018

Pionniers au début des années 80, les snorkels Safari répondaient à un besoin de la part des offroaders de protéger leur moteur de la poussière et des très nombreux passages à gué rencontrés lors de raids. Sans doute les meilleurs dans les conditions les plus difficiles, les snorkels Safari sont minutieusement conçus, testés et fabriqués pour chaque modèle de 4x4. Les snorkels Safari sont choisis dans le monde entier. Les snorkels Safari sont fabriqués dans les matières les plus robustes: un...

Référence : SS95HF
Prix : **499,00 € TTC/PIECE**

145 RUE DE L'ÎLE NAPOLÉON
68100 MULHOUSE
TÉL: +33 (0)3 89 61 90 88 / FAX: +33 (0)3 89 61 70 67
E-MAIL : vpc@equip-RAID.FR

Magasin ouvert le lundi de 14h à 18h,
du mardi au vendredi de 9H à 12h et de 14h à 18h
et le samedi de 9h à 12h

Prix valables du 01/07/2025 au 31/07/2025
TVA 20% incluse
Document non contractuel (ref : cat_SPRINTER4X42006-2018_07_2025)
Photos non contractuelles