EQUIPEMENTS POUR
TOYOTA VDJ 200 4.5TD V8 2008-2018

Le Toyota Land Cruiser V8 est issu d'une lignée apparue il y a maintenant 40 ans avec le FJ55 et il aurait été dommage de faire table rase de ce glorieux passé. Le constructeur en a eu conscience lors de sa conception et a bien prissoin d'en faire un véhicule digne de ses prédécesseurs : entendez par là qu'il reste un authentique 4x4. Le nouveau 200 reste par conséquent fidèle à une conception d'authentique franchisseur, avec un robuste châssis-échelle surlequel vient se greffer la caisse. Le train avant reste bien évidemment à roues indépendantes mais abandonne

Les références présentées sur ce document ne constituent pas une liste exhaustive des équipements diponibles pour le TOYOTA VDJ 200 4.5TD V8 2008-2018. Il peut y avoir d'autres produits adaptés à ce véhicule. Voir les conditions de vente sur https://www.equip-raid.fr/

145 RUE DE L'ÎLE NAPOLÉON
68100 MULHOUSE
TÉL: +33 (0)3 89 61 90 88 / FAX: +33 (0)3 89 61 70 67
E-MAIL : vpc@equip-RAID.FR

Magasin ouvert le lundi de 14h à 18h,
du mardi au vendredi de 9H à 12h et de 14h à 18h
et le samedi de 9h à 12h

Prix valables du 01/08/2025 au 31/08/2025
TVA 20% incluse
Document non contractuel (ref : cat_VDJ2004.5TDV82008-2018_08_2025)
Photos non contractuelles

SUSPENSION & REHAUSSE

ACCESSOIRES SUSPENSION

COUPELLE SUPERIEUR D'AMORTISSEUR OME POUR TOYOTA VDJ200

Référence : OMETH003
Prix : **145,00 € TTC/PIECE**

KIT DE MONTAGE POUR AMORTISSEUR OME BP51 ARRIÈRE POUR TOYOTA KDJ 200

KIT DE MONTAGE POUR AMORTISSEUR OME BP51 ARRIÈRE GAUCHE OU DROIT POUR TOYOTA KDJ 200

Référence : VM80010004
Prix : **72,00 € TTC/KIT**

KIT DE MONTAGE POUR AMORTISSEUR OME BP51 ARRIÈRE POUR TOYOTA KDJ 200

KIT DE MONTAGE POUR AMORTISSEUR OME BP51 ARRIÈRE GAUCHE OU DROIT POUR TOYOTA KDJ 200

Référence : VM80010005
Prix : **98,00 € TTC/KIT**

EQUIPEMENTS POUR TOYOTA VDJ 200 4.5TD V8 2008-2018

KIT DE MONTAGE POUR AMORTISSEUR OME BP51 AVANT POUR TOYOTA VDJ200

KIT DE MONTAGE POUR AMORTISSEUR OME BP51 AVANT GAUCHE OU DROIT POUR TOYOTA VDJ200

Référence : VM80010003
Prix : **105,00 € TTC/KIT**

KIT DE RABAISSEMENT DE PONT AVANT TERRAIN TAMER POUR TOYOTA VDJ200

Lorsqu'un véhicule est équipé d'une suspension rehaussée, l'angle des joints homocinétiques et des cardans est modifié, provoquant une usure prématurée de ces derniers. Ce phénomène est d'autant plus accentué par l'utilisation de grosses roues. Le kit de rabaissement de pont avant Terrain Tamer corrige la géométrie des joints homocinétiques et cardans en rabaissant le différentiel d'environ 25mm, et garantissant ainsi un réalignement des cardans.

Référence : TT93214
Prix : **296,00 € TTC/KIT**

AMORTISSEURS

AMORTISSEUR ARRIÈRE A BONBONNE SEPAREE OME BP51 POUR TOYOTA VDJ200

OME Bp 51 amortisseur bypass bonbonne séparée Fruit de 4 années de développement intensif et brevetée, BP-51 amène la technologie course pour une utilisation de tous les jours apportant une performance sans précédent en off road et sur la route. C'est l'union du confort et du contrôle. Ces suspension Nouvelle suspension OME BP-51 (Bypass 51 mm Diamètre interne) Cette nouvelle suspension révolutionnaire est le fruit de 4 années de développement intensif des ingénieurs Old Man Emu....

Référence : BP5160026
Prix : **923,00 € TTC/PIECE**

145 RUE DE L'ÎLE NAPOLÉON
68100 MULHOUSE
TÉL: +33 (0)3 89 61 90 88 / FAX: +33 (0)3 89 61 70 67
E-MAIL : vpc@equip-RAID.FR

Magasin ouvert le lundi de 14h à 18h,
du mardi au vendredi de 9H à 12h et de 14h à 18h
et le samedi de 9h à 12h

Prix valables du 01/08/2025 au 31/08/2025
TVA 20% incluse
Document non contractuel (ref : cat_VDJ2004.5TDV82008-2018_08_2025)
Photos non contractuelles

EQUIPEMENTS POUR TOYOTA VDJ 200 4.5TD V8 2008-2018

AMORTISSEUR ARRIERE KONI RAID POUR TOYOTA LANDCRUISER 200 V8 A PARTIR DE 2008

Fort d'une grande expérience en matière de conception et de production d'amortisseurs, KONI, leader de l'amortissement heavy duty (autocars, camions, remorques, applications militaires et ferroviaires, etc …) a décidé de combiner son expertise en matière de suspension avec sa parfaite connaissance du marché 4x4 afin de créer une gamme d'amortisseurs spécifiquement dédiée aux raiders. Amortisseur Koni Grand Raid spécial disposant d'un grand alésage pour surélèvement de 0 à 50 mm destiné aux 4x4....

Référence : 90-5448
Prix : **382,00 € TTC/PIECE**

AMORTISSEUR ARRIERE MT64 OME TARAGE HEAVY pour LANDCRUISER VDJ200

Les amortisseurs ARB MT64 sont conçus pour les aventuriers intrépides qui exigent la meilleure performance tout-terrain. Voici pourquoi ils sont l'ultime choix pour votre véhicule : Conception Monotube de 64 mm :Les plus grands sur le marché, ces amortisseurs offrent une performance spectaculaire, vous permettant de dompter les terrains les plus difficiles. Légèreté et Polyvalence :Leur corps en aluminium les rend légers et capables de fonctionner dans une plage de températures étendue,...

Référence : MT64601018
Prix : **670,00 € TTC/PIECE**

AMORTISSEUR ARRIERE MT64 OME TARAGE MEDIUM pour LANDCRUISER VDJ200

Les amortisseurs ARB MT64 sont conçus pour les aventuriers intrépides qui exigent la meilleure performance tout-terrain. Voici pourquoi ils sont l'ultime choix pour votre véhicule : Conception Monotube de 64 mm :Les plus grands sur le marché, ces amortisseurs offrent une performance spectaculaire, vous permettant de dompter les terrains les plus difficiles. Légèreté et Polyvalence :Leur corps en aluminium les rend légers et capables de fonctionner dans une plage de températures étendue,...

Référence : MT64601017
Prix : **670,00 € TTC/PIECE**

145 RUE DE L'ÎLE NAPOLÉON
68100 MULHOUSE
TÉL: +33 (0)3 89 61 90 88 / FAX: +33 (0)3 89 61 70 67
E-MAIL : vpc@equip-RAID.FR

Magasin ouvert le lundi de 14h à 18h,
du mardi au vendredi de 9H à 12h et de 14h à 18h
et le samedi de 9h à 12h

Prix valables du 01/08/2025 au 31/08/2025
TVA 20% incluse
Document non contractuel (ref : cat_VDJ2004.5TDV82008-2018_08_2025)
Photos non contractuelles

AMORTISSEUR ARRIÈRE OME NITRO+ HD POUR TOYOTA VDJ200

Amortisseur OME Nitrocharger Plusest un amortisseur avant spécialement conçu pour les véhicules qui affrontent les terrains les plus escarpés.Il offre une amélioration significative par rapport aux amortisseurs d'origine, tant en termes de confort que de tenue de route, même dans les conditions les plus sévères. Destiné aux professionnels travaillant sur terrains accidentés comme aux passionnés de raid, il garantit robustesse, stabilité et longévité. Son design innovant permet...

Informations Techniques :

Caractéristiques principales Rehausse +20 à 50 mm adaptée aux suspensions surélevées Réglage de la hauteur d'appui sur 5 positions selon la configuration du 4x4 Fiche technique Corps amortisseur bitube en acier diamètre 58 mm Tige de piston diamètre 18 mm Piston interne diamètre 36 mm Valve sensible à la vitesse adaptée au véhicule Remplissage gaz azote haute pression Peinture jaune spécifique Old Man Emu

Référence : 63030
Prix : **160,00 € TTC/PIECE**

AMORTISSEUR ARRIÈRE OME NITRO+ POUR TOYOTA VDJ200

Amortisseur OME Nitrocharger Plusest un amortisseur avant spécialement conçu pour les véhicules qui affrontent les terrains les plus escarpés.Il offre une amélioration significative par rapport aux amortisseurs d'origine, tant en termes de confort que de tenue de route, même dans les conditions les plus sévères. Destiné aux professionnels travaillant sur terrains accidentés comme aux passionnés de raid, il garantit robustesse, stabilité et longévité. Son design innovant permet...

Informations Techniques :

Caractéristiques principales Rehausse +20 à 50 mm adaptée aux suspensions surélevées Réglage de la hauteur d'appui sur 5 positions selon la configuration du 4x4 Fiche technique Corps amortisseur bitube en acier diamètre 58 mm Tige de piston diamètre 18 mm Piston interne diamètre 36 mm Valve sensible à la vitesse adaptée au véhicule Remplissage gaz azote haute pression Peinture jaune spécifique Old Man Emu POUR TOYOTA VDJ200

Référence : 63029
Prix : **166,00 € TTC/PIECE**

EQUIPEMENTS POUR TOYOTA VDJ 200 4.5TD V8 2008-2018

AMORTISSEUR AVANT KONI RAID POUR TOYOTA LANDCRUISER 200 V8 A PARTIR DE 2008

Fort d'une grande expérience en matière de conception et de production d'amortisseurs, KONI, leader de l'amortissement heavy duty (autocars, camions, remorques, applications militaires et ferroviaires, etc …) a décidé de combiner son expertise en matière de suspension avec sa parfaite connaissance du marché 4x4 afin de créer une gamme d'amortisseurs spécifiquement dédiée aux raiders. Amortisseur Koni Grand Raid spécial disposant d'un grand alésage pour surélèvement de 0 à 50 mm destiné aux 4x4....

Référence : 90-5447
Prix : **382,00 € TTC/PIECE**

AMORTISSEUR AVANT MT64 OME TARAGE HEAVY pour LANDCRUISER VDJ200

Les amortisseurs ARB MT64 sont conçus pour les aventuriers intrépides qui exigent la meilleure performance tout-terrain. Voici pourquoi ils sont l'ultime choix pour votre véhicule : Conception Monotube de 64 mm :Les plus grands sur le marché, ces amortisseurs offrent une performance spectaculaire, vous permettant de dompter les terrains les plus difficiles. Légèreté et Polyvalence :Leur corps en aluminium les rend légers et capables de fonctionner dans une plage de températures étendue,...

Référence : MT64901020
Prix : **670,00 € TTC/PIECE**

AMORTISSEUR AVANT MT64 OME TARAGE MEDIUM pour LANDCRUISER VDJ200

Les amortisseurs ARB MT64 sont conçus pour les aventuriers intrépides qui exigent la meilleure performance tout-terrain. Voici pourquoi ils sont l'ultime choix pour votre véhicule : Conception Monotube de 64 mm :Les plus grands sur le marché, ces amortisseurs offrent une performance spectaculaire, vous permettant de dompter les terrains les plus difficiles. Légèreté et Polyvalence :Leur corps en aluminium les rend légers et capables de fonctionner dans une plage de températures étendue,...

Référence : MT64901019
Prix : **670,00 € TTC/PIECE**

145 RUE DE L'ÎLE NAPOLÉON
68100 MULHOUSE
TÉL: +33 (0)3 89 61 90 88 / FAX: +33 (0)3 89 61 70 67
E-MAIL : vpc@equip-RAID.FR

Magasin ouvert le lundi de 14h à 18h,
du mardi au vendredi de 9H à 12h et de 14h à 18h
et le samedi de 9h à 12h

Prix valables du 01/08/2025 au 31/08/2025
TVA 20% incluse
Document non contractuel (ref : cat_VDJ2004.5TDV82008-2018_08_2025)
Photos non contractuelles

EQUIPEMENTS POUR TOYOTA VDJ 200 4.5TD V8 2008-2018

AMORTISSEUR AVANT OME NITRO+ POUR TOYOTA VDJ200

Amortisseur OME Nitrocharger Plus - Montage Avec Ressort progressif Améliorez la suspension de votre 4x4 avec l'amortisseur Nitrocharger Plus de Old Man Emu. Conçu pour une rehausse de +20 à 50 mm, il est compatible uniquement avec les ressorts progressifs OME. Réglable selon les accessoires montés sur le véhicule, il garantit un excellent confort, une meilleure stabilité et une grande durabilité en usage route et tout-terrain. Corps en acier bitube, valve sensible à la vitesse et ...

Informations Techniques :

Caractéristiques principales Rehausse +20 à 50 mm adaptée aux suspensions surélevées Fonctionne uniquement avec les ressorts progressifs OME Réglage de la hauteur d'appui sur 5 positions selon la configuration du 4x4 Montage des combiné ressort/amortisseur possible uniquement avec les ressorts OME série 3000 et 4000 Réglages selon les équipements montés sur le véhicule Sans parechocs ni accessoire : montage direct Avec parechocs aluminium : cale de 5 mm orientée vers le...

Référence : 93005
Prix : **263,00 € TTC/PIECE**

AMORTISSEUR GAZ RENFORCE GRANDE CAPACITE TERRAIN TAMER ARRIERE POUR TOYOTA LANDCRUISER VDJ200

Amortisseur Terrain Tamer série TGS à gaz renforcé grande capacité Caractéristiques : Piston de 40 mm Tige de 20mm Corps de 60 mm Système bi-tube Double Soudure ultra résistante Système de clapet multi-niveaux Joint SPI haute résistance fabriqué en Allemagne Compatibles pour les surélévations de +30 à +70mm (selon modèle) Garantie 3 ans / 100 000 km (usage privé) Adapté à un usage intensif

Référence : TGSLC200R
Prix : **208,00 € TTC/PIECE**

AMORTISSEUR GAZ RENFORCE GRANDE CAPACITE TERRAIN TAMER AVANT POUR TOYOTA LANDCRUISER VDJ200

Amortisseur Terrain Tamer série TGS à gaz renforcé grande capacité Caractéristiques : Piston de 40 mm Tige de 20mm Corps de 60 mm Système bi-tube Double Soudure ultra résistante Système de clapet multi-niveaux Joint SPI haute résistance fabriqué en Allemagne Compatibles pour les surélévations de +30 à +70mm (selon modèle) Garantie 3 ans / 100 000 km (usage privé) Adapté à un usage intensif

Référence : TGSLC200F
Prix : **208,00 € TTC/PIECE**

145 RUE DE L'ÎLE NAPOLÉON
68100 MULHOUSE
TÉL: +33 (0)3 89 61 90 88 / FAX: +33 (0)3 89 61 70 67
E-MAIL : vpc@equip-RAID.FR

Magasin ouvert le lundi de 14h à 18h,
du mardi au vendredi de 9H à 12h et de 14h à 18h
et le samedi de 9h à 12h

Prix valables du 01/08/2025 au 31/08/2025
TVA 20% incluse
Document non contractuel (ref : cat_VDJ2004.5TDV82008-2018_08_2025)
Photos non contractuelles

EQUIPEMENTS POUR TOYOTA VDJ 200 4.5TD V8 2008-2018

AMORTISSEUR MONTAGE COMBINE P2S PREMIUM 50 HR 3 VOIES REGLABLE EN COMPRESSION BASSE ET HAUTE VITESSE + DETENTE

La gamme P2S est entièrement conçue par les bureaux d'études de performance suspension. Les composants sont usinés avec une extrême rigueur puis assemblés et contrôlés dans les ateliers performance suspension en France. Les suspension P2S intègrent les toutes dernières technologies développées pour la compétition, les prototypes, les conditions extrêmes ou les loisirs de sport mécaniques. La gamme P2S vous garanti la performance et la fiabilité tout en intégrant les ...

Référence : P2S002
Prix : **1 385,00 € TTC/PIECE**

AMORTISSEUR P2S PREMIUM 50 HR 3 VOIES REGLABLE EN COMPRESSION BASSE ET HAUTE VITESSE+DETENTE

La gamme P2S est entièrement conçue par les bureaux d'études de performance suspension. Les composants sont usinés avec une extrême rigueur puis assemblés et contrôlés dans les ateliers performance suspension en France. Les suspension P2S intègrent les toutes dernières technologies développées pour la compétition, les prototypes, les conditions extrêmes ou les loisirs de sport mécaniques. La gamme P2S vous garanti la performance et la fiabilité tout en intégrant les technologies de...

Référence : P2S001
Prix : **1 285,00 € TTC/PIECE**

AMORTISSEUR TERRAIN TAMER A BONBONNE ARRIERE POUR TOYOTA VDJ200

Le fabricant australien d'amortisseurs spéciaux Terrain Tamer lance une nouvelle gamme d'amortisseurs pour un usage tout-terrain sous la dénomination "Pro". Ceux-ci s'adaptent en lieu et place des amortisseurs d'origine en apportant des performances supérieures, notamment sur la capacité de réglage manuel. Comme les autres amortisseurs de la marque, la tige est renforcée, l'alésage est majoré et la contenance d'huile accrue. Un réservoir extérieur permet le réglage de fermeté sur 8 positions...

Informations Techniques :

caractéristiques : Piston 46mm en Teflon Tige de 20mm poli Corps et bombonne de 53 mm Piston flottant dans le réservoir La vis de réglage (compression/detente) est positionnée sur la bonbonne pour les véhicules suivants : 4x4 TOYOTAVDJ20008- #T05J/#V05J

Référence : MTGSLC200R
Prix : **1 478,00 € TTC/PIECE**

EQUIPEMENTS POUR TOYOTA VDJ 200 4.5TD V8 2008-2018

AMORTISSEUR TERRAIN TAMER A BONBONNE PRO SHOCK AVANT POUR TOYOTA VDJ200

Le fabricant australien d'amortisseurs spéciaux Terrain Tamer lance une nouvelle gamme d'amortisseurs pour un usage tout-terrain sous la dénomination "Pro". Ceux-ci s'adaptent en lieu et place des amortisseurs d'origine en apportant des performances supérieures, notamment sur la capacité de réglage manuel. Comme les autres amortisseurs de la marque, la tige est renforcée, l'alésage est majoré et la contenance d'huile accrue. Un réservoir extérieur permet le réglage de fermeté sur 8 positions...

Informations Techniques :

caractéristiques : Piston 46mm en Teflon Tige de 20mm poli Corps et bombonne de 53 mm Piston flottant dans le réservoir La vis de réglage (compression/detente) est positionnée sur la bonbonne pour les véhicules suivants : 4x4 TOYOTAVDJ20008- #T05J/#V05J

Référence : MTGSLC200F
Prix : **649,00 € TTC/PIECE**

COMBINE AMORTISSEUR BYPASS A BONBONNE SEPAREE ET RESSORT AVANT DROIT OME BP51 POUR TOYOTA VDJ200

OME Bp 51 amortisseur bypass bonbonne séparée Fruit de 4 années de développement intensif et brevetée, BP-51 amène la technologie course pour une utilisation de tous les jours apportant une performance sans précédent en off road et sur la route. C'est l'union du confort et du contrôle. Ces suspension Nouvelle suspension OME BP-51 (Bypass 51 mm Diamètre interne) Cette nouvelle suspension révolutionnaire est le fruit de 4 années de développement intensif des ingénieurs Old Man Emu....

Référence : BP5190003R
Prix : **1 414,00 € TTC/PIECE**

COMBINE AMORTISSEUR BYPASS A BONBONNE SEPAREE ET RESSORT AVANT GAUCHE OME BP51 POUR TOYOTA VDJ200

OME Bp 51 amortisseur bypass bonbonne séparée Fruit de 4 années de développement intensif et brevetée, BP-51 amène la technologie course pour une utilisation de tous les jours apportant une performance sans précédent en off road et sur la route. C'est l'union du confort et du contrôle. Ces suspension Nouvelle suspension OME BP-51 (Bypass 51 mm Diamètre interne) Cette nouvelle suspension révolutionnaire est le fruit de 4 années de développement intensif des ingénieurs Old Man Emu....

Référence : BP5190003L
Prix : **1 414,00 € TTC/PIECE**

145 RUE DE L'ÎLE NAPOLÉON
68100 MULHOUSE
TÉL: +33 (0)3 89 61 90 88 / FAX: +33 (0)3 89 61 70 67
E-MAIL : vpc@equip-RAID.FR

Magasin ouvert le lundi de 14h à 18h,
du mardi au vendredi de 9H à 12h et de 14h à 18h
et le samedi de 9h à 12h

Prix valables du 01/08/2025 au 31/08/2025
TVA 20% incluse
Document non contractuel (ref : cat_VDJ2004.5TDV82008-2018_08_2025)
Photos non contractuelles

EQUIPEMENTS POUR TOYOTA VDJ 200 4.5TD V8 2008-2018

COMBINES RESSORTS/AMORTISSEURS AVANT PREMONTES TERRAIN TAMER REHAUSSE +40MM TARAGE +100KG POUR TOYOTA LANDCRUISER SERIES 200

Les combinés Ressorts / Amortisseurs prémontés sont équipés des amortisseurs à gaz renforcé grand capacité TGS, ainsi que des ressorts Smart Coils à pas variable. Les ressorts et amortisseurs sont déjà prémontés, et équipés de coupelles supérieures renforcées. Ils offrent une réhausse de 40mm, ainsi que différents tarages. Caractéristiques amortisseurs: Amortisseur Terrain Tamer série TGS à gaz renforcé grande capacité Piston de 40 mm Tige de 20mm Corps de 60 mm Système...

Référence : TTCSA-010
Prix : **944,00 € TTC/PAIRE**

COMBINES RESSORTS/AMORTISSEURS AVANT PREMONTES TERRAIN TAMER REHAUSSE +40MM TARAGE 100KG+ POUR TOYOTA LANDCRUISER SERIES 200

Les combinés Ressorts / Amortisseurs prémontés sont équipés des amortisseurs à gaz renforcé grand capacité TGS, ainsi que des ressorts Smart Coils à pas variable. Les ressorts et amortisseurs sont déjà prémontés, et équipés de coupelles supérieures renforcées. Ils offrent une réhausse de 40mm, ainsi que différents tarages. Caractéristiques amortisseurs: Amortisseur Terrain Tamer série TGS à gaz renforcé grande capacité Piston de 40 mm Tige de 20mm Corps de 60 mm Système...

Référence : TTCSA-010HD
Prix : **944,00 € TTC/PAIRE**

KIT COMPLET SUSPENSION

KIT DE SUSPENSION COMBINÉ ASSEMBLÉ TERRAIN TAMER REHAUSSE +40/50MM POUR TOYOTA VDJ200

Depuis 1969 TERRAIN TAMER développe et fabrique des pièces avec une seule idée en tête : celle de vous garantir la plus extrême fiabilité. Pendant plus de 50 ans, nous avonsconçu, fabriqué, et testédes pièces qui permettent aux conducteurs de circuler dans des environnements extrêmement difficiles en toute sérénité. Qu'il s'agisse d'une utilisation: Loisirs : Chasse, Pêche, charges lourdes, tractions de remorques… Professionnels : Artisans, Agriculteurs, Apiculteurs, Dépanneuses,...

Référence : SK022A
Prix : **1 540,00 € TTC/KIT**

145 RUE DE L'ÎLE NAPOLÉON
68100 MULHOUSE
TÉL: +33 (0)3 89 61 90 88 / FAX: +33 (0)3 89 61 70 67
E-MAIL : vpc@equip-RAID.FR

Magasin ouvert le lundi de 14h à 18h,
du mardi au vendredi de 9H à 12h et de 14h à 18h
et le samedi de 9h à 12h

Prix valables du 01/08/2025 au 31/08/2025
TVA 20% incluse
Document non contractuel (ref : cat_VDJ2004.5TDV82008-2018_08_2025)
Photos non contractuelles

EQUIPEMENTS POUR TOYOTA VDJ 200 4.5TD V8 2008-2018

KIT DE SUSPENSION OME BP51 REHAUSSE +40/50MM TARAGE +200KG POUR TOYOTA LAND CRUISER 200

kit comprenant : AV Combi BP51 Ressorts+Amort / AR RESSORT+Amort BP51 - Tarage AV indifférent / AR 200KG PRESISER AVEC OU SANS KDSS REHAUSSE +4/5CM

Référence : KITOME139
Prix : **4 983,70 € TTC/KIT**

KIT DE SUSPENSION OME BP51 REHAUSSE +40/50MM TARAGE +600KG POUR TOYOTA LAND CRUISER 200

kit comprenant : AV Combi BP51 Ressorts+Amort / AR RESSORT+Amort BP51 - Tarage AV indifférent / AR 600KG PRESISER AVEC OU SANS KDSS REHAUSSE +4/5CM

Référence : KITOME141
Prix : **5 410,00 € TTC/KIT**

KIT DE SUSPENSION OME BP51 REHAUSSE +40/50MM TARAGE MEDIUM POUR TOYOTA LAND CRUISER 200

kit comprenant : AV Combi BP51 Ressorts+Amort / AR RESSORT+Amort BP51 - Tarage AV indifférent / AR MEDIUM PRESISER AVEC OU SANS KDSS REHAUSSE +4/5CM

Référence : KITOME138
Prix : **5 230,00 € TTC/KIT**

KIT DE SUSPENSION OME SPORT REHAUSSE +40/50MM TARAGE +200KG POUR TOYOTA LAND CRUISER 200

kit comprenant : Ressorts+Amortisseurs AV et AR - Tarage AV indifferent / AR 200KG REHAUSSE +4/5CM

Référence : KITOME135
Prix : **1 519,00 € TTC/KIT**

EQUIPEMENTS POUR TOYOTA VDJ 200 4.5TD V8 2008-2018

KIT DE SUSPENSION OME SPORT REHAUSSE +40/50MM TARAGE +400KG POUR TOYOTA LAND CRUISER 200

kit comprenant : Ressorts+Amortisseurs AV et AR - Tarage AV indifferent / AR 400KG REHAUSSE +4/5CM

Référence : KITOME136
Prix : **1 555,20 € TTC/KIT**

KIT DE SUSPENSION OME SPORT REHAUSSE +40/50MM TARAGE +600KG POUR TOYOTA LAND CRUISER 200

kit comprenant : Ressorts+Amortisseurs AV et AR - Tarage AV indifferent / AR 600KG REHAUSSE +4/5CM

Référence : KITOME137
Prix : **1 605,60 € TTC/KIT**

KIT DE SUSPENSION OME SPORT REHAUSSE +40/50MM TARAGE MEDIUM POUR TOYOTA LAND CRUISER 200

kit comprenant : Ressorts+Amortisseurs AV et AR - Tarage AV indifferent / AR MEDIUM REHAUSSE +4/5CM

Référence : KITOME134
Prix : **1 503,00 € TTC/KIT**

145 RUE DE L'ÎLE NAPOLÉON
68100 MULHOUSE
TÉL: +33 (0)3 89 61 90 88 / FAX: +33 (0)3 89 61 70 67
E-MAIL : vpc@equip-RAID.FR

Magasin ouvert le lundi de 14h à 18h,
du mardi au vendredi de 9H à 12h et de 14h à 18h
et le samedi de 9h à 12h

Prix valables du 01/08/2025 au 31/08/2025
TVA 20% incluse
Document non contractuel (ref : cat_VDJ2004.5TDV82008-2018_08_2025)
Photos non contractuelles

EQUIPEMENTS POUR TOYOTA VDJ 200 4.5TD V8 2008-2018

KIT DE SUSPENSION TERRAIN TAMER AVEC AMORTISSEUR PRO SHOCK REHAUSSE +40/50MM POUR TOYOTA VDJ200

Depuis 1969 TERRAIN TAMER développe et fabrique des pièces avec une seule idée en tête : celle de vous garantir la plus extrême fiabilité. Pendant plus de 50 ans, nous avonsconçu, fabriqué, et testédes pièces qui permettent aux conducteurs de circuler dans des environnements extrêmement difficiles en toute sérénité. Qu'il s'agisse d'une utilisation: Loisirs : Chasse, Pêche, charges lourdes, tractions de remorques… Professionnels : Artisans, Agriculteurs, Apiculteurs, Dépanneuses,...

Référence : SK022P
Prix : **3 468,00 € TTC/KIT**

KIT DE SUSPENSION TERRAIN TAMER REHAUSSE +40/50MM POUR TOYOTA VDJ200

Depuis 1969 TERRAIN TAMER développe et fabrique des pièces avec une seule idée en tête : celle de vous garantir la plus extrême fiabilité. Pendant plus de 50 ans, nous avonsconçu, fabriqué, et testédes pièces qui permettent aux conducteurs de circuler dans des environnements extrêmement difficiles en toute sérénité. Qu'il s'agisse d'une utilisation: Loisirs : Chasse, Pêche, charges lourdes, tractions de remorques… Professionnels : Artisans, Agriculteurs, Apiculteurs, Dépanneuses,...

Référence : SK022
Prix : **1 373,00 € TTC/KIT**

KIT SUSPENSION OME BP51 +400KG POUR TOYOTA LAND CRUISER 200

kit comprenant : AV Combi BP51 Ressorts+Amort / AR RESSORT+Amort BP51 - Tarage AV indifférent / AR 400KG PRESISER AVEC OU SANS KDSS

Référence : KITOME140
Prix : **5 083,45 € TTC/KIT**

REHAUSSE EXTRÊME

145 RUE DE L'ÎLE NAPOLÉON
68100 MULHOUSE
TÉL: +33 (0)3 89 61 90 88 / FAX: +33 (0)3 89 61 70 67
E-MAIL : vpc@equip-RAID.FR

Magasin ouvert le lundi de 14h à 18h,
du mardi au vendredi de 9H à 12h et de 14h à 18h
et le samedi de 9h à 12h

Prix valables du 01/08/2025 au 31/08/2025
TVA 20% incluse
Document non contractuel (ref : cat_VDJ2004.5TDV82008-2018_08_2025)
Photos non contractuelles

EQUIPEMENTS POUR TOYOTA VDJ 200 4.5TD V8 2008-2018

TRIANGLE DE SUSPENSION AVANT SUPERIEUR RENFORCE OME POUR TOYOTA VDJ200 A PARTIR DE 2007

TRIANGLE DE SUSPENSION AVANT SUPERIEUR RENFORCE OME POUR TOYOTA VDJ200 A PARTIR DE 2007 Lorsqu'un véhicule est équipé d'un kit de suspension et d'une réhausse, il arrive les réglages de bases peuvent être modifié. Le nouveau triangle de suspension OME permet de corriger les forces latérales qui se produisent lors des virages, le freinage et les changements de direction. Il est le composant qui relie le moyeu de roue au châssis d'un véhicule; c'est un élément déterminant pour sa tenue de...

Référence : UCA0001
Prix : **1 011,89 € TTC/PAIRE**

TRIANGLE DE SUSPENSION AVANT SUPERIEUR RENFORCE TERRAIN TAMER POUR TOYOTA LANDCRUISER VDJ200

TRIANGLE DE SUSPENSION AVANT SUPERIEUR RENFORCE TERRAIN TAMER POUR TOYOTA LANDCRUISER VDJ200 Le triangle de suspension assume les forces latérales qui se produisent lors les virages, le freinage et les changements de direction. Il est le composant qui relie le moyeu de roue au châssis d'un véhicule; c'est un élément déterminant pour sa tenue de route. Le nouveau triangle de suspension de Terrain Tamer est sensiblement plus fort, ce qui permet un plus grand niveau de durabilité. Idéal pour les...

Référence : TTUCAS3
Prix : **775,00 € TTC/PAIRE**

RESSORTS HÉLICOÏDAUX

RESSORTS ARRIERE OME REHAUSSE +20mm POUR TOYOTA LANDCRUISER 200

Quand vous entreprenez un voyage dans des zones isolées, il vous faudra transporter suffisamment de carburant, d'eau, de pièces détachées et d'équipements de sécurité. Votre véhicule sera chargé au maximum, ce qui sollicitera fortement vos suspensions. Vous roulerez probablement sur les terrains les plus impitoyables et vous atteindrez ainsi les limites de votre suspension d'origine. OLD MAN EMU a mis au point une large gamme de ressorts hélicoïdaux pour chaque véhicule, la plus grande...

Référence : 2722
Prix : **353,00 € TTC/PAIRE**

145 RUE DE L'ÎLE NAPOLÉON
68100 MULHOUSE
TÉL: +33 (0)3 89 61 90 88 / FAX: +33 (0)3 89 61 70 67
E-MAIL : vpc@equip-RAID.FR

Magasin ouvert le lundi de 14h à 18h,
du mardi au vendredi de 9H à 12h et de 14h à 18h
et le samedi de 9h à 12h

Prix valables du 01/08/2025 au 31/08/2025
TVA 20% incluse
Document non contractuel (ref : cat_VDJ2004.5TDV82008-2018_08_2025)
Photos non contractuelles

EQUIPEMENTS POUR TOYOTA VDJ 200 4.5TD V8 2008-2018

RESSORTS ARRIERE OME REHAUSSE +20mm TARAGE +200kg pour TOYOTA LANDCRUISER 200

Quand vous entreprenez un voyage dans des zones isolées, il vous faudra transporter suffisamment de carburant, d'eau, de pièces détachées et d'équipements de sécurité. Votre véhicule sera chargé au maximum, ce qui sollicitera fortement vos suspensions. Vous roulerez probablement sur les terrains les plus impitoyables et vous atteindrez ainsi les limites de votre suspension d'origine. OLD MAN EMU a mis au point une large gamme de ressorts hélicoïdaux pour chaque véhicule, la plus grande...

Référence : 2723
Prix : **369,00 € TTC/PAIRE**

RESSORTS ARRIERE OME REHAUSSE +20mm TARAGE +400kg pour TOYOTA LANDCRUISER 200

Quand vous entreprenez un voyage dans des zones isolées, il vous faudra transporter suffisamment de carburant, d'eau, de pièces détachées et d'équipements de sécurité. Votre véhicule sera chargé au maximum, ce qui sollicitera fortement vos suspensions. Vous roulerez probablement sur les terrains les plus impitoyables et vous atteindrez ainsi les limites de votre suspension d'origine. OLD MAN EMU a mis au point une large gamme de ressorts hélicoïdaux pour chaque véhicule, la plus grande...

Référence : 2724
Prix : **474,00 € TTC/PAIRE**

RESSORTS ARRIERE OME REHAUSSE +20mm TARAGE +600kg pour TOYOTA LANDCRUISER 200

Quand vous entreprenez un voyage dans des zones isolées, il vous faudra transporter suffisamment de carburant, d'eau, de pièces détachées et d'équipements de sécurité. Votre véhicule sera chargé au maximum, ce qui sollicitera fortement vos suspensions. Vous roulerez probablement sur les terrains les plus impitoyables et vous atteindrez ainsi les limites de votre suspension d'origine. OLD MAN EMU a mis au point une large gamme de ressorts hélicoïdaux pour chaque véhicule, la plus grande...

Référence : 2725
Prix : **533,00 € TTC/PAIRE**

145 RUE DE L'ÎLE NAPOLÉON
68100 MULHOUSE
TÉL: +33 (0)3 89 61 90 88 / FAX: +33 (0)3 89 61 70 67
E-MAIL : vpc@equip-RAID.FR

Magasin ouvert le lundi de 14h à 18h,
du mardi au vendredi de 9H à 12h et de 14h à 18h
et le samedi de 9h à 12h

Prix valables du 01/08/2025 au 31/08/2025
TVA 20% incluse
Document non contractuel (ref : cat_VDJ2004.5TDV82008-2018_08_2025)
Photos non contractuelles

EQUIPEMENTS POUR TOYOTA VDJ 200 4.5TD V8 2008-2018

RESSORTS ARRIERE PROGRESSIFS OME REHAUSSE 0 À +20MM POUR TOYOTA LANDCRUISER 200

Quand vous entreprenez un voyage dans des zones isolées, il vous faudra transporter suffisamment de carburant, d'eau, de pièces détachées et d'équipements de sécurité. Votre véhicule sera chargé au maximum, ce qui sollicitera fortement vos suspensions. Vous roulerez probablement sur les terrains les plus impitoyables et vous atteindrez ainsi les limites de votre suspension d'origine. OLD MAN EMU a mis au point une large gamme de ressorts hélicoïdaux pour chaque véhicule, la plus grande...

Référence : 2720
Prix : **367,00 € TTC/PAIRE**

RESSORTS ARRIERE PROGRESSIFS OME SANS REHAUSSE POUR TOYOTA LANDCRUISER 200

Quand vous entreprenez un voyage dans des zones isolées, il vous faudra transporter suffisamment de carburant, d'eau, de pièces détachées et d'équipements de sécurité. Votre véhicule sera chargé au maximum, ce qui sollicitera fortement vos suspensions. Vous roulerez probablement sur les terrains les plus impitoyables et vous atteindrez ainsi les limites de votre suspension d'origine. OLD MAN EMU a mis au point une large gamme de ressorts hélicoïdaux pour chaque véhicule, la plus grande...

Référence : 2721
Prix : **367,00 € TTC/PAIRE**

RESSORTS AVANT OME REHAUSSE +25mm pour TOYOTA LANDCRUISER 200

Quand vous entreprenez un voyage dans des zones isolées, il vous faudra transporter suffisamment de carburant, d'eau, de pièces détachées et d'équipements de sécurité. Votre véhicule sera chargé au maximum, ce qui sollicitera fortement vos suspensions. Vous roulerez probablement sur les terrains les plus impitoyables et vous atteindrez ainsi les limites de votre suspension d'origine. OLD MAN EMU a mis au point une large gamme de ressorts hélicoïdaux pour chaque véhicule, la plus grande...

Référence : 2700
Prix : **292,00 € TTC/PAIRE**

EQUIPEMENTS POUR TOYOTA VDJ 200 4.5TD V8 2008-2018

RESSORTS AVANT OME REHAUSSE +25mm TARAGE +100kg pour TOYOTA LANDCRUISER 200

Quand vous entreprenez un voyage dans des zones isolées, il vous faudra transporter suffisamment de carburant, d'eau, de pièces détachées et d'équipements de sécurité. Votre véhicule sera chargé au maximum, ce qui sollicitera fortement vos suspensions. Vous roulerez probablement sur les terrains les plus impitoyables et vous atteindrez ainsi les limites de votre suspension d'origine. OLD MAN EMU a mis au point une large gamme de ressorts hélicoïdaux pour chaque véhicule, la plus grande...

Référence : 2701
Prix : **292,00 € TTC/PAIRE**

RESSORTS AVANT OME REHAUSSE +50mm TARAGE +100kg pour TOYOTA LANDCRUISER 200

Quand vous entreprenez un voyage dans des zones isolées, il vous faudra transporter suffisamment de carburant, d'eau, de pièces détachées et d'équipements de sécurité. Votre véhicule sera chargé au maximum, ce qui sollicitera fortement vos suspensions. Vous roulerez probablement sur les terrains les plus impitoyables et vous atteindrez ainsi les limites de votre suspension d'origine. OLD MAN EMU a mis au point une large gamme de ressorts hélicoïdaux pour chaque véhicule, la plus grande...

Référence : 2703
Prix : **292,00 € TTC/PAIRE**

RESSORTS HELICOIDAUX ARRIERE TERRAIN TAMER REHAUSSE +20MM TARAGE +300KG POUR TOYOTA LANDCRUISER VDJ200/UZJ200/GRJ200

Fabriqués en Australie, les ressorts Terrain Tamer renforcée sont fabriqués à partir d'acier X5K, subissent un traitement thermique, et bénéficient d'une finition époxy. LES RESSORTS TERRAIN TAMER SONT GARANTIS A VIE.

Référence : TTCS-2219
Prix : **313,00 € TTC/PAIRE**

145 RUE DE L'ÎLE NAPOLÉON
68100 MULHOUSE
TÉL: +33 (0)3 89 61 90 88 / FAX: +33 (0)3 89 61 70 67
E-MAIL : vpc@equip-RAID.FR

Magasin ouvert le lundi de 14h à 18h,
du mardi au vendredi de 9H à 12h et de 14h à 18h
et le samedi de 9h à 12h

Prix valables du 01/08/2025 au 31/08/2025
TVA 20% incluse
Document non contractuel (ref : cat_VDJ2004.5TDV82008-2018_08_2025)
Photos non contractuelles

EQUIPEMENTS POUR TOYOTA VDJ 200 4.5TD V8 2008-2018

RESSORTS HELICOIDAUX ARRIERE TERRAIN TAMER REHAUSSE +20MM TARAGE +300KG/+500KG POUR TOYOTA LANDCRUISER VDJ200/UZJ200/GRJ200

Fabriqués en Australie, les ressorts Terrain Tamer renforcée sont fabriqués à partir d'acier X5K, subissent un traitement thermique, et bénéficient d'une finition époxy. LES RESSORTS TERRAIN TAMER SONT GARANTIS A VIE.

Référence : TTCS-2220
Prix : **313,00 € TTC/PAIRE**

RESSORTS HELICOIDAUX ARRIERE TERRAIN TAMER REHAUSSE +20MM TARAGE +500KG/+500KG POUR TOYOTA LANDCRUISER VDJ200/UZJ200/GRJ200

Fabriqués en Australie, les ressorts Terrain Tamer renforcée sont fabriqués à partir d'acier X5K, subissent un traitement thermique, et bénéficient d'une finition époxy. LES RESSORTS TERRAIN TAMER SONT GARANTIS A VIE.

Référence : TTCS-2221
Prix : **313,00 € TTC/PAIRE**

RESSORTS HELICOIDAUX AVANT TERRAIN TAMER REHAUSSE +20MM TARAGE +100KG POUR TOYOTA LANDCRUISER VDJ200/UZJ200/GRJ200

Fabriqués en Australie, les ressorts Terrain Tamer renforcée sont fabriqués à partir d'acier X5K, subissent un traitement thermique, et bénéficient d'une finition époxy. LES RESSORTS TERRAIN TAMER SONT GARANTIS A VIE.

Référence : TTCS-2213
Prix : **313,00 € TTC/PAIRE**

145 RUE DE L'ÎLE NAPOLÉON
68100 MULHOUSE
TÉL: +33 (0)3 89 61 90 88 / FAX: +33 (0)3 89 61 70 67
E-MAIL : vpc@equip-RAID.FR

Magasin ouvert le lundi de 14h à 18h,
du mardi au vendredi de 9H à 12h et de 14h à 18h
et le samedi de 9h à 12h

Prix valables du 01/08/2025 au 31/08/2025
TVA 20% incluse
Document non contractuel (ref : cat_VDJ2004.5TDV82008-2018_08_2025)
Photos non contractuelles

EQUIPEMENTS POUR TOYOTA VDJ 200 4.5TD V8 2008-2018

RESSORTS HELICOIDAUX AVANT TERRAIN TAMER REHAUSSE +40MM TARAGE +100KG POUR TOYOTA LANDCRUISER VDJ200/UZJ200/GRJ200

Fabriqués en Australie, les ressorts Terrain Tamer renforcée sont fabriqués à partir d'acier X5K, subissent un traitement thermique, et bénéficient d'une finition époxy. LES RESSORTS TERRAIN TAMER SONT GARANTIS A VIE.

Référence : TTCS-2214
Prix : **313,00 € TTC/PAIRE**

RESSORTS HELICOIDAUX AVANT TERRAIN TAMER REHAUSSE +40MM TARAGE +150KG POUR TOYOTA LANDCRUISER VDJ200/UZJ200

Fabriqués en Australie, les ressorts Terrain Tamer renforcée sont fabriqués à partir d'acier X5K, subissent un traitement thermique, et bénéficient d'une finition époxy. LES RESSORTS TERRAIN TAMER SONT GARANTIS A VIE.

Référence : TTCS-2215
Prix : **313,00 € TTC/PAIRE**

RESSORTS HELICOIDAUX PROGRESSIF ARRIERE TERRAIN TAMER REHAUSSE +20MM TARAGE CONFORT POUR TOYOTA LANDCRUISER VDJ200/UZJ200/GRJ200

Fabriqués en Australie, les ressorts Terrain Tamer progressif ont des spires resserrées sur unepartie du ressort ce qui permet d'avoir plus de confort et souplesse à vide et des spires plus qui rendent plus ferme la seconde partie qui travaille en charge. Le confort de conduite est également nettement supérieur à un ressort classique. La force est alors partagée entre le ressort et l'amortisseur, et réduit ainsi l'usure de ce dernier. Ils sont fabriqués à partir d'acier X5K, subissent un...

Référence : TTCS-2344
Prix : **313,00 € TTC/PAIRE**

RESSORTS HELICOIDAUX SMART COILS AVANT TERRAIN TAMER REHAUSSE +40MM TARAGE +100KG POUR TOYOTA LANDCRUISER VDJ200/UZJ200/GRJ200

Fabriqués en Australie, les ressorts Terrain Tamer Smart Coils à pas variable permettent de réduire les forces de rebond qui traversent le ressort hélicoïdal. Cette conception unique possède un fil dont l'épaisseur diffère de manière notable entre le haut et le bas. Le diamètre du fil est plus fin en haut, et augmente ensuite progressivement. Cette technologie concerne uniquement les ressorts hélicoïdaux avant. Lorsque le véhicule aborde de petits accidents de terrains, c'est la partie...

Référence : TTCS-2366T
Prix : **372,00 € TTC/PAIRE**

RESSORTS HELICOIDAUX SMART COILS AVANT TERRAIN TAMER REHAUSSE +40MM TARAGE 100 KG ET PLUS POUR TOYOTA LANDCRUISER VDJ200/UZJ200/GRJ200

Fabriqués en Australie, les ressorts Terrain Tamer Smart Coils à pas variable permettent de réduire les forces de rebond qui traversent le ressort hélicoïdal. Cette conception unique possède un fil dont l'épaisseur diffère de manière notable entre le haut et le bas. Le diamètre du fil est plus fin en haut, et augmente ensuite progressivement. Cette technologie concerne uniquement les ressorts hélicoïdaux avant. Lorsque le véhicule aborde de petits accidents de terrains, c'est la partie...

Référence : TTCS-2409T
Prix : **372,00 € TTC/PAIRE**

TRIANGLES

TRIANGLE DE SUSPENSION AVANT SUPERIEUR RENFORCE OME POUR TOYOTA VDJ200 A PARTIR DE 2007

TRIANGLE DE SUSPENSION AVANT SUPERIEUR RENFORCE OME POUR TOYOTA VDJ200 A PARTIR DE 2007 Lorsqu'un véhicule est équipé d'un kit de suspension et d'une réhausse, il arrive les réglages de bases peuvent être modifié. Le nouveau triangle de suspension OME permet de corriger les forces latérales qui se produisent lors des virages, le freinage et les changements de direction. Il est le composant qui relie le moyeu de roue au châssis d'un véhicule; c'est un élément déterminant pour sa tenue de...

Référence : UCA0001
Prix : **1 011,89 € TTC/PAIRE**

TRIANGLE DE SUSPENSION AVANT SUPERIEUR RENFORCE TERRAIN TAMER POUR TOYOTA LANDCRUISER VDJ200

TRIANGLE DE SUSPENSION AVANT SUPERIEUR RENFORCE TERRAIN TAMER POUR TOYOTA LANDCRUISER VDJ200 Le triangle de suspension assume les forces latérales qui se produisent lors les virages, le freinage et les changements de direction. Il est le composant qui relie le moyeu de roue au châssis d'un véhicule; c'est un élément déterminant pour sa tenue de route. Le nouveau triangle de suspension de Terrain Tamer est sensiblement plus fort, ce qui permet un plus grand niveau de durabilité. Idéal pour les...

Référence : TTUCAS3
Prix : **775,00 € TTC/PAIRE**

PARE-CHOCS & PROTECTIONS

BLINDAGES / SKIS DE PROTECTION

BLINDAGE AVANT EN ALUMINIUM 8 MM POUR TOYOTA VDJ200 AVEC PARE CHOCS N4-OFFROAD

Blindage moteur enaluminium de 8mm pour ToyotaStation Wagon 200 Serie VDJ200 UZJ200 URJ200 GRJ200 Montage spécifique avec le pare chocs N4-Offroad en acier référence PC200 Protège tous les organes mécaniques entre le pare-chocs et l'arrière du berceau avant. Vis affleurantes - Trou de vidange. Montage sans modification du véhicule. Kit complet comprenant : Tôle de protection Nécessaire de montage Visserie Notice

Référence : BLAV17A
Prix : **741,00 € TTC/PIECE**

BLINDAGE AVANT N4 8MM POUR TOYOTA LANDCRUISER 200 V8 A PARTIR DE 2008

Skis avant: Ils facilitent l'abordage d'obstacle et en facilitent le franchissement par l'effet de glisse et par leurs inclinaisons progressives. Pour les véhicules à pont rigide, ils protègent les organes situés entre le pare-chocs et le corps de pont. Pour les véhicules à pont suspendu, ils protègent tous les organes entre le pare-chocs avant et l'arrière du berceau moteur et crémaillère de direction. En général, ils permettent la vidange moteur et le remplacement...

Référence : BLAV43A
Prix : **674,00 € TTC/PIECE**

EQUIPEMENTS POUR TOYOTA VDJ 200 4.5TD V8 2008-2018

BLINDAGE AVANT N4 8MM POUR TOYOTA VDJ 200 (EQUIPE D'UN PARE-CHOC ARB)

Skis avant: Ils facilitent l'abordage d'obstacle et en facilitent le franchissement par l'effet de glisse et par leurs inclinaisons progressives. Pour les véhicules à pont rigide, ils protègent les organes situés entre le pare-chocs et le corps de pont. Pour les véhicules à pont suspendu, ils protègent tous les organes entre le pare-chocs avant et l'arrière du berceau moteur et crémaillère de direction. En général, ils permettent la vidange moteur et le remplacement...

Référence : BLAV46A
Prix : **741,00 € TTC/PIECE**

BLINDAGE BOITE DE VITESSE ET DE TRANSFERT 8MM N4 POUR TOYOTA LANDCRUISER VDJ200

Skis de boitesde vitesse et de transfert: Lors de franchissement d'obstacles et notamment de bosse ou dune, le véhicule peut être amené à se poser plus ou moins délicatement sur «le ventre» et comme c'est souvent la boite de transfert qui se trouve à cette position, il est fortement utile de la protéger. Nos tôles de protection de boite peuvent se présenter en une ou deux parties: protection des boites de vitesses et transfert en une seule plaque ou une protection indépendante pour chacune...

Référence : BLBT42A
Prix : **547,00 € TTC/PIECE**

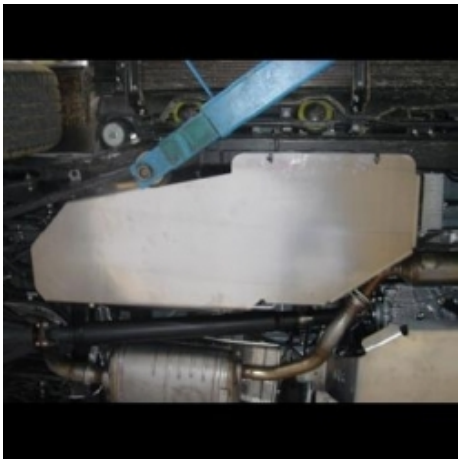

BLINDAGE DE RESERVOIR N4 6MM POUR TOYOTA LANDCRUISER VDJ200

Skis de réservoir: Bien souvent, de par leur position les réservoirs de carburant ne sont pas trop exposés aux chocs sur la piste mais dans les zones de franchissement, ils peuvent être également emboutis voir perforés d'autant que la protection d'origine est souvent dérisoire. Nos protections de réservoir sont réalisée en aluminium 5 ou 6 mm suivant les applications. Caractéristiques : blindage aluminium découpé au plasma ferrures sont en acier, finition peinture époxy noire...

Référence : BLRE21B
Prix : **445,00 € TTC/PIECE**

145 RUE DE L'ÎLE NAPOLÉON
68100 MULHOUSE
TÉL: +33 (0)3 89 61 90 88 / FAX: +33 (0)3 89 61 70 67
E-MAIL : vpc@equip-RAID.FR

Magasin ouvert le lundi de 14h à 18h,
du mardi au vendredi de 9H à 12h et de 14h à 18h
et le samedi de 9h à 12h

EQUIPEMENTS POUR TOYOTA VDJ 200 4.5TD V8 2008-2018

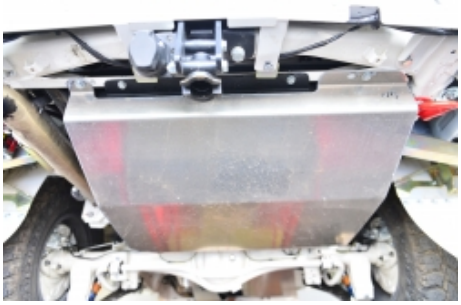

BLINDAGE RESERVOIR ADDITIONNEL N4 5MM 195L VDJ200

Concerne les véhicules ayant un réservoir additionnel N4-Offroad. Protection inférieure en aluminium 5mm. Kit complet comprenant : tôle de protection, nécessaire de montage, visserie, notice

Référence : BLRE26D
Prix : **404,00 € TTC/PIECE**

PROTECTION D'AMORTISSEURS OME (KIT) POUR TOYOTA

Lors d'un raid les amortisseurs peuvent être exposés à des projections de pierres, de graviers : cela peut endommager le corps des amortisseurs. C'est pourquoi OME a créé des protection en forme de "protèges tibia" qui viennent se fixer sur les amortisseurs. Simples à monter, la protection d'amortisseurs OME peut être adaptée sur des amortisseurs d'autres marques mais de diamètre proche.

Référence : OME665
Prix : **69,00 € TTC/PIECE**

PROTECTIONS D'AMORTISSEURS N4 (PEHD 8MM) POUR TOYOTA VDJ 200

Protections d'amortisseurs: Lorsque les amortisseurs arrières sont positionnés devant le pont, ils sont particulièrement exposés aux projections du train avant. Des projections qui peuvent provoquer des dégâts assez important tant au niveau des amortisseurs qu'au niveau de leur fixation. D'autres part, ces amortisseurs et tirants de pont arrière s'accrochent facilement lors des franchissements. N4-Offroad a développé des skis/déflecteurs d'amortisseurs réalisés en polyéthylène haute densité de...

Référence : BLDV94P
Prix : **378,00 € TTC/PAIRE**

PARE-CHOCS & ACCESSOIRES

ACCESSOIRES PARE-CHOCS

A-BAR ALUMINIUM POUR PARE CHOCS SAHARA BAR POUR TOYOTA LANDCRUISER VDJ200

A-BAR ALUMINIUM POUR PARE CHOCS SAHARA BAR POUR TOYOTA LANDCRUISER VDJ200

Référence : 5115020
Prix : **240,00 € TTC/PIECE**

KIT DE FEU ANTIBROUILLARD LED POUR PARE CHOC ARB SAHARA BAR

Kit de feu antibrouillard LED pour pare choc ARB SAHARA BAR Se monte sur : FORD Ranger, 01/07 - 12/11 HUMMER H 3 LAND ROVER DISCOVERY II; TD 5 u. V8 LAND ROVER DISCOVERY III + IV MAZDA BT-50 Pickup, 01/07 - 12/11 MITSUBISHI L200 / Triton 06 – 15 MITSUBISHI PAJERO V80, à partir de 2007 MITSUBISHI Pajero Pinin NISSAN Pathfinder R50 à partir de 1998 NISSAN Patrol GR Y61, à partir de 1998 TOYOTA FJ Cruiser TOYOTA HILUX à partir de 2005 TOYOTA Landcruiser 200 V8 TOYOTA Landcruiser...

Référence : 3500890
Prix : **171,00 € TTC/KIT**

KIT DE FEU ANTIBROUILLARD POUR PARE CHOC ARB SAHARA BAR

Kit de feu antibrouillard pour pare choc ARB SAHARA BAR Se monte sur : FORD Ranger, 01/07 - 12/11 HUMMER H 3 LAND ROVER DISCOVERY II; TD 5 u. V8 LAND ROVER DISCOVERY III + IV MAZDA BT-50 Pickup, 01/07 - 12/11 MITSUBISHI L200 / Triton 06 – 15 MITSUBISHI PAJERO V80, à partir de 2007 MITSUBISHI Pajero Pinin NISSAN Pathfinder R50 à partir de 1998 NISSAN Patrol GR Y61, à partir de 1998 TOYOTA FJ Cruiser TOYOTA HILUX à partir de 2005 TOYOTA Landcruiser 200 V8 TOYOTA Landcruiser...

Référence : 6821201
Prix : **123,00 € TTC/KIT**

PARE-CHOCS ARRIÈRE

EQUIPEMENTS POUR TOYOTA VDJ 200 4.5TD V8 2008-2018

PARE CHOC ARRIERE ARB POUR PORTE ROUE ET JERRYCAN POUR TOYOTA LANDCRUISER 200 V8 A PARTIR DE 2008

Un pare chocs ARB assure une protection considérable à l'arrière du véhicule et peut également servir de plate-forme de montage pour une multitude d'accessoires. Construite selon les même normes intransigeantes que les pare-buffle, les pare chocs arrières intègrent un système de traction haute résistance et peuvent en général recevoir deux roues ou une roue et un support de jerrycan… CARACTÉRISTIQUES: Montage optionnel de roues/jerrycans de chaque côté du pare chocs arrière pour la...

Informations Techniques :

Ce produit n'est ni homologué ni certifié. Il est exclusivement destiné à un usage hors route ou à l'exportation.

Référence : 5615010
Prix : **2 990,00 € TTC/PIECE**

PARE CHOC ARRIERE ARB POUR TOYOTA LANDCRUISER 200 V8 A PARTIR DE 2008

Un pare chocs ARB assure une protection considérable à l'arrière du véhicule et peut également servir de plate-forme de montage pour une multitude d'accessoires. Construite selon les même normes intransigeantes que les pare-buffle, les pare chocs arrières intègrent un système de traction haute résistance et peuvent en général recevoir deux roues ou une roe et un support de jerrycan… Couleur : noir Véhicule adapté : TOYOTA LANDCRUISER 200 V8 A PARTIR DE 2008

Informations Techniques :

Ce produit n'est ni homologué ni certifié. Il est exclusivement destiné à un usage hors route ou à l'exportation.

Référence : 5615020
Prix : **1 900,00 € TTC/PIECE**

PARE CHOC ARRIERE F4X4 POUR TOYOTA VDJ200

Pare-choc arrière pour TOYOTA VDJ200 Réalisé en tôle d'une épaisseur de 4 mm Découpe laser; peinture laquée époxy noire et traitement anti-rouille possibilité de rajouter un porte roue et porte jerrican (vendu séparément) Ce produit n'est ni homologué ni certifié. Il est exclusivement destiné à un usage hors route ou à l'exportation.

Référence : PCARVDJ200
Prix : **890,00 € TTC/PIECE**

EQUIPEMENTS POUR TOYOTA VDJ 200 4.5TD V8 2008-2018

PARE CHOC ARRIERE KAYMAR POUR TOYOTA LANDCRUISER 200 V8 A PARTIR DE 2008

Depuis plus de 30 ans, Kaymar conçoit et fabrique des pare-chocs arrière et des accessoires pour les voyageurs de l'arrière-pays en Australie et dans le monde entier. Pourquoi investir dans un pare-chocs arrière Kaymar # KAY-K20000 pour votre Toyota Land Cruiser VDJ200 ? Les véhicules modernes sont fabriqués pour répondre aux critères de coût et de production qui satisfont les besoins de l'acheteur moyen. Les exigences plus élevées du tout-terrain et de l'utilisation sur de longues...

Informations Techniques :

Avertissement : les pare-chocs de remplacement ne bénéficient pas d'homologation pour la circulation routière. Leur installation peut entraîner des risques pour la sécurité des usagers de la route et des difficultés lors du contrôle technique. Pour les véhicules tout-terrain, notamment ceux déjà équipés d'origine d'un pare-chocs en acier, une tolérance peut s'appliquer. Nous vous conseillons de contacter votre assurance afin de vérifier si vous êtes couvert en cas de sinistre avec cet...

Référence : KA20000
Prix : **1 794,00 € TTC/PIECE**

PARE-CHOCS AVANT

PARE BUFFLE INTEGRAL AVANT F4X4 POUR TOYOTA VDJ200

Pare buffle intégral avant avec emplacement treuil pour toyota VDJ200 Réalisé en tôle d'une épaisseur de 4 mm, la platine du treuil elle, est en acier 5 mm d'épaisseur. Découpe laser; peinture laquée époxy noire et traitement anti-rouille Emplacement pour manilles, hi-lift et lampes halogènes ou LED, Vendu sans feux et manilles (option) CET EQUIPEMENT N'EST PAS HOMOLOGUE ET N'EST PAS AUTORISE POUR UN USAGE ROUTIER EN EUROPE. RESERVE A L'EXPORTATION. Aucune homologation ou certification...

Référence : PCAVDJ200/2
Prix : **1 990,00 € TTC/PIECE**

PARE CHOC DE REMPLACEMENT RHINO4X4 EVOLUTION 3 NOIR/CHROME POUR TOYOTA LAND CRUISER 200 V8 2008-2015

Pare choc de remplacement de marque Rhino 4x4 en acier (épaisseur 3 mm) composé de 3 parties distinctes bi-couleur : le pare choc est noir sur les extremités et chromé (inox poli) sur la partie centrale supérieure doté d'un emplacement compatible avec l'ensemble des treuils sans relais intégré vendus dans le commerce (pare choc fourni sans treuil, guide cable et cable) fourni avec un blindage avant en aluminium 5 mm parfaitement adapté au pare choc et protègeant l'avant de votre...

Référence : RPDE3-VX2
Prix : **2 969,00 € TTC/PIECE**

145 RUE DE L'ÎLE NAPOLÉON
68100 MULHOUSE
TÉL: +33 (0)3 89 61 90 88 / FAX: +33 (0)3 89 61 70 67
E-MAIL : vpc@equip-RAID.FR

Magasin ouvert le lundi de 14h à 18h,
du mardi au vendredi de 9H à 12h et de 14h à 18h
et le samedi de 9h à 12h

Prix valables du 01/08/2025 au 31/08/2025
TVA 20% incluse
Document non contractuel (ref : cat_VDJ2004.5TDV82008-2018_08_2025)
Photos non contractuelles

EQUIPEMENTS POUR TOYOTA VDJ 200 4.5TD V8 2008-2018

PARE CHOC SAHARA BAR ARB POUR TOYOTA LANDCRUISER 200 V8 A PARTIR DE 2013

Les sahara bar ARB figurent parmi les systèmes de protection les plus techniquement avancés et innovants du marché. Ils reprennent bon nombre des caractéristiques et résistances des pare-buffles ARB de conception traditionnelle. Avec leur tube chromé de 76 mm de diamètre qui leur confère leur style unique, ces pare-buffles intègrent une platine de treuil, des tampons en polyuréthane de qualité automobile et des points de montage pour antennes CB et feux de route. En remplacement du pare-chocs...

Référence : 3915150
Prix : **2 689,00 € TTC/PIECE**

PARE CHOC SAHARA BAR ARB POUR TOYOTA LANDCRUISER 200 V8 JUSQU'A 2012

Les sahara bar ARB figurent parmi les systèmes de protection les plus techniquement avancés et innovants du marché. Ils reprennent bon nombre des caractéristiques et résistances des pare-buffles ARB de conception traditionnelle. Avec leur tube chromé de 76 mm de diamètre qui leur confère leur style unique, ces pare-buffles intègrent une platine de treuil, des tampons en polyuréthane de qualité automobile et des points de montage pour antennes CB et feux de route. En remplacement du pare-chocs...

Référence : 3915050
Prix : **2 780,00 € TTC/PIECE**

PARE CHOC WINCH BAR ARB POUR TOYOTA LANDCRUISER 200 V8 DE 2007 A 2012

La réputation des équipements de protection ARB s'est établie voici plus de 30 ans avec la fabrication des pare buffles pour Land Rover série 1. Aujourd'hui, la gamme comprend plusieurs centaines de références de pièces, qui nous permettent des proposer des protections frontales pour la grande majorité des 4x4 dans le monde. Mais la protection d'un véhicule ne se limite pas à son pare buffle. Tous les pare buffles ARB sont en acier avec une peinture époxy noire. CET EQUIPEMENT N'EST PAS...

Informations Techniques :

Caractéristiques: Cinq plis à aile biseautée et repliée vers le haut, pour une meilleure résistance et un angle d'approche optimal Armature de maintien du cadre extérieur en acier, et finition sans arête. La plupart des pare buffles ARB ont deux supports d'antennes CB, soudées derrière le tube transversal supérieur. Certains modèles disposent d'un emplacement pour permettre l'utilisation d'un cric Hi-lift La structure de la platine de treuil dans le pare-buffle est conçue pour répartir...

Référence : 3415120
Prix : **3 030,00 € TTC/PIECE**

EQUIPEMENTS POUR TOYOTA VDJ 200 4.5TD V8 2008-2018

PARE CHOC WINCH BAR COMMERCIAL ARB POUR TOYOTA LANDCRUISER 200 V8 DE 2007 A 2012

La réputation des équipements de protection ARB s'est établie voici plus de 30 ans avec la fabrication des pare buffles pour Land Rover série 1. Aujourd'hui, la gamme comprend plusieurs centaines de références de pièces, qui nous permettent des proposer des protections frontales pour la grande majorité des 4x4 dans le monde. Mais la protection d'un véhicule ne se limite pas à son pare buffle. Tous les pare buffles ARB sont en acier avec une peinture époxy noire. CET EQUIPEMENT N'EST PAS...

Informations Techniques :

Caractéristiques: Cinq plis à aile biseautée et repliée vers le haut, pour une meilleure résistance et un angle d'approche optimal Armature de maintien du cadre extérieur en acier, et finition sans arête. La plupart des pare buffles ARB ont deux supports d'antennes CB, soudées derrière le tube transversal supérieur. Certains modèles disposent d'un emplacement pour permettre l'utilisation d'un cric Hi-lift La structure de la platine de treuil dans le pare-buffle est conçue pour répartir...

Référence : 3415100
Prix : **2 490,00 € TTC/PIECE**

PARE CHOCS AVANT F4X4 POUR TOYOTA VDJ200

Pare choc avant avant avec emplacement treuil pour toyota VDJ200 Réalisé en tôle d'une épaisseur de 4 mm, la platine du treuil elle, est en acier 5 mm d'épaisseur. Découpe laser, peinture laquée époxy noire et traitement anti-rouille Emplacement pour manilles, hi-lift et lampes halogènes ou LED, Vendu sans feux et manilles (option) Ce produit n'est ni homologué ni certifié. Il est exclusivement destiné à un usage hors route ou à l'exportation.

Référence : PCAVDJ200
Prix : **1 760,00 € TTC/PIECE**

145 RUE DE L'ÎLE NAPOLÉON
68100 MULHOUSE
TÉL: +33 (0)3 89 61 90 88 / FAX: +33 (0)3 89 61 70 67
E-MAIL : vpc@equip-RAID.FR

Magasin ouvert le lundi de 14h à 18h,
du mardi au vendredi de 9H à 12h et de 14h à 18h
et le samedi de 9h à 12h

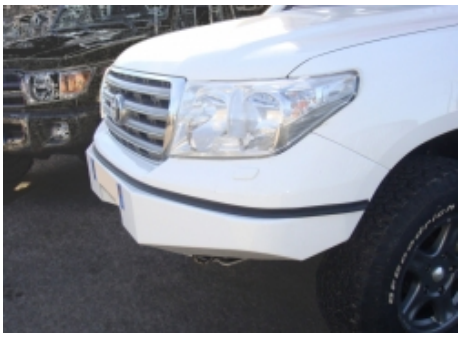

PARE CHOCS AVANT POUR TOYOTA VDJ200

Pare-choc monobloc en acier. Indispensable en utilisation hors route du VDJ200 dont le pare-choc est très vulnérable. Grâce à ses angles étudiés. Ce pare-choc facilite le franchissement . Prévu pour recevoir un treuil électrique grâce à une platine en option. Pour le montage de ce pare chocs, il faut découper un pare choc de VDJ200 première génération 2008-2012, et monter les antibrouillards des VDJ200 deuxième génération : 2013-2015. (Non homologué) Livré peint epoxy noir avec kit...

Informations Techniques :

Avertissement : les pare-chocs de remplacement ne bénéficient pas d'homologation pour la circulation routière. Leur installation peut entraîner des risques pour la sécurité des usagers de la route et des difficultés lors du contrôle technique. Pour les véhicules tout-terrain, notamment ceux déjà équipés d'origine d'un pare-chocs en acier, une tolérance peut s'appliquer. Nous vous conseillons de contacter votre assurance afin de vérifier si vous êtes couvert en cas de sinistre avec cet...

Référence : PC200
Prix : **1 719,00 € TTC/PIECE**

PARE CHOCS AVANT RIVAL EN ALUMINIUM AVEC FEUX LED POUR TOYOTA LAND CRUISER 200 2006-2015

Pare chocs avant Rival en aluminium 6mm sablé et thermolaqué noir. Parechoc avec platine de treuil en acier. Avec feux leds Les plus du produit: Pare chocs en aluminium permettant une plus grande résistance tout en étant moins lourd que l'acier. L'installation du pare chocs Rival ne nécessite pas de découpe du pare chocs d'origine. Compatible avec les blindages de protection de la même marque. Meilleur accès au treuil derrière le porte-plaque d'immatriculation à...

Informations Techniques :

Ce produit n'est ni homologué ni certifié. Il est exclusivement destiné à un usage hors route ou à l'exportation.

Référence : 2D.5724.1
Prix : **2 636,40 € TTC/PIECE**

PARE CHOCS AVANT RIVAL EN ALUMINIUM POUR TOYOTA A PARTIR DE J200 A PARTIR DE 2015 SANS FEUX LED

Pare chocs avant Rival en aluminium avec revêtement epoxy noir. Pare chocs avec platine de treuil en acier. Les plus du produit: Pare chocs en aluminium permettant une plus grande résistance tout en étant moins lourd que l'acier. L'installation du pare chocs Rival ne nécessite pas de découpe du pare chocs d'origine. Compatible avec les blindages de protection de la même marque. Meilleur accès au treuil derrière le porte-plaque d'immatriculation à charnière. Livré avec nécessaire et...

Informations Techniques :

Avertissement : les pare-chocs de remplacement ne bénéficient pas d'homologation pour la circulation routière. Leur installation peut entraîner des risques pour la sécurité des usagers de la route et des difficultés lors du contrôle technique. Pour les véhicules tout-terrain, notamment ceux déjà équipés d'origine d'un pare-chocs en acier, une tolérance peut s'appliquer. Nous vous conseillons de contacter votre assurance afin de vérifier si vous êtes couvert en cas de sinistre avec cet...

Référence : 2D.5719.1-NL
Prix : **2 268,00 € TTC/PIECE**

PARE CHOCS AVANT RIVAL EN ALUMINIUM POUR TOYOTA J200 A PARTIR DE 2015 AVEC FEUX LED

Pare chocs avant Rival en aluminium avec revêtement epoxy noir. Pare chocs avec platine de treuil en acier et feux anti brouillard led . Les plus du produit: Pare chocs en aluminium permettant une plus grande résistance tout en étant moins lourd que l'acier. L'installation du pare chocs Rival ne nécessite pas de découpe du pare chocs d'origine. Compatible avec les blindages de protection de la même marque. Meilleur accès au treuil derrière le porte-plaque d'immatriculation à...

Informations Techniques :

Avertissement : les pare-chocs de remplacement ne bénéficient pas d'homologation pour la circulation routière. Leur installation peut entraîner des risques pour la sécurité des usagers de la route et des difficultés lors du contrôle technique. Pour les véhicules tout-terrain, notamment ceux déjà équipés d'origine d'un pare-chocs en acier, une tolérance peut s'appliquer. Nous vous conseillons de contacter votre assurance afin de vérifier si vous êtes couvert en cas de sinistre avec cet...

Référence : 2D.5719.1
Prix : **2 510,00 € TTC/PIECE**

PARE CHOCS AVANT RIVAL EN ALUMINIUM POUR TOYOTA LAND CRUISER 200 2006-2015

Pare chocs avant Rival en aluminium 6mm sablé et thermolaqué noir. Parechoc avec platine de treuil en acier. Sans feux leds Les plus du produit: Pare chocs en aluminium permettant une plus grande résistance tout en étant moins lourd que l'acier. L'installation du pare chocs Rival ne nécessite pas de découpe du pare chocs d'origine. Compatible avec les blindages de protection de la même marque. Meilleur accès au treuil derrière le porte-plaque d'immatriculation à...

Informations Techniques :

Ce produit n'est ni homologué ni certifié. Il est exclusivement destiné à un usage hors route ou à l'exportation.

Référence : 2D.5724.1-NL
Prix : **2 382,00 € TTC/PIECE**

PORTE-ROUE ET PORTE-JERRICAN

PORTE ROUE DROIT KAYMAR POUR TOYOTA LANDCRUISER 200 V8 A PARTIR DE 2008

Le porte roue droit Kaymar est conçu pour supporter votre roue en aluminium d'origine (jusqu'à 33") sur votre Toyota VDJ200 Il comprend notre mécanisme unique de verrouillage central qui continue de fonctionner dans les pires conditions tel que le sable et la boue. Le support de roue utilise nos vérins à gaz de haute qualité et éprouvés. La poignée est recouverte de caoutchouc Ce modèle est conçu pour les jantes en aluminium Caractéristiques Pour jante en 17" ou 18" et pneu jusqu'à 33"...

Informations Techniques :

Il se monte sur le pare choc KAYMAR, qui est vendu séparément.

Référence : KA20020R
Prix : **1 596,00 € TTC/PIECE**

PORTE ROUE DROIT KAYMAR SUR PARE CHOC ORIGINE POUR TOYOTA LANDCRUISER 200 V8 A PARTIR DE 2008

Le porte roue droit Kaymar est conçu pour supporter votre roue en aluminium d'origine (jusqu'à 33") en conservant le pare choc origine Toyota VDJ200 Il comprend notre mécanisme unique de verrouillage central qui continue de fonctionner dans les pires conditions tel que le sable et la boue. Le support de roue utilise nos vérins à gaz de haute qualité et éprouvés. La poignée est recouverte de caoutchouc Ce modèle est conçu pour les jantes en aluminium comprend un support de plaque...

Informations Techniques :

Il se monte sur le pare choc KAYMAR, qui est vendu séparément.

Référence : KA20010R

EQUIPEMENTS POUR TOYOTA VDJ 200 4.5TD V8 2008-2018

Prix : **1 710,00 € TTC/PIECE**

145 RUE DE L'ÎLE NAPOLÉON
68100 MULHOUSE
TÉL: +33 (0)3 89 61 90 88 / FAX: +33 (0)3 89 61 70 67
E-MAIL : vpc@equip-RAID.FR

Magasin ouvert le lundi de 14h à 18h,
du mardi au vendredi de 9H à 12h et de 14h à 18h
et le samedi de 9h à 12h

EQUIPEMENTS POUR TOYOTA VDJ 200 4.5TD V8 2008-2018

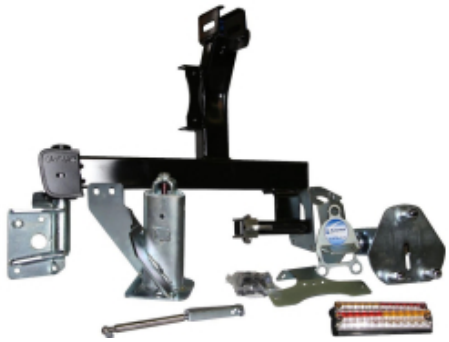

PORTE ROUE GAUCHE KAYMAR POUR TOYOTA LANDCRUISER 200 V8 A PARTIR DE 2008

Le porte roue gauche Kaymar est conçu pour supporter votre roue en aluminium d'origine (jusqu'à 33") en conservant le pare choc origine Toyota VDJ200 Il comprend notre mécanisme unique de verrouillage central qui continue de fonctionner dans les pires conditions tel que le sable et la boue. Le support de roue utilise nos vérins à gaz de haute qualité et éprouvés. La poignée est recouverte de caoutchouc Ce modèle est conçu pour les jantes en aluminium comprend un support de plaque...

Référence : KA20020L
Prix : **1 596,00 € TTC/PIECE**

PORTE ROUE GAUCHE KAYMAR SUR PARE CHOC ORIGINE POUR TOYOTA LANDCRUISER 200 V8 A PARTIR DE 2008

Le porte roue gauche Kaymar est conçu pour supporter votre roue en aluminium d'origine (jusqu'à 33") en conservant le pare choc origine Toyota VDJ200 Il comprend notre mécanisme unique de verrouillage central qui continue de fonctionner dans les pires conditions tel que le sable et la boue. Le support de roue utilise nos vérins à gaz de haute qualité et éprouvés. La poignée est recouverte de caoutchouc Ce modèle est conçu pour les jantes en aluminium comprend un support de plaque...

Référence : KA20010L
Prix : **1 710,00 € TTC/PIECE**

SUPPORT DOUBLE JERRICAN DROITE KAYMAR SUR PARE CHOC ORIGINE POUR TOYOTA LANDCRUISER 200 V8 A PARTIR DE 2008

Le porte jerrycan double droit Kaymar du Toyota VDJ200 est pris directement sur le chassis pour transporter jusqu'à 40 litres avec deux jerrycans. Il comprend notre mécanisme de verrouillage unique au centre du pare choc qui continue de fonctionner dans la poussière et la boue. Le porte jerrycan utilise nos vérins à gaz de haute qualité et éprouvés, ainsi que nos poignée Kaymar en caoutchouc. Caractéristiques Peut contenir 2 jerrycans de 20 litres (40 litres au total) S'installe sur...

Référence : KA20015R
Prix : **1 710,00 € TTC/PIECE**

145 RUE DE L'ÎLE NAPOLÉON
68100 MULHOUSE
TÉL: +33 (0)3 89 61 90 88 / FAX: +33 (0)3 89 61 70 67
E-MAIL : vpc@equip-RAID.FR

Magasin ouvert le lundi de 14h à 18h,
du mardi au vendredi de 9H à 12h et de 14h à 18h
et le samedi de 9h à 12h

Prix valables du 01/08/2025 au 31/08/2025
TVA 20% incluse
Document non contractuel (ref : cat_VDJ2004.5TDV82008-2018_08_2025)
Photos non contractuelles

EQUIPEMENTS POUR TOYOTA VDJ 200 4.5TD V8 2008-2018

SUPPORT DOUBLE JERRICAN DROITE KAYMAR SUR PARE CHOC ORIGINE POUR TOYOTA LANDCRUISER 200 V8 A PARTIR DE 2008

Le porte jerrycan double droit Kaymar pour Toyota Land Cruiser VDJ200 est conçu pour transporter jusqu'à 40 litres avec deux jerrycans. Il comprend notre mécanisme de verrouillage unique au centre du pare choc qui continue de fonctionner dans la poussière et la boue. Le porte jerrycan utilise nos vérins à gaz de haute qualité et éprouvés, ainsi que nos poignée Kaymar en caoutchouc. Caractéristiques Peut contenir 2 jerrycans de 20 litres (40 litres au total) S'installe sur le pivot...

Informations Techniques :

photo non contractuelle

Référence : KA20025R
Prix : **1 596,00 € TTC/PIECE**

SUPPORT DOUBLE JERRICAN GAUCHE KAYMAR POUR TOYOTA LANDCRUISER 200 V8 A PARTIR DE 2008

Le porte jerrycan double gauche Kaymar pour Toyota Land Cruiser VDJ200 est conçu pour transporter jusqu'à 40 litres avec deux jerrycans. Il comprend notre mécanisme de verrouillage unique au centre du pare choc qui continue de fonctionner dans la poussière et la boue. Le porte jerrycan utilise nos vérins à gaz de haute qualité et éprouvés, ainsi que nos poignée Kaymar en caoutchouc. Caractéristiques Peut contenir 2 jerrycans de 20 litres (40 litres au total) S'installe sur le pivot du...

Informations Techniques :

PHOTO NON CONTRACTUELLE

Référence : KA20025L
Prix : **1 596,00 € TTC/PIECE**

SUPPORT DOUBLE JERRICAN GAUCHE KAYMAR SUR PARE CHOC ORIGINE POUR TOYOTA LANDCRUISER 200 V8 A PARTIR DE 2008

Le porte jerrycan double gauche Kaymar du Toyota VDJ200 est pris directement sur le chassis pour transporter jusqu'à 40 litres avec deux jerrycans. Il comprend notre mécanisme de verrouillage unique au centre du pare choc qui continue de fonctionner dans la poussière et la boue. Le porte jerrycan utilise nos vérins à gaz de haute qualité et éprouvés, ainsi que nos poignée Kaymar en caoutchouc. Caractéristiques Peut contenir 2 jerrycans de 20 litres (40 litres au total) S'installe sur...

Référence : KA20015L
Prix : **1 710,00 € TTC/PIECE**

145 RUE DE L'ÎLE NAPOLÉON
68100 MULHOUSE
TÉL: +33 (0)3 89 61 90 88 / FAX: +33 (0)3 89 61 70 67
E-MAIL : vpc@equip-RAID.FR

Magasin ouvert le lundi de 14h à 18h,
du mardi au vendredi de 9H à 12h et de 14h à 18h
et le samedi de 9h à 12h

Prix valables du 01/08/2025 au 31/08/2025
TVA 20% incluse
Document non contractuel (ref : cat_VDJ2004.5TDV82008-2018_08_2025)
Photos non contractuelles

PROTECTION AVANT HOMOLOGUÉES

TUBE AVANT BAS DE CAISSE EN INOX POUR TOYOTA VDJ 200

D'un diamètre de 76mm, ce tube avant bas de caisse ajoutera une touche d'esthétisme à votre véhicule.

Référence : PA224IX
Prix : **701,00 € TTC/PIECE**

PROTECTIONS BAS DE CAISSE

PROTECTION BAS DE CAISSE F4X4 POUR TOYOTA VDJ200

Protection de bas de caisse pour TOYOTA VDJ200 Réalisé en tôle d'une épaisseur de 4 mm Découpe laser; peinture laquée époxy noire et traitement anti-rouille possibilité de rajouter un porte roue et porte jerrican (vendu séparément) CET EQUIPEMENT N'EST PAS HOMOLOGUEPOUR UN USAGE ROUTIER EN EUROPE.

Référence : PBCVDJ200
Prix : **990,00 € TTC/PIECE**

PROTECTION BAS DE CAISSE TOYOTA LAND CRUISER SERIE 200

Paire de protections tubulaires de bas de caisse. Tube en acier de 60mm de diamètre. Fixation très rigide sur le chassis. Montage sans perçage ni modification du véhicule. Paire livrées complètes : protections, nécessaire de montage, notice. Non compatible avec les marche pieds d'origine. Non compatible avec la suspensions hydraulique d'origine.

Référence : MPMT200
Prix : **748,00 € TTC/PIECE**

PROTÈGE CAPOT & PHARES

PROTÈGE-PHARES

PROTEGE PHARE POUR TOYOTA LANDCRUISER 200 V8 A PARTIR DE 2012

Protection de phares en polyéthylène, se monte sans perçage et sans outils (il ne peut être enlevé que lorsque le capot est fermé).

Référence : HLG239340
Prix : **103,20 € TTC/PAIRE**

PROTEGE PHARE POUR TOYOTA LANDCRUISER 200 V8 DE 2008 A 2012

Protection de phares en polyéthylène, se monte sans perçage et sans outils (il ne peut être enlevé que lorsque le capot est fermé).

Référence : HLG239230
Prix : **103,20 € TTC/PAIRE**

FRANCHISSEMENT & OUTILLAGE

ACCESSOIRES GONFLAGE

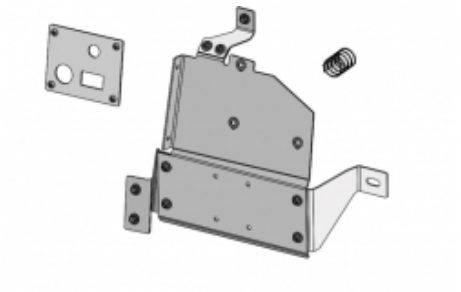

KIT DE MONTAGE POUR COMPRESSEUR ARB TOUS MODELES POUR TOYOTA LANDCRUISER J200

Kit de montage pour compresseurs ARB dans la garniture latérale à l'arrière droit du véhicule. Veuillez noter: Des pièces supplémentaires sont nécessaires pour monter des accessoires supplémentaires, qui ne sont pas inclus dans la livraison. Plus d'informations peuvent être trouvées dans la Fiche technique. véhicule : TOYOTA LANDCRUISER J200 vendu sans compresseur

Référence : 3515130
Prix : **155,00 € TTC/KIT**

BLOCAGES DE DIFFÉRENTIEL

EQUIPEMENTS POUR TOYOTA VDJ 200 4.5TD V8 2008-2018

BLOCAGE DE DIFFERENTIEL ARRIERE AIR LOCKER POUR TOYOTA (vendu sans compresseur)

Blocage ARB POUR TOYOTA Landcruiser 200 V8 Landcruiser HZJ105 Landcruiser J100 SUSPENSION INDEPENDANTE Landcruiser J7 à partir de 10/99 LE BLOCAGE ARB COMPREND : (livré sans compresseur) le différentiel, la tuyauterie, les raccords, la notice de montage, les instructions d'utilisation et la liste des pièces détachées. Quand un véhicule prend un virage, la roue extérieure parcourt une plus grande distance que la roue intérieure, elle doit donc tourner...

Référence : RD152
Prix : **1 290,00 € TTC/PIECE**

BLOCAGE DE DIFFERENTIEL ELOCKER AVANT 100% ELECTRIQUE

BLOCAGE DE DIFFERENTIEL ELOCKER 100% ELECTRIQUE AVANT Véhicules : TOYOTA LANDCRUISER GRJ200 01/2007- TOYOTA LANDCRUISER URJ200 01/2007- TOYOTA LANDCRUISER UZJ200 01/2007- TOYOTA LANDCRUISER UZJ200 01/2007- Nombre de Cannelures : 34 Proposés depuis peu par les fabricants Harrop et Eaton, les blocages de différentiels électromagnétiques ELockers sont désormais disponibles en France. Terrain Tamer va distribuer le blocage de différentiel « Elocker », à la fois très innovant et extrêmement...

Référence : A11092
Prix : **2 425,00 € TTC/PIECE**

KIT BLOCAGE DE DIFFERENTIEL ELOCKER AVANT 100% ELECTRIQUE AVEC ROULEMENTS

BLOCAGE DE DIFFERENTIEL ELOCKER 100% ELECTRIQUE AVANTKIT AVEC ROULEMENTS Véhicules : TOYOTA LANDCRUISER GRJ200 01/2007- TOYOTA LANDCRUISER URJ200 01/2007- TOYOTA LANDCRUISER UZJ200 01/2007- TOYOTA LANDCRUISER UZJ200 01/2007- Nombre de Cannelures : 34 Proposés depuis peu par les fabricants Harrop et Eaton, les blocages de différentiels électromagnétiques ELockers sont désormais disponibles en France. Terrain Tamer va distribuer le blocage de différentiel « Elocker », à la fois très...

Référence : A11092-13TT
Prix : **2 496,00 € TTC/KIT**

TREUILLAGE

KIT PLATINE ET TREUIL SPÉCIFIQUE AU VÉHICULE

EQUIPEMENTS POUR TOYOTA VDJ 200 4.5TD V8 2008-2018

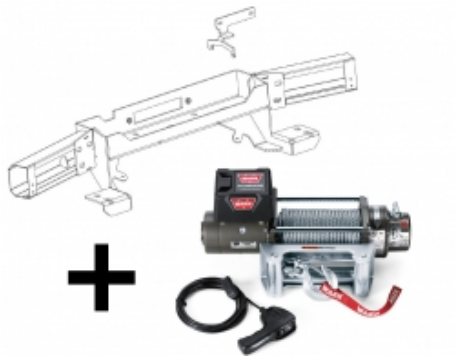

KIT DE MONTAGE INTEGRE AVEC TREUIL WARN XD9000 POUR TOYOTA LANDCRUISER 200 V8

Platine de treuil intégré pour Toyota Landcruiser 200 v8 platine vendue avec un treuil Warn XD9000 Caractéristiques du treuil Warn XD9000 : Force maximale de traction : 4080 kg Moteur : électrique 12V / puissance 4.6 CV Boîte 4 relais Etanchéité renforcée Télécommande filaire de 3.7 m Type de réduction : planétaire 3 étages Réduction à trains planétaires : i = 156/1 Décrabotable par levier tournant Poids : 35 kg Encombrement (L x l x h) en mm : 556 x 160 x 203 Vitesse...

Référence : 16-5890-PREM
Prix : **3 537,00 € TTC/KIT**

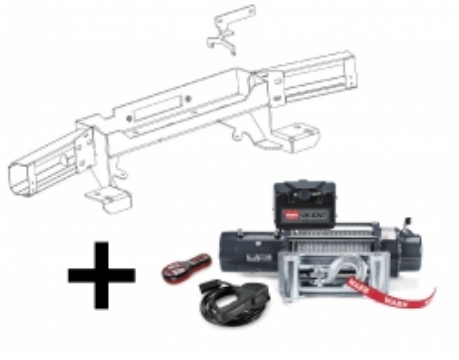

KIT DE MONTAGE INTEGRE AVEC TREUIL WARN XDC POUR TOYOTA LANDCRUISER 200 V8

Platine de treuil intégré pour Toyota Landcruiser 200 v8 platine vendue avec un treuil Warn XDC Caractéristiques techniques du treuil Warn XDC : Moteur électrique à courantcontinu 12V, Force de traction: 4310 kg Protection thermique, Frein à came multisegments, Réduction à 3 étages de trainsplanétaires, Lévier ergonomique de débrayage, Encombrement :L 554 x l 160 mm x H 194 mm, Entraxes de fixation : 254 x 114,3 mm, Poids : 39,5 kg. Diamètre du...

Référence : 16-5890-ULTI
Prix : **3 707,00 € TTC/KIT**

KITS DE MONTAGE ET FIXATION

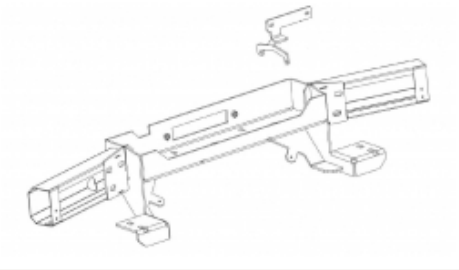

KIT DE MONTAGE INTEGRE POUR TREUIL POUR TOYOTA LANDCRUISER 200 V8

Platine de treuil intégré pour Toyota Landcruiser 200 v8 platine vendue sans treuil

Référence : 16-5890NW
Prix : **1 493,00 € TTC/KIT**

PLATINE DE TREUIL POUR TOYOTA VDJ200

Platine de treuil qui se monte dans le pare chocs N4 uniquement
Platine prévue pour le montage d'un treuil électrique

Référence : PC200P
Prix : **278,00 € TTC/PIECE**

EQUIPEMENT INTÉRIEUR & EXTÉRIEUR

ACCESSOIRES VITRES

DÉFLECTEURS DE VITRE

DEFLECTEUR D'AIR FUME VITRE ARRIERE POUR TOYOTA LANDCRUISER VDJ200 A PARTIR DE 2007

Déflecteur d'air vous procurant une ventilation naturelle de l'habitacle, il permet de rouler la vitre entrouverte, sans turbulences désagréables. Montage simple et rapide. Déflecteurs d'air en polyéthylène Les déflecteurs Clim Air se clipsent directement dans le cadre de la vitre d'origine (ne nécessite pas d'être collés sur la carrosserie et évitent tout problème de décollage dû au temps ou aux intempéries) vitres arrière couleur : fumé (également disponible en noir et transparent sur...

Référence : CLI0044229
Prix : **69,00 € TTC/PAIRE**

DEFLECTEUR D'AIR FUME VITRE AVANT POUR TOYOTA LANDCRUISER VDJ200 A PARTIR DE 2007

Déflecteur d'air vous procurant une ventilation naturelle de l'habitacle, il permet de rouler la vitre entrouverte, sans turbulences désagréables. Montage simple et rapide. Déflecteurs d'air en polyéthylène Les déflecteurs Clim Air se clipsent directement dans le cadre de la vitre d'origine (ne nécessite pas d'être collés sur la carrosserie et évitent tout problème de décollage dû au temps ou aux intempéries) vitres avants couleur : fumé (également disponible en noir et transparent sur...

Référence : CLI0033609
Prix : **79,00 € TTC/PAIRE**

DEFLECTEUR D'AIR NOIR VITRE ARRIERE POUR TOYOTA LANDCRUISER VDJ200 A PARTIR DE 2007

Les déflecteurs Clim Air se clipsent directement dans le cadre de la vitre d'origine (ne nécessite pas d'être collés sur la carrosserie et évitent tout problème de décollage dû au temps ou aux intempéries) vitres arrières couleur : noir

Référence : CLI0044229D
Prix : **69,00 € TTC/PAIRE**

DEFLECTEUR D'AIR NOIR VITRE AVANT POUR TOYOTA LANDCRUISER VDJ200 A PARTIR DE 2007

Les déflecteurs Clim Air se clipsent directement dans le cadre de la vitre d'origine (ne nécessite pas d'être collés sur la carrosserie et évitent tout problème de décollage dû au temps ou aux intempéries) vitres avants couleur : noir

Référence : CLI0033609D
Prix : **79,00 € TTC/PAIRE**

KIT ISOLATION VITRES

KIT ISOLATION VITRES JAMES BAROUD

Dès l'origine conçus et testés dans des conditions extrêmes pour le 4x4 et le raid, les produits JAMES BAROUD bénéficient à ce jour d'une renommée d'envergure internationale. C'est en toute sérénité que vous pourrez vous appuyer sur les produits JAMES BAROUD. Les Kit isolation James Baroud sont fournis prêt à poser sur toutes les vitres de votre 4x4, il est sur mesure.Grâce à ses ventouses, les panneaux tiennent en place, même sur les pistes les plus dures.Cette couverture matelassée est...

Référence : 462490
Prix : **390,00 € TTC/PIECE**

KIT ISOLATION VITRES JAMES BAROUD POUR TOYOTA VDJ200

Dès l'origine conçus et testés dans des conditions extrêmes pour le 4x4 et le raid, les produits JAMES BAROUD bénéficient à ce jour d'une renommée d'envergure internationale. C'est en toute sérénité que vous pourrez vous appuyer sur les produits JAMES BAROUD. Les Kit isolation James Baroud sont fournis prêt à poser sur toutes les vitres de votre 4x4, il est réalisé sur mesure.Grâce à ses ventouses, les panneaux tiennent en place, même sur les pistes les plus dures.Cette couverture matelassée...

Informations Techniques :

SUR MESURE POUR LE TOYOTA VDJ200

Référence : 462490:J200
Prix : **390,00 € TTC/PIECE**

ATTELAGES & ACCESSOIRES

ATTELAGES / FAISCEAUX

ATTELAGE TOYOTA VDJ 200

Nos attelages répondent à toutes les normes européennes. Ils sont homologués selon la directive 94/20/CE du 30 mai 1994 relative aux dispositifs d'attelage mécanique des véhicules à moteur et de leurs remorques ainsi qu'à leur fixation.

Référence : 1698
Prix : **265,20 € TTC/PIECE**

BARRES DE TOIT ET ACCESSOIRES

KIT BARRES DE TOIT

KIT 2 BARRES DE TOIT VORTEX NOIRES 1375 MM ET PIEDS RHINO RACK POUR TOYOTA HDJ100 / HZJ105 ET VDJ 200 AVEC BARRES DE TOIT LONGITUDINALES

comprend :- 2 barres Vortex 1375 mm, noires- 1 kit pieds RX100charge 100 kg

Référence : JA2560
Prix : **393,34 € TTC/KIT**

KIT 3 BARRES DE TOIT HEAVY DUTY GRISES 1375 MM ET PIEDS RHINO RACK POUR TOYOTA VDJ 200

comprend :- 3 barres Heavy Duty 1375 mm, grises- 1 kit 6 pieds RCP17-BK + RCH6- 3 kits adaptateur QMHD05 charge 150 kg

Référence : JA9506
Prix : **583,20 € TTC/KIT**

KIT 3 BARRES DE TOIT HEAVY DUTY NOIRES 1375 MM ET PIEDS RHINO RACK POUR TOYOTA VDJ 200

comprend :- 3 barres Heavy Duty 1375 mm, noires- 1 kit pieds RCP17-BK + RCH6- 3 kits adaptateur QMHD05 charge 150 kg

Référence : JA9482
Prix : **586,20 € TTC/KIT**

EQUIPEMENTS POUR TOYOTA VDJ 200 4.5TD V8 2008-2018

KIT 3 BARRES DE TOIT VORTEX GRISES 1375 MM ET PIEDS RHINO RACK POUR TOYOTA VDJ 200

comprend :- 3 barres Vortex 1375 mm, grises- 1 kit pieds RCP17-BK + RCH6charge 150 kg

Référence : JA9615
Prix : **528,00 € TTC/KIT**

KIT 3 BARRES DE TOIT VORTEX NOIRES 1375 MM ET PIEDS RHINO RACK POUR TOYOTA VDJ 200

comprend :- 3 barres Vortex 1375 mm, noires- 1 kit pieds RCP17-BK + RCH6charge 150 kg

Référence : JA9591
Prix : **528,00 € TTC/KIT**

KIT 3 BARRES DE TOIT VORTEX NOIRES RVP AVEC PIEDS RHINO RACK POUR TOYOTA VDJ 200

charge 150 kg

Référence : RVP17
Prix : **499,00 € TTC/KIT**

PIEDS

EMBASES DE FIXATION AVANT RHINO-RACK SERIE RCP (2 PIECES) POUR TOYOTA VDJ 200 A PARTIR DE 2008

Les embases RHINO-RACK de la série RCP pour barre de toit Heavy Duty s'installent sur les points d'ancrage fixes d'origine de votre véhicule et ne nécessitent aucun perçage ni aucune modification. Kit de 2 embases AVANT.

Référence : RCP17F-BK
Prix : **57,00 € TTC/PAIRE**

EMBASES DE FIXATION MILIEU RHINO-RACK SERIE RCP (2 PIECES) POUR TOYOTA VDJ 200 A PARTIR DE 2008

Les embases RHINO-RACK de la série RCP pour barre de toit Heavy Duty s'installent sur les points d'ancrage fixes d'origine de votre véhicule et ne nécessitent aucun perçage ni aucune modification. Kit de 2 embases MILIEU.

Référence : RCP17M-BK

EQUIPEMENTS POUR TOYOTA VDJ 200 4.5TD V8 2008-2018

Prix : **57,00 € TTC/PAIRE**

145 RUE DE L'ÎLE NAPOLÉON
68100 MULHOUSE
TÉL: +33 (0)3 89 61 90 88 / FAX: +33 (0)3 89 61 70 67
E-MAIL : vpc@equip-RAID.FR

Magasin ouvert le lundi de 14h à 18h,
du mardi au vendredi de 9H à 12h et de 14h à 18h
et le samedi de 9h à 12h

EQUIPEMENTS POUR TOYOTA VDJ 200 4.5TD V8 2008-2018

EMBASES DE FIXATION RHINO-RACK SERIE RCP (6 PIECES) POUR TOYOTA VDJ 200 A PARTIR DE 2008

Les embases RHINO-RACK de la série RCP pour barre de toit Heavy Duty s'installent sur les points d'ancrage fixes d'origine de votre véhicule et ne nécessitent aucun perçage ni aucune modification. Kit de 6 embases.

Référence : RCP17-BK
Prix : **141,00 € TTC/KIT**

PIEDS DE FIXATION POUR BARRES DE TOIT RHINO RACK POUR TOYOTA VDJ 200 - 6 PIEDS -

le kit de fixation contient 3 paires de pieds spécifique au Toyota VDJ 200 permettant d'installer 3 barres de toit rhino rack heavy duty et aero (vendu séparément) poids transportable : 150kg (pour 3 barres) fixation sur les points d'ancrage d'origine

Référence : RLCP17
Prix : **331,20 € TTC/KIT**

PIEDS DE FIXATION RX100 SUR BARRES LONGITUDINALES D'ORIGINE POUR BARRES DE TOIT RHINO RACK VORTEX - 4 PIEDS -

Fixations Rhino Rack pour barres de toitlongitudinales d'origine, pour véhicule sans fixation, ni gouttière. Ils sont facilement ajustables et sont équipés de deux tiges de serrage permettant un meilleur pincement de la barre de toit longitudinale. Livrés avec le nécessaire de sécurité et de montage. kit contenant 2 paires de pieds permettant l'installation de 2 barres de toit Rhino Rack VORTEX (vendu séparément) ou galrie PIONEER NG Attention se monte uniquement si le véhicule est équipé...

Référence : RX100
Prix : **239,34 € TTC/KIT**

PIEDS DE FIXATION SUR BARRES LONGITUDINALES D'ORIGINE POUR BARRES DE TOIT RHINO RACK VORTEX - 4 PIEDS -

Fixations Rhino Rack pour barres de toitlongitudinales d'origine, pour véhicule sans fixation, ni gouttière. Ils sont facilement ajustables et sont équipés de deux tiges de serrage permettant un meilleur pincement de la barre de toit longitudinale. Livrés avec le nécessaire de sécurité et de montage. kit contenant 2 paires de pieds permettant l'installation de 2 barres de toit Rhino Rack VORTEX (vendu séparément) Attention se monte uniquement si le véhicule est équipé de barres...

Référence : SX100
Prix : **164,00 € TTC/KIT**

145 RUE DE L'ÎLE NAPOLÉON
68100 MULHOUSE
TÉL: +33 (0)3 89 61 90 88 / FAX: +33 (0)3 89 61 70 67
E-MAIL : vpc@equip-RAID.FR

Magasin ouvert le lundi de 14h à 18h,
du mardi au vendredi de 9H à 12h et de 14h à 18h
et le samedi de 9h à 12h

Prix valables du 01/08/2025 au 31/08/2025
TVA 20% incluse
Document non contractuel (ref : cat_VDJ2004.5TDV82008-2018_08_2025)
Photos non contractuelles

SYSTEME DE SUPPORTS BACKBONE RHINO RACK A 4 ANCRAGES POUR TOYOTA VDJ200

BackBone est un système de fixation conçu parRhino-Rack pour votre Toyota Land Cruiser 200 Series. Avec ses quatre supports le reliant au toit de votre véhicule de chaque côté, il permet d'installer un système Pioneer de Rhino-Rack sur le toit.

Référence : RTLB1
Prix : **467,00 € TTC/KIT**

RAILS

KIT RAILS A RIVETER POUR PIEDS RHINO RACK POUR TOYOTA VDJ200 (LA PAIRE)

Rails à riveter, adaptables pour véhicules ne disposant ni de gouttières, ni de fixations d'origine sur le toit. Nombre de rails : 2 rails. Nombre de barres maximum pouvant être montées : 2 barres. Pour : TOYOTA VDJ200

Référence : RTS540
Prix : **249,00 € TTC/KIT**

CONSOLES & SUPPORT INSTRUMENT

CONSOLE DE TOIT LONGITUDINALE ARB POUR TOYOTA LANDCRUISER 200 V8 A PARTIR DE 2008

Pour finaliser l'aménagement intérieur de votre 4x4, utilisez les consoles de plafond ARB Caractéristiques des consoles longitudinales: Fabriquées en ABS renforcé aux formes exactes du véhicule avec un joint en caoutchouc. Lumière LED pour les places arrières (sauf modèle simple cab ou châssis cabine) Emplacement CB ou poste format ISO Coloration dans la masse stabilisée aux UV Rangement situé au milieu de la console Lumières LED côté conducteur ou passager Support pour maintenir le...

Informations Techniques :

véhicule : Toyota VDJ 200 à partir de 2007

Référence : BRC200
Prix : **465,00 € TTC/PIECE**

SUPPORT INSTRUMENT POUR TOYOTA VDJ200 APRES 2007 ET HDJ100 APRES 08/2002

Informations Techniques :

TOYOTA : Land Cruiser série 70 1999-> VDJ79 4,5 TD V8 (2009 ->) 1VD-FTV VDJ78 4,5 TD V8 (2009 ->) 1VD-FTV VDJ76 4,5 TD V8 (2009 ->) 1VD-FTV HZJ78 4.2 D (2007 ->) 1HZ / 120cv HZJ76 4.2 D (2007 ->) 1HZ / 120cv HZJ79 4.2 D (2007 ->) 1HZ / 120cv GRJ79 4.0i V6 es (2009 ->) 1GR-FE / 228cv GRJ78 4.0i V6 es (2009 ->) 1GR-FE / 228cv GRJ76 4.0i V6 es (2009 ->) 1GR-FE / 228cv GRJ71 4.0i V6 es (2009 ->) 1GR-FE / 228cv Land Cruiser série 200 VDJ200 4.5 V8 D4-D (2012...

Référence : NAPL07
Prix : **132,00 € TTC/PIECE**

ELARGISSEURS D'AILES

ELARGISSEURS D'AILES SOUPLES (2CM) UNIVERSELS - JEU DE 4 X 1.5 METRES

Se fixe directement sur l'aile, élargit de 2 cm par rapport à la carrosserie. Elargisseur d'aile en Profil caoutchouc incassable. Fixation sans vis et sans perçage. S'adapte à la plupart des véhicules, remorques. jeu de 4 élargisseurs d'ailes prédécoupés en 1.5 m de long

Référence : 13-1900
Prix : **69,00 € TTC/KIT**

ELARGISSEURS D'AILES SOUPLES (5CM) UNIVERSELS - JEU DE 2 X 1.5 METRES

Se fixe directement sur l'aile, élargit de 5 cm par rapport à la carrosserie. Elargisseur d'aile en Profil caoutchouc incassable. Fixation sans vis et sans perçage. S'adapte à la plupart des véhicules, remorques. jeu de 2 élargisseurs d'ailes prédécoupés en 1.5 m de long

Référence : 13-1915
Prix : **49,00 € TTC/KIT**

ELARGISSEURS D'AILES SOUPLES AVEC RENFORT EN FIBRE DE VERRE (7CM) UNIVERSEL - VENDU PAR 6 METRES

Se fixe sur le repli de l'aile, élargit de 7 cm par rapport à la carrosserie. Elargisseur d'aile en Profil caoutchouc incassable avec renfort en fibre de verre. S'adapte à la plupart des véhicules, remorques. Facile à travailler avec cutter, disqueuse, ponceuse, .. Jointure parfaite à la carrosserie grâce à son profil étudié. Installation facile. Vendu par 6 mètres pour s'adapter à 4 passages de roue minimum

Référence : 13-1910
Prix : **100,79 € TTC/KIT**

GALERIES DE TOIT & ACCESSOIRES

ACCESSOIRES DE GALERIE DE TOIT

DEFLECTEUR DE VENT POUR GALERIE DE TOIT ARB BASE RACK POUR TOYOTA VDJ200

Il n'y aura plus de crainte de bruit supplémentaire dans la cabine lors de l'installation d'une galerie de toit. Les ingénieurs d'ARB ont formé un déflecteur de vent à monter sous la face inférieure, garantissant une expérience de conduite silencieuse et agréable. Caractéristiques : En aluminium formé sous pression de 1,6 mm Résistant et aide à réduire le bruit Revêtement en époxy durable Spécifique au véhicule Fentes prédécoupées pour faciliter le montage de la barre lumineuse de...

Référence : 17915040
Prix : **164,00 € TTC/PIECE**

DEFLECTEUR DE VENT POUR GALERIE DE TOIT ARB BASE RACK POUR TOYOTA VDJ200

Il n'y aura plus de crainte de bruit supplémentaire dans la cabine lors de l'installation d'une galerie de toit. Les ingénieurs d'ARB ont formé un déflecteur de vent à monter sous la face inférieure, garantissant une expérience de conduite silencieuse et agréable. Caractéristiques : En aluminium formé sous pression de 1,6 mm Résistant et aide à réduire le bruit Revêtement en époxy durable Spécifique au véhicule Fentes prédécoupées pour faciliter le montage de la barre lumineuse de...

Référence : 17915060
Prix : **163,00 € TTC/PIECE**

KIT GALERIE DE TOIT

145 RUE DE L'ÎLE NAPOLÉON
68100 MULHOUSE
TÉL: +33 (0)3 89 61 90 88 / FAX: +33 (0)3 89 61 70 67
E-MAIL : vpc@equip-RAID.FR

Magasin ouvert le lundi de 14h à 18h,
du mardi au vendredi de 9H à 12h et de 14h à 18h
et le samedi de 9h à 12h

Prix valables du 01/08/2025 au 31/08/2025
TVA 20% incluse
Document non contractuel (ref : cat_VDJ2004.5TDV82008-2018_08_2025)
Photos non contractuelles

EQUIPEMENTS POUR TOYOTA VDJ 200 4.5TD V8 2008-2018

KIT BACKBONE AVEC GALERIE RHINO RACK PIONEER 6 1500 MM x 1380 MM POUR TOYOTA VDJ200

comprend :- 1 galerie Rhino Rack Pioneer6 1500 MM x 1380 MM (New-Generation)- 1 kit backbone charge 100 kg

Référence : JB1191
Prix : **1 340,00 € TTC/KIT**

KIT BACKBONE RHINO RACK AVEC GALERIE PIONEER 6 2100 MM x 1430 MM POUR TOYOTA VDJ 200

comprend :- 1 galerie Rhino Rack Pioneer 6 2100 MM x 1430 MM- 1 kit backbone pour Toyota VDJ 200charge 150 kg

Référence : JB1326
Prix : **1 632,00 € TTC/KIT**

KIT BACKBONE RHINO RACK AVEC GALERIE PIONEER 6 2100 X 1240 MM POUR TOYOTA VDJ 200

comprend :- 1 galerie Rhino Rack Pioneer 6 2100 X 1240 MM- 1 kit backbone pour Toyota VDJ 200charge 150 kg

Référence : JB1363
Prix : **1 557,00 € TTC/KIT**

KIT DE GALERIE DE TOIT FRONT RUNNER SLIMLINE II 2166 X 1255MM POUR TOYOTA LAND CRUISER 200

La galerie Slimline II pour toute la longueur du toit de 2166mm/85.3'' contient le plateau Slimline II, un déflecteur de vent et 2 foot rails pour monter le plateau Slimline II sur votre Toyota Land Cruiser 200 ou Lexus LX570. Le plateau s'installe facilement en utilisant les points de montage existants. Le forage n'est pas nécessaire.

Informations Techniques :

KRTL028T -Kit de galerie Slimline II pour une Toyota Land Cruiser 200/Lexus LX570 - de Front RunnerComposé de :1 x FATL001 - Foot Rails pour une Toyota Land Cruiser 2001 x RRSTD11 - Plateau Slimline II - 1255mm (l) x 2166mm (L)Matériaux utilisés :Aluminium T6 en époxy noirAcier à haute résistancePoids approximatif d'installation :42.64kg (94lbs)La rainure en T sur le haut et sur le bas du plateau de la barre transversale convient pour un boulon de 8mm (standard)Pour déterminer la hauteur du pied...

Référence : KRTL028T
Prix : **1 608,40 € TTC/KIT**

145 RUE DE L'ÎLE NAPOLÉON
68100 MULHOUSE
TÉL: +33 (0)3 89 61 90 88 / FAX: +33 (0)3 89 61 70 67
E-MAIL : vpc@equip-RAID.FR

Magasin ouvert le lundi de 14h à 18h,
du mardi au vendredi de 9H à 12h et de 14h à 18h
et le samedi de 9h à 12h

Prix valables du 01/08/2025 au 31/08/2025
TVA 20% incluse
Document non contractuel (ref : cat_VDJ2004.5TDV82008-2018_08_2025)
Photos non contractuelles

EQUIPEMENTS POUR TOYOTA VDJ 200 4.5TD V8 2008-2018

KIT DE GALERIE DE TOIT FRONT RUNNER SLIMLINE II 2166 X 1255MM PROFIL BAS POUR TOYOTA LAND CRUISER 200

Chargez votre Land Cruiser avec ce kit de galerie de toit pour Slimline II - aucun perçage n'est nécessaire.

Informations Techniques :

KRTL042T - Kit de galerie Slimline II pour leToyota Land Cruiser 200/Lexus LX570 / Profil bas - par Front RunnerComposé de :1 x FATL003 - Toyota Land Cruiser 200 rails de pied / profil bas - par Front Runner1 x RRSTD11 - Plateau Slimline II - 1255mm(L) X 2166mm(L) - par Front RunnerMatériaux utilisés :Poudre époxy noire - aluminium revêtu T6Acier à haute résistancePoids approximatif installé : 38,6 kg (85,0 lb)La rainure en T sur le haut et sur le bas du plateau de la barre transversale convient...

Référence : KRTL042T
Prix : **1 562,02 € TTC/KIT**

KIT GALERIE DE TOIT 1/2 FRONT RUNNER SLIMLINE II 1156 X 1255MM POUR TOYOTA LAND CRUISER 200

La galerie Slimline II 1/2 de 1156mm/ 45.5" contient le plateau Slimline II, un déflecteur de vent et 2 foot rails pour monter le plateau Slimline II sur votre Toyota Land Cruiser 200 ou Lexus LX570. Le plateau s'installe facilement en utilisant les points de montage existants. Le forage n'est pas nécessaire.

Informations Techniques :

KRTL032T - Kit de 1/2 galerie Slimline II pour le Toyota Land Cruiser 200/Lexus LX570 - de Front RunnerComposé de :1 x FATL001 - Foot Rails pour Toyota Land Cruiser 200 (Paire G/D) 63mm1 x RRSTD06 - Plateau Slimline II - 1255mm (l) x 1156mm (L)Matériaux utilisés :Aluminium T6 en époxy noirAcier à haute résistancePoids approximatif d'installation: 28kg(62lbs)La rainure en T sur le haut et sur le bas du plateau de la barre transversale convient pour un boulon de 8mm (standard).Pour déterminer la...

Référence : KRTL032T
Prix : **1 128,40 € TTC/KIT**

145 RUE DE L'ÎLE NAPOLÉON
68100 MULHOUSE
TÉL: +33 (0)3 89 61 90 88 / FAX: +33 (0)3 89 61 70 67
E-MAIL : vpc@equip-RAID.FR

Magasin ouvert le lundi de 14h à 18h,
du mardi au vendredi de 9H à 12h et de 14h à 18h
et le samedi de 9h à 12h

EQUIPEMENTS POUR TOYOTA VDJ 200 4.5TD V8 2008-2018

KIT GALERIE DE TOIT ARB BASE RACK 1545MM x 1285MM POUR TOYOTA VDJ200 (INCLUS PIEDS ET DEFLECTEUR DE VENT)

L'ARB Base Rack est le dernier né dans l'évolution de la galerie de toit. Ultra élégant, bénéficiant d'une facilité de montage et d'un design léger, la galerie ARB BASE Rack intègre un système de fixation des accessoires à queue d'aronde unique qui rend la fixation et le retrait des accessoires plus simple, plus rapide et plus sûr. Caractéristiques principales: Fabriqué en aluminium extrudé, disposant d'un renfort interne rigide finition epoxy noir Structure entièrement soudée (à...

Informations Techniques :

Taille :1545 mm x 1285 mm Matière : Aluminium Capacité de charge : 150kg

Référence : JT1002
Prix : **1 658,00 € TTC/KIT**

KIT GALERIE DE TOIT ARB BASE RACK 2125MM x 1285MM POUR TOYOTA VDJ200 (INCLUS PIEDS ET DEFLECTEUR DE VENT)

L'ARB Base Rack est le dernier né dans l'évolution de la galerie de toit. Ultra élégant, bénéficiant d'une facilité de montage et d'un design léger, la galerie ARB BASE Rack intègre un système de fixation des accessoires à queue d'aronde unique qui rend la fixation et le retrait des accessoires plus simple, plus rapide et plus sûr. Caractéristiques principales: Fabriqué en aluminium extrudé, disposant d'un renfort interne rigide finition epoxy noir Structure entièrement soudée (à...

Informations Techniques :

Taille :2125 mmx 1285 mm Matière : Aluminium Capacité de charge : 200kg

Référence : JT1001
Prix : **1 896,00 € TTC/KIT**

KIT GALERIE RHINO RACK PIONEER 6 1500 X 1240 MM POUR MONTAGE SUR BARRES LONGITUDINALES D'ORIGINES

comprend :- 1 galerie Rhino Rack Pioneer6 1500 X 1240 MM (New-Generation)- 1 kit de pieds RX100charge 80 kg

Référence : JT0085
Prix : **1 114,14 € TTC/KIT**

145 RUE DE L'ÎLE NAPOLÉON
68100 MULHOUSE
TÉL: +33 (0)3 89 61 90 88 / FAX: +33 (0)3 89 61 70 67
E-MAIL : vpc@equip-RAID.FR

Magasin ouvert le lundi de 14h à 18h,
du mardi au vendredi de 9H à 12h et de 14h à 18h
et le samedi de 9h à 12h

Prix valables du 01/08/2025 au 31/08/2025
TVA 20% incluse
Document non contractuel (ref : cat_VDJ2004.5TDV82008-2018_08_2025)
Photos non contractuelles

EQUIPEMENTS POUR TOYOTA VDJ 200 4.5TD V8 2008-2018

KIT GALERIE RHINO RACK PIONEER 6 1900 MM x 1380 MM POUR TOYOTA ET MITSUBISHI AVEC BARRES LONGITUDINALES

comprend :- 1 galerie Rhino Rack Pioneer 6 1900 MM x 1380 MM- 1 kit pieds RX100

Référence : JB1305
Prix : **1 273,34 € TTC/KIT**

KIT GALERIE RHINO RACK PIONEER 6 2100 X 1240 MM POUR TOYOTA VDJ 200 (PIEDS INCLUS)

comprend :- 1 galerie Rhino Rack Pioneer 6 2100 X 1240 MM- 1 kit de pieds RCP17-BK + RCP17R-BK + RCH6charge 150 kg

Référence : JB1371
Prix : **1 573,00 € TTC/KIT**

PIEDS

KIT PIEDS POUR GALERIE DE TOIT ARB POUR TOYOTA LANDCRUISER 200 V8 A PARTIR DE 2008

Kit de 6 pieds pour galerie de toit ARB Références des galeries adaptées : 3800010 Adaptés pour les véhicules suivants : TOYOTA LANDCRUISER VDJ 200

Référence : 3715010
Prix : **402,00 € TTC/KIT**

KIT SUPPORT DE MONTAGE POUR GALERIE DE TOIT ARB BASE RACK (ref: 39-1770020) POUR TOYOTA VDJ200

Les kits pieds pour montage sur gouttière des galeries ARB BASE Rack sont basés sur les kits de montage des galeries de toit traditionnelles ARB, mais possèdent désormais une finition noire texturée et des plaques de soutien pour s'adapter à l'extrusion de la galerie ARB Base Rack. Des patins en acier avec des manchons en plastique sont inclus pour répartir le chargement sur la gouttière du toit des véhicules. Des pieds de fixation s'adaptant à la plupart des véhicules à toit...

Référence : 17915030
Prix : **455,00 € TTC/KIT**

145 RUE DE L'ÎLE NAPOLÉON
68100 MULHOUSE
TÉL: +33 (0)3 89 61 90 88 / FAX: +33 (0)3 89 61 70 67
E-MAIL : vpc@equip-RAID.FR

Magasin ouvert le lundi de 14h à 18h,
du mardi au vendredi de 9H à 12h et de 14h à 18h
et le samedi de 9h à 12h

Prix valables du 01/08/2025 au 31/08/2025
TVA 20% incluse
Document non contractuel (ref : cat_VDJ2004.5TDV82008-2018_08_2025)
Photos non contractuelles

EQUIPEMENTS POUR TOYOTA VDJ 200 4.5TD V8 2008-2018

KIT SUPPORT DE MONTAGE POUR GALERIE DE TOIT ARB BASE RACK (ref: 39-1770040) POUR TOYOTA VDJ200

Les kits pieds pour montage sur gouttière des galeries ARB BASE Rack sont basés sur les kits de montage des galeries de toit traditionnelles ARB, mais possèdent désormais une finition noire texturée et des plaques de soutien pour s'adapter à l'extrusion de la galerie ARB Base Rack. Des patins en acier avec des manchons en plastique sont inclus pour répartir le chargement sur la gouttière du toit des véhicules. Des pieds de fixation s'adaptant à la plupart des véhicules à toit bas ont...

Référence : 17915010
Prix : **502,00 € TTC/KIT**

PIEDS DE FIXATION POUR BARRES DE TOIT RHINO RACK POUR TOYOTA VDJ 200 - 6 PIEDS -

le kit de fixation contient 3 paires de pieds spécifique au Toyota VDJ 200 permettant d'installer 3 barres de toit rhino rack heavy duty et aero (vendu séparément) poids transportable : 150kg (pour 3 barres) fixation sur les points d'ancrage d'origine

Référence : RLCP17
Prix : **331,20 € TTC/KIT**

PIEDS DE FIXATION SUR BARRES LONGITUDINALES D'ORIGINE POUR BARRES DE TOIT RHINO RACK VORTEX - 4 PIEDS -

Fixations Rhino Rack pour barres de toitlongitudinales d'origine, pour véhicule sans fixation, ni gouttière. Ils sont facilement ajustables et sont équipés de deux tiges de serrage permettant un meilleur pincement de la barre de toit longitudinale. Livrés avec le nécessaire de sécurité et de montage. kit contenant 2 paires de pieds permettant l'installation de 2 barres de toit Rhino Rack VORTEX (vendu séparément) Attention se monte uniquement si le véhicule est équipé de barres...

Référence : SX100
Prix : **164,00 € TTC/KIT**

145 RUE DE L'ÎLE NAPOLÉON
68100 MULHOUSE
TÉL: +33 (0)3 89 61 90 88 / FAX: +33 (0)3 89 61 70 67
E-MAIL : vpc@equip-RAID.FR

Magasin ouvert le lundi de 14h à 18h,
du mardi au vendredi de 9H à 12h et de 14h à 18h
et le samedi de 9h à 12h

Prix valables du 01/08/2025 au 31/08/2025
TVA 20% incluse
Document non contractuel (ref : cat_VDJ2004.5TDV82008-2018_08_2025)
Photos non contractuelles

PIEDS POUR GALERIE DE TOIT ARB DELUXE POUR LANDCRUISER 200 V8 A PARTIR DE 2008

Kit de 6 pieds pour galerie de toit ARB Deluxe Références des galeries adaptées : 3715020 Adaptés pour les véhicules suivants : TOYOTA LANDCRUISER VDJ 200

Référence : 3715020
Prix : **352,00 € TTC/KIT**

PIEDS POUR GALERIE DE TOIT ARB DELUXE POUR TOYOTA LANDCRUISER 200 V8 A PARTIR DE 2008

Kit de 4 pieds pour galerie de toit ARB Deluxe Références des galeries adaptées : 3800030 Adaptés pour les véhicules suivants : TOYOTA LANDCRUISER VDJ 200

Référence : 3715030
Prix : **232,00 € TTC/KIT**

SYSTEME DE SUPPORTS BACKBONE RHINO RACK A 3 ANCRAGES POUR TOYOTA VDJ200

BackBone est un système de fixation conçu parRhino-Rack pour votre Toyota VDJ200. Avec ses trois supports le reliant au toit de votre véhicule de chaque côté, il permet d'installer un système Pioneer de Rhino-Rack sur le toit.

Référence : RTLB3
Prix : **413,00 € TTC/KIT**

SYSTEME DE SUPPORTS BACKBONE RHINO RACK A 4 ANCRAGES POUR TOYOTA VDJ200

BackBone est un système de fixation conçu parRhino-Rack pour votre Toyota Land Cruiser 200 Series. Avec ses quatre supports le reliant au toit de votre véhicule de chaque côté, il permet d'installer un système Pioneer de Rhino-Rack sur le toit.

Référence : RTLB1
Prix : **467,00 € TTC/KIT**

MARCHEPIED

MARCHE PIEDS INOX POUR TOYOTA LANDCRUISER 200 V8 A PARTIR DE 2008

Marche pied inox (écartement réglable).

Référence : P2241X
Prix : **692,00 € TTC/PAIRE**

SIÈGES & VOLANTS

ACCESSOIRES MONTAGE SIÈGES

KIT DE MONTAGE N4 POUR SIEGE RECARO GAUCHE POUR TOYOTA VDJ 200

Afin de pouvoir installer facilement les sièges RECARO dans un Toyota VDJ 200, Equip'Raid vous propose une platine de montage. Ces ferrures se fixent sur les ancrages d'origine. Une tôle aluminium latérale vient habiller les fixations. Livrée complète : ferrure, visserie, habillage latéral aluminium, notice. Ancrage de ceinture intégré les glissières sont en option. Fabrication Française Pour les sièges suivants : Sportster CS Style / Style XL Sport Sportline / Topline Sport...

Référence : REKIT020G
Prix : **211,00 € TTC/PIECE**

KIT DE MONTAGE N4 POUR SIEGE RECARO RECARO DROITE POUR TOYOTA VDJ 200

Afin de pouvoir installer facilement les sièges RECARO dans un Toyota VDJ 200, Equip'Raid vous propose une platine de montage. Ces ferrures se fixent sur les ancrages d'origine. Une tôle aluminium latérale vient habiller les fixations. Livrée complète : ferrure, visserie, habillage latéral aluminium, notice. Ancrage de ceinture intégré Fabrication Française les glissières sont en option. Pour les sièges suivants : Sportster CS Style / Style XL Sport Sportline / Topline Sport...

Référence : REKIT020D
Prix : **211,00 € TTC/PIECE**

TIROIRS & COFFRES DE RANGEMENT

ACCESSOIRES COFFRES & TIROIRS

ARB INSERT DE TIROIR POUR RDKEU1045 - OPTION CONVERSION CUISINE EN TIROIR SIMPLE

ARB INSERT DE TIROIR POUR RDKEU1045 - REMPLACE L'INSERT DE CUISINE DU TIROIR RDKEU1045. OPTION CONVERSION CUISINE EN TIROIR SIMPLE

Référence : RDK1045DR
Prix : **169,00 € TTC/PIECE**

KIT DE FINITION TIROIR

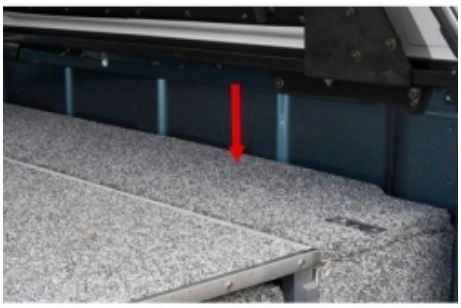

KIT DE FINITION POUR AMENAGEMENT TIROIR ARB POUR TOYOTA VDJ 200

KIT DE FINITION POUR AMENAGEMENT TIROIR ARB POUR TOYOTA VDJ 200

Référence : 200FK
Prix : **211,00 € TTC/KIT**

TIROIRS DE RANGEMENT

EQUIPEMENTS POUR TOYOTA VDJ 200 4.5TD V8 2008-2018

AMENAGEMENT INTERIEUR ARB DOUBLE TIROIR POUR TOYOTA VDJ200

Ce système est basé autour de plusieurs points clés donnant un produit de haute qualité avec une fonctionnalité et une facilité d'utilisation maximale : verrouillage à clé, fermeture par poignée, coup de poing pour un maximum de sécurité moquette traitée contre les UV et à haute résistance contre l'abrasion renforts de plancher pour un maintien maximal des charges placées dans chaque tiroir raccord d'angle en aluminium pour une finition impeccable glissières en forme de "u" pour une...

Référence : ARB1045/J200
Prix : **2 601,00 € TTC/KIT**

TIROIR COULISSANT ARB CUISINE 1045MM

Pour compléter la gamme existante d'aménagements tiroirs, ARB propose une cuisine intégrée, pratique ! La nouvelle unité modulaire a les mêmes dimensions que les tiroirs existants de 1045 mm (généralement utilisés dans les camionnettes à cabine multiplace) et n'est disponible que dans cette dimension en raison de la longueur requise. La cuisine peut être combinée avec tous les tiroirs et coulissants de 1045 mm (RD, RDRF, RF & RFH). Les parties latérales spécifiques au véhicule peuvent...

Référence : RDKEU1045
Prix : **3 220,00 € TTC/KIT**

TIROIR DE RANGEMENT ARB 1045 X 535 X 280 MM AVEC PLATEAU COULISSANT

Le tiroir de rangement ARB avec plateau coulissant est conçu pour offrir un espace de stockage pratique, robuste et sécurisé dans votre véhicule. Ce système est idéal pour les aventuriers, les professionnels ou tout utilisateur cherchant à organiser efficacement le contenu de son véhicule, tout en bénéficiant de fonctionnalités optimales. Caractéristiques principales : Sécurité renforcée : Système de verrouillage à clé et fermeture par poignée avec un mécanisme de "coup de poing" pour...

Informations Techniques :

Spécifications techniques : Dimensions extérieures : 1045 x 535 x 280 mm Dimensions intérieures : 950 x 465 x 220 mm Capacité de charge par tiroir : 100 kg (charge uniformément répartie) Matériaux : Moquette anti-UV, raccords en aluminium, glissières à roulements à billes Garantie : 2 ans

Référence : RDRF1045
Prix : **1 310,00 € TTC/PIECE**

145 RUE DE L'ÎLE NAPOLÉON
68100 MULHOUSE
TÉL: +33 (0)3 89 61 90 88 / FAX: +33 (0)3 89 61 70 67
E-MAIL : vpc@equip-RAID.FR

Magasin ouvert le lundi de 14h à 18h,
du mardi au vendredi de 9H à 12h et de 14h à 18h
et le samedi de 9h à 12h

Prix valables du 01/08/2025 au 31/08/2025
TVA 20% incluse
Document non contractuel (ref : cat_VDJ2004.5TDV82008-2018_08_2025)
Photos non contractuelles

TIROIR DE RANGEMENT SIMPLE ARB 1045 X 530 X 190 MM AVEC PLATEAU COULISSANT

TIROIR DE RANGEMENT SIMPLE ARB 1045 X 530 X 190 MM AVEC PLATEAU COULISSANT Il s'agit de tiroir mi-hauteur. Ce système est basé autour de plusieurs points clés donnant un produit de haute qualité avec une fonctionnalité et une facilité d'utilisation maximale : verrouillage à clé, fermeture par poignée, coup de poing pour un maximum de sécurité moquette traitée contre les UV et à haute résistance contre l'abrasion renforts de plancher pour un maintien maximal des charges placées dans...

Référence : RFH1045
Prix : **1 090,00 € TTC/PIECE**

TIROIR DE RANGEMENT SIMPLE ARB 1045 X 535 X 140 MM AVEC PLATEAU COULISSANT

TIROIR DE RANGEMENT SIMPLE ARB 1045 X 535 X 140 MM AVEC PLATEAU COULISSANT Ce système est basé autour de plusieurs points clés donnant un produit de haute qualité avec une fonctionnalité et une facilité d'utilisation maximale : verrouillage à clé, fermeture par poignée, coup de poing pour un maximum de sécurité moquette traitée contre les UV et à haute résistance contre l'abrasion renforts de plancher pour un maintien maximal des charges placées dans chaque tiroir raccord d'angle en...

Référence : RF1045
Prix : **928,00 € TTC/PIECE**

TIROIR DE RANGEMENT SIMPLE ARB 1045 X 535 X 280 MM AVEC PLATEAU FIXE

TIROIR DE RANGEMENT SIMPLE ARB 1045 X 535 X 280 MM AVEC PLATEAU FIXE Ce tiroir de rangement ARB est conçu pour offrir une solution pratique et robuste pour l'organisation de votre véhicule. Avec une construction de haute qualité, il garantit fonctionnalité, sécurité et longévité, tout en maximisant l'espace disponible dans votre véhicule. Ce tiroir est idéal pour ranger divers objets, qu'il s'agisse d'équipements de secours comme des manilles, des poulies ou des sangles, ou de vos effets...

Informations Techniques :

Spécifications techniques : Dimensions extérieures : 1045 x 535 x 280 mm Dimensions intérieures : 950 x 465 x 220 mm Capacité de charge par tiroir : 100 kg Garantie : 2 ans

Référence : RD1045
Prix : **1 080,00 € TTC/PIECE**

BIVOUAC & AUTONOMIE

CUISINE ET PETITS ACCESSOIRES CAMPING

TIROIR COULISSANT ARB CUISINE 1045MM

Pour compléter la gamme existante d'aménagements tiroirs, ARB propose une cuisine intégrée, pratique ! La nouvelle unité modulaire a les mêmes dimensions que les tiroirs existants de 1045 mm (généralement utilisés dans les camionnettes à cabine multiplace) et n'est disponible que dans cette dimension en raison de la longueur requise. La cuisine peut être combinée avec tous les tiroirs et coulissants de 1045 mm (RD, RDRF, RF & RFH). Les parties latérales spécifiques au véhicule peuvent...

Référence : RDKEU1045
Prix : **3 220,00 € TTC/KIT**

JANTES & PNEUS

ACCESSOIRES JANTES ET PNEUS

CACHE MOYEUX

KIT VISSERIE 14X1.50 CHROME ET CACHE MOYEU (POUR UNE JANTE)

Comprend : 1 enjoliveur tout-terrain, 1 écusson EVO Corse et logo chromé, 5 écrous de roue chromés fermés avec canon M14x1,50.

Référence : A3.000102.00
Prix : **43,91 € TTC/KIT**

KIT VISSERIE 14X1.50 NOIR ET CACHE MOYEU (POUR UNE JANTE)

Comprend : 1 enjoliveur tout-terrain, 1 écusson EVO Corse et logo noir, 5 écrous de roue chromés fermés avec canon M14x1,50.

Référence : A3.000102.03
Prix : **43,91 € TTC/KIT**

ECROUS

ECROU BLACK 14X1.50

Écrou 19mm cône 60°

Référence : E141.5BK
Prix : **3,00 € TTC/PIECE**

ECROU CHROME 14X1.5

Écrou 19mm cône 60°

Informations Techniques :

Écrou 19mm cône 60°

Référence : E141.5
Prix : **3,00 € TTC/PIECE**

ECROUS ANTIVOL 14 X 1.5 (jeu de 5 pièces + clés)

Modèles coniques 60°, compatible avec tous nos modèles de jantes acier et aluminium.Ces écrous ne conviennent pas pour les jantes aluminium d'origine

Informations Techniques :

Jeu de 5 écrous

Référence : A5141.5
Prix : **22,00 € TTC/JEU**

ELARGISSEURS DE VOIES

EQUIPEMENTS POUR TOYOTA VDJ 200 4.5TD V8 2008-2018

KIT DE 4 ELARGISSEURS DE VOIE ALUMINIUM HOFMANN POUR TOYOTA LANDCRUISER200 (V8)

Caractéristiques : Fabrication allemande Alliage spécifique Homologation TÜV Stabilité directionnelle accrue Axe de centrage Largeur 28 mm Caractéristiques techniques : LARGEUR (mm): 28 Marque: TOYOTA Modele: LANDCRUISER 200 (V8) PCD: 5 x 150 vendu en kit de 4

Référence : HSPVA05TV8-28
Prix : **368,00 € TTC/KIT**

JANTES ALUMINIUM RENFORCÉES / RAID

JANTE ALUMINIUM BRAID WINRACE BLANCHE 7,5 X 17 ENTRAXE 5 X 150 DEPORT 25 POUR TOYOTA VDJ / UZJ 200 ET HDJ / FZJ / UZJ100

Jante aluminium Braid. Modèle Winrace T Dimensions 7,5" x 17" Entraxe 5 x 150mm Alésage 110,10 mm Déport +25 mm (calculé pour être affleurant à la carrosserie) Coloris blanc Poids 14kg Flasque intérieur et extérieur renforcées Rebord de maintien de talon de pneumatique plus haut (pour une meilleure tenue au déjantage) Peinture époxy (pour une meilleure tenue dans le temps) Livrée sans boulonnerie Compatible Toyota HDJ100, UZJ100, FZJ100, UZJ200 et VDJ200.

Référence : BRA-WIN75175T25B
Prix : **384,00 € TTC/PIECE**

JANTE ALUMINIUM BRAID WINRACE GRISE ANTHRACITE 7,5 X 17 ENTRAXE 5 X 150 DEPORT 25 POUR TOYOTA VDJ / UZJ 200 ET HDJ / FZJ / UZJ 100

Jante aluminium Braid. Modèle Winrace T CARACTERISTIQUES : Dimensions 7,5" x 17" Entraxe 5 x 150mm Alésage 110,10 mm Déport +25 mm (calculé pour être affleurant à la carrosserie) Coloris gris anthracite Poids 14kg Flasque intérieur et extérieur renforcées Rebord de maintien de talon de pneumatique plus haut (pour une meilleure tenue au déjantage) Peinture époxy (pour une meilleure tenue dans le temps) Livrée sans boulonnerie Compatible Toyota HDJ100, UZJ100, FZJ100, UZJ200...

Référence : BRA-WIN75175T25G
Prix : **384,00 € TTC/PIECE**

145 RUE DE L'ÎLE NAPOLÉON
68100 MULHOUSE
TÉL: +33 (0)3 89 61 90 88 / FAX: +33 (0)3 89 61 70 67
E-MAIL : vpc@equip-RAID.FR

Magasin ouvert le lundi de 14h à 18h,
du mardi au vendredi de 9H à 12h et de 14h à 18h
et le samedi de 9h à 12h

Prix valables du 01/08/2025 au 31/08/2025
TVA 20% incluse
Document non contractuel (ref : cat_VDJ2004.5TDV82008-2018_08_2025)
Photos non contractuelles

JANTE ALUMINIUM BRAID WINRACE NOIRE 7,5 X 17 ENTRAXE 5 X 150 DEPORT 25 POUR TOYOTA VDJ / UZJ 200 ET HDJ / FZJ / UZJ 100

Jante aluminium Braid. Modèle Winrace T Dimensions 7,5" x 17" Entraxe 5 x 150mm Alésage 110,10 mm Déport +25 mm (calculé pour être affleurant à la carrosserie) Coloris noir Poids 14kg Flasque intérieur et extérieur renforcées Rebord de maintien de talon de pneumatique plus haut (pour une meilleure tenue au déjantage) Peinture époxy (pour une meilleure tenue dans le temps) Livrée sans boulonnerie Compatible Toyota HDJ100, UZJ100, FZJ100, UZJ200 et VDJ200.

Référence : BRA-WIN75175T25N
Prix : **444,00 € TTC/PIECE**

JANTE ALUMINIUM DOUBLE BEADLOCK HUTCHINSON 8.5 X 17 5X150 TOYOTA GRIS CLAIR BRILLANT

Ayant fait leurs preuves durant de nombreuses années dans le domaine militaire, les amateurs d'off road peuvent désormais profiter de la technologie Beadlock offerte par les jantes HUTCHINSON ! Vous en avez rêvé, HUTCHINSON l'a fait. Une jante robuste qui vous permet de dégonfler à souhait sans risque de déjanter, c'est possible ! Qu'est-ce qu'une jante BEADLOCK ? A L'origine c'est une jante standard en acier ou en aluminium qui est décolletée sur sa partie extérieur (simple beadlock) ou...

Informations Techniques :

Caractéristiques : - Entraxe : 5 x 150 - Taille de la jante : 8.5 x 17"- Modèle de boulon : 150 mm BCD- Alésage : 109.8 mm- Centerboard : 147.6 mm- Charge : 1 450 kg- Poids sans beadlock : 17.9 kg- Déport (ET) : 23.4 mm- Jante en alliage- Jante avec beadlock reutilise les ecrous canon d'origine toyota reference cache moyeux origine toyota 42603-60590 vendu séparement

Référence : WA-0550
Prix : **1 800,00 € TTC/PIECE**

JANTE ALUMINIUM DOUBLE BEADLOCK HUTCHINSON 8.5 X 17 5X150 TOYOTA GRIS FONCE BRILLANT

Ayant fait leurs preuves durant de nombreuses années dans le domaine militaire, les amateurs d'off road peuvent désormais profiter de la technologie Beadlock offerte par les jantes HUTCHINSON ! Vous en avez rêvé, HUTCHINSON l'a fait. Une jante robuste qui vous permet de dégonfler à souhait sans risque de déjanter, c'est possible ! Qu'est-ce qu'une jante BEADLOCK ? A L'origine c'est une jante standard en acier ou en aluminium qui est décolletée sur sa partie extérieur (simple beadlock) ou...

Informations Techniques :

Caractéristiques : - Entraxe : 5 x 150 - Taille de la jante : 8.5 x 17"- Modèle de boulon : 150 mm BCD- Alésage : 109.8 mm- Centerboard : 147.6 mm- Charge : 1 450 kg- Poidssansbeadlock : 17.9 kg- Déport (ET) : 23.4 mm- Jante en alliageJante avec beadlock reutilise les ecrous canon d'origine toyota reference cache moyeux origine toyota 42603-60590 vendu séparement

Référence : WA-0550B
Prix : **1 800,00 € TTC/PIECE**

JANTE ALUMINIUM MANANO BLACK

JANTE ALUMINIUM SPECIAL CHARGES LOURDES finition : black moulée sous pression spécialement conçue pour les raids avec indice de charge jusqu'à 1400kg alliage spécifique (Al Si 7% Mg Sr) traitement thermique Insert acier anti-desserrement Livrée sans visserie Largeur Diamètre Nb de trous Entraxe Déport Center bore 8 17 5 150 40 110.2 se monte sur le véhicule avec de possibles modifications de carrosserie (nous consulter pour confirmer la...

Références :

MAN54BK - JANTE ALUMINIUM MANANO BLACK 8 X 17 ENTRAXE 5 X 150 DEPORT 40
Prix : 362,00 € TTC/PIECE

EQUIPEMENTS POUR TOYOTA VDJ 200 4.5TD V8 2008-2018

JANTE ALUMINIUM MANANO BLACK 8.5 X 18 ENTRAXE 5 X 150 DEPORT 40

JANTE ALUMINIUM SPECIAL CHARGES LOURDES finition : black moulée sous pression spécialement conçue pour les raids avec indice de charge jusqu'à 1400kg alliage spécifique (Al Si 7% Mg Sr) traitement thermique Insert acier anti-desserrement Livrée sans visserie Largeur Diamètre Nb de trous Entraxe Déport Center bore 8.5 18 5 150 40 110 se monte sur le véhicule avec de possibles modifications de carrosserie (nous consulter pour confirmer la...

Référence : MAN84BK
Prix : **444,00 € TTC/PIECE**

JANTE ALUMINIUM MANANO SILVER

JANTE ALUMINIUM SPECIAL CHARGES LOURDES finition : silver moulée sous pression spécialement conçue pour les raids avec indice de charge jusqu'à 1400kg alliage spécifique (Al Si 7% Mg Sr) traitement thermique Insert acier anti-desserrement Livrée sans visserie Largeur Diamètre Nb de trous Entraxe Déport Center bore 8 17 5 150 40 110.2 se monte sur le véhicule avec de possibles modifications de carrosserie (nous consulter pour confirmer la...

Références :

MAN54SI - JANTE ALUMINIUM MANANO SILVER 8 X 17 ENTRAXE 5 X 150 DEPORT 40
Prix : 362,00 € TTC/PIECE

JANTE ALUMINIUM MANANO SILVER 8.5 X 18 ENTRAXE 5 X 150 DEPORT 40

JANTE ALUMINIUM SPECIAL CHARGES LOURDES finition : silver moulée sous pression spécialement conçue pour les raids avec indice de charge jusqu'à 1400kg alliage spécifique (Al Si 7% Mg Sr) traitement thermique Insert acier anti-desserrement Livrée sans visserie Largeur Diamètre Nb de trous Entraxe Déport Center bore 8.5 18 5 150 40 110 se monte sur le véhicule avec de possibles modifications de carrosserie (nous consulter pour confirmer la...

Référence : MAN84SI
Prix : **444,00 € TTC/PIECE**

145 RUE DE L'ÎLE NAPOLÉON
68100 MULHOUSE
TÉL: +33 (0)3 89 61 90 88 / FAX: +33 (0)3 89 61 70 67
E-MAIL : vpc@equip-RAID.FR

Magasin ouvert le lundi de 14h à 18h,
du mardi au vendredi de 9H à 12h et de 14h à 18h
et le samedi de 9h à 12h

Prix valables du 01/08/2025 au 31/08/2025
TVA 20% incluse
Document non contractuel (ref : cat_VDJ2004.5TDV82008-2018_08_2025)
Photos non contractuelles

JANTE ALUMINIUM RENFORCE RAID EVO CORSE DAKAR ZERO 8.5x18" ET 30 GRIS ANTHRACITE POUR TOYOTA TUNDRA ET J200

La jante Dakar Zéro, issue de la Dakar Corse, spécialement développée pour la compétition, est la version dédiée aux véhicules tout terrain. Les rayons internes du bord de la jante ont un profil qui rentre vers le centre, ce qui permet d'avoir un déport négatif protégeant les pièces mécaniques des gravillons et du sable et conçu pour laisser suffisamment d'espace pour les gros freins. Structure très résistante en alliage léger AS7, avec traitement thermique T6 conformément aux réglementations...

Informations Techniques :

charge maximum : 1400kg prévoir le kit de montage CM0751320040-5 comprenant la visserie spécifique et cache moyeu (pour une jante) Taille : 8.5x18" Déport : ET 30 Entraxe : 5x150 Alésage : 110.1mm Couleur : gris anthracite

Référence : SE5240160051
Prix : **420,00 € TTC/PIECE**

JANTE ALUMINIUM RENFORCE RAID EVO CORSE DAKAR ZERO 8.5x18" ET 30 NOIR MAT POUR TOYOTA TUNDRA ET J200

La jante Dakar Zéro, issue de la Dakar Corse, spécialement développée pour la compétition, est la version dédiée aux véhicules tout terrain. Les rayons internes du bord de la jante ont un profil qui rentre vers le centre, ce qui permet d'avoir un déport négatif protégeant les pièces mécaniques des gravillons et du sable et conçu pour laisser suffisamment d'espace pour les gros freins. Structure très résistante en alliage léger AS7, avec traitement thermique T6 conformément aux réglementations...

Informations Techniques :

charge maximum : 1400kg prévoir le kit de montage CM0751320040-5 comprenant la visserie spécifique et cache moyeu (pour une jante) Taille : 8.5x18" Déport : ET 30 Entraxe : 5x150 Alésage : 110.1mm Couleur : noir mat

Référence : SE5240160041
Prix : **402,00 € TTC/PIECE**

JANTE ALUMINIUM RENFORCE RAID EVO CORSE DAKAR ZERO 8.5x18" ET 45 ANTHRACITE POUR TOYOTA J200

La jante Dakar Zéro, issue de la Dakar Corse, spécialement développée pour la compétition, est la version dédiée aux véhicules tout terrain. Les rayons internes du bord de la jante ont un profil qui rentre vers le centre, ce qui permet d'avoir un déport négatif protégeant les pièces mécaniques des gravillons et du sable et conçu pour laisser suffisamment d'espace pour les gros freins. Structure très résistante en alliage léger AS7, avec traitement thermique T6 conformément aux réglementations...

Informations Techniques :

charge maximum : 1400kg prévoir le kit de montageA3.000102.03 comprenant la visserie spécifique et cache moyeu (pour une jante)
Taille : 8.5x18" Déport : ET 45 Entraxe : 5x150 Alésage : 110.1mm
Couleur : anthracite

Référence : SE5240020051
Prix : **420,00 € TTC/PIECE**

JANTE ALUMINIUM RENFORCE RAID EVO CORSE DAKAR ZERO 8.5x18" ET 45 BLANC POUR TOYOTA J200

La jante Dakar Zéro, issue de la Dakar Corse, spécialement développée pour la compétition, est la version dédiée aux véhicules tout terrain. Les rayons internes du bord de la jante ont un profil qui rentre vers le centre, ce qui permet d'avoir un déport négatif protégeant les pièces mécaniques des gravillons et du sable et conçu pour laisser suffisamment d'espace pour les gros freins. Structure très résistante en alliage léger AS7, avec traitement thermique T6 conformément aux réglementations...

Informations Techniques :

charge maximum : 1400kg prévoir le kit de montageA3.000102.03 comprenant la visserie spécifique et cache moyeu (pour une jante)
Taille : 8.5x18" Déport : ET 45 Entraxe : 5x150 Alésage : 110.1mm
Couleur : BLANC

Référence : SE5240020011
Prix : **396,00 € TTC/PIECE**

JANTE ALUMINIUM RENFORCE RAID EVO CORSE DAKAR ZERO 8.5x18" ET 45 BRONZE BRILLANT POUR TOYOTA J200

La jante Dakar Zéro, issue de la Dakar Corse, spécialement développée pour la compétition, est la version dédiée aux véhicules tout terrain. Les rayons internes du bord de la jante ont un profil qui rentre vers le centre, ce qui permet d'avoir un déport négatif protégeant les pièces mécaniques des gravillons et du sable et conçu pour laisser suffisamment d'espace pour les gros freins. Structure très résistante en alliage léger AS7, avec traitement thermique T6 conformément aux réglementations...

Informations Techniques :

charge maximum : 1400kg prévoir le kit de montageA3.000102.03 comprenant la visserie spécifique et cache moyeu (pour une jante)
Taille : 8.5x18" Déport : ET 45 Entraxe : 5x150 Alésage : 110.1mm
Couleur : bronze brillant

Référence : SE5240020221
Prix : **420,00 € TTC/PIECE**

JANTE ALUMINIUM RENFORCE RAID EVO CORSE DAKAR ZERO 8.5x18" ET 45 BRONZE MAT POUR TOYOTA J200

La jante Dakar Zéro, issue de la Dakar Corse, spécialement développée pour la compétition, est la version dédiée aux véhicules tout terrain. Les rayons internes du bord de la jante ont un profil qui rentre vers le centre, ce qui permet d'avoir un déport négatif protégeant les pièces mécaniques des gravillons et du sable et conçu pour laisser suffisamment d'espace pour les gros freins. Structure très résistante en alliage léger AS7, avec traitement thermique T6 conformément aux réglementations...

Informations Techniques :

charge maximum : 1400kg prévoir le kit de montageA3.000102.03 comprenant la visserie spécifique et cache moyeu (pour une jante)
Taille : 8.5x18" Déport : ET 45 Entraxe : 5x150 Alésage : 110.1mm
Couleur : bronze mat

Référence : SE5240020111
Prix : **420,00 € TTC/PIECE**

JANTE ALUMINIUM RENFORCE RAID EVO CORSE DAKAR ZERO 8.5x18" ET 45 NOIR MAT POUR TOYOTA J200

La jante Dakar Zéro, issue de la Dakar Corse, spécialement développée pour la compétition, est la version dédiée aux véhicules tout terrain. Les rayons internes du bord de la jante ont un profil qui rentre vers le centre, ce qui permet d'avoir un déport négatif protégeant les pièces mécaniques des gravillons et du sable et conçu pour laisser suffisamment d'espace pour les gros freins. Structure très résistante en alliage léger AS7, avec traitement thermique T6 conformément aux réglementations...

Informations Techniques :

charge maximum : 1400kg prévoir le kit de montageA3.000102.03 comprenant la visserie spécifique et cache moyeu (pour une jante) Taille : 8.5x18" Déport : ET 45 Entraxe : 5x150 Alésage : 110.1mm Couleur : noir mat

Référence : SE5240020041
Prix : **396,00 € TTC/PIECE**

JANTE ALUMINIUM RENFORCE RAID EVO CORSE DAKAR ZERO 8x17" ET 20 GRIS ANTHRACITE POUR TOYOTA HDJ VDJ 100 200

La jante Dakar Zéro, issue de la Dakar Corse, spécialement développée pour la compétition, est la version dédiée aux véhicules tout terrain. Les rayons internes du bord de la jante ont un profil qui rentre vers le centre, ce qui permet d'avoir un déport négatif protégeant les pièces mécaniques des gravillons et du sable et conçu pour laisser suffisamment d'espace pour les gros freins. Structure très résistante en alliage léger AS7, avec traitement thermique T6 conformément aux réglementations...

Informations Techniques :

Charge maximum : 1400kg Prévoir le kit de montage CM0751320040-5 comprenant la visserie spécifique et A1.000007.01 cache moyeu (pour une jante) Taille : 8x17" Déport : ET 20 Entraxe : 5x150 Alésage : 110mm Couleur : Gris anthracite brillant

Référence : SE4160320051
Prix : **398,00 € TTC/PIECE**

JANTE ALUMINIUM RENFORCE RAID EVO CORSE DAKAR ZERO 8x17" ET 20 NOIR MAT POUR TOYOTA HDJ VDJ 100 200

La jante Dakar Zéro, issue de la Dakar Corse, spécialement développée pour la compétition, est la version dédiée aux véhicules tout terrain. Les rayons internes du bord de la jante ont un profil qui rentre vers le centre, ce qui permet d'avoir un déport négatif protégeant les pièces mécaniques des gravillons et du sable et conçu pour laisser suffisamment d'espace pour les gros freins. Structure très résistante en alliage léger AS7, avec traitement thermique T6 conformément aux réglementations...

Informations Techniques :

Charge maximum : 1400kg Prévoir le kit de montage CM0751320040-5 comprenant la visserie spécifique et A1.000007.01 cache moyeu (pour une jante) Taille : 8x17" Déport : ET 20 Entraxe : 5x150 Alésage : 110mm Couleur : Noir mat

Référence : SE4160320041
Prix : **384,00 € TTC/PIECE**

JANTE ALUMINIUM RENFORCE RAID EVO CORSE DAKAR ZERO 8x17" ET 40 BLANC POUR TOYOTA J100/200

La jante Dakar Zéro, issue de la Dakar Corse, spécialement développée pour la compétition, est la version dédiée aux véhicules tout terrain. Les rayons internes du bord de la jante ont un profil qui rentre vers le centre, ce qui permet d'avoir un déport négatif protégeant les pièces mécaniques des gravillons et du sable et conçu pour laisser suffisamment d'espace pour les gros freins. Structure très résistante en alliage léger AS7, avec traitement thermique T6 conformément aux réglementations...

Informations Techniques :

Charge maximum : 1250kg Prévoir le kit de montage : CM0751320040-5 comprenant la visserie spécifique (pour une jante) sur J100. A3.000102.03 Sur Land Cruiser J200 Taille : 8x17" Déport : ET 40 Entraxe : 5x150 Alésage : 110.1 mm Couleur : BLANC

Référence : SE4160060011
Prix : **388,00 € TTC/PIECE**

JANTE ALUMINIUM RENFORCE RAID EVO CORSE DAKAR ZERO 8x17" ET 40 BRONZE BRILLANT POUR TOYOTA J100/200

La jante Dakar Zéro, issue de la Dakar Corse, spécialement développée pour la compétition, est la version dédiée aux véhicules tout terrain. Les rayons internes du bord de la jante ont un profil qui rentre vers le centre, ce qui permet d'avoir un déport négatif protégeant les pièces mécaniques des gravillons et du sable et conçu pour laisser suffisamment d'espace pour les gros freins. Structure très résistante en alliage léger AS7, avec traitement thermique T6 conformément aux réglementations...

Informations Techniques :

Charge maximum : 1250kg Prévoir le kit de montage : CM0751320040-5 comprenant la visserie spécifique (pour une jante) sur J100. A3.000102.03 Sur Land Cruiser J200 Taille : 8x17" Déport : ET 40 Entraxe : 5x150 Alésage : 110.1 mm Couleur : BRONZE BRILLANT

Référence : SE4160060221
Prix : **402,00 € TTC/PIECE**

JANTE ALUMINIUM RENFORCE RAID EVO CORSE DAKAR ZERO 8x17" ET 40 BRONZE MAT POUR TOYOTA J100/200

La jante Dakar Zéro, issue de la Dakar Corse, spécialement développée pour la compétition, est la version dédiée aux véhicules tout terrain. Les rayons internes du bord de la jante ont un profil qui rentre vers le centre, ce qui permet d'avoir un déport négatif protégeant les pièces mécaniques des gravillons et du sable et conçu pour laisser suffisamment d'espace pour les gros freins. Structure très résistante en alliage léger AS7, avec traitement thermique T6 conformément aux réglementations...

Informations Techniques :

Charge maximum : 1250kg Prévoir le kit de montage : CM0751320040-5 comprenant la visserie spécifique (pour une jante) sur J100. A3.000102.03 Sur Land Cruiser J200 Taille : 8x17" Déport : ET 40 Entraxe : 5x150 Alésage : 110.1 mm Couleur : BRONZE MAT

Référence : SE4160060111
Prix : **402,00 € TTC/PIECE**

JANTE ALUMINIUM RENFORCE RAID EVO CORSE DAKAR ZERO 8x17" ET 40 GRIS ANTHRACITE POUR TOYOTA J100/200

La jante Dakar Zéro, issue de la Dakar Corse, spécialement développée pour la compétition, est la version dédiée aux véhicules tout terrain. Les rayons internes du bord de la jante ont un profil qui rentre vers le centre, ce qui permet d'avoir un déport négatif protégeant les pièces mécaniques des gravillons et du sable et conçu pour laisser suffisamment d'espace pour les gros freins. Structure très résistante en alliage léger AS7, avec traitement thermique T6 conformément aux réglementations...

Informations Techniques :

Charge maximum : 1250kg Prévoir le kit de montage : CM0751320040-5 comprenant la visserie spécifique (pour une jante) sur J100. A3.000102.03 Sur Land Cruiser J200 Taille : 8x17" Déport : ET 40 Entraxe : 5x150 Alésage : 110.1 mm Couleur : gris anthracite

Référence : SE4160060051
Prix : **402,00 € TTC/PIECE**

JANTE ALUMINIUM RENFORCE RAID EVO CORSE DAKAR ZERO 8x17" ET 40 GRIS SILVER POUR TOYOTA J100/200

La jante Dakar Zéro, issue de la Dakar Corse, spécialement développée pour la compétition, est la version dédiée aux véhicules tout terrain. Les rayons internes du bord de la jante ont un profil qui rentre vers le centre, ce qui permet d'avoir un déport négatif protégeant les pièces mécaniques des gravillons et du sable et conçu pour laisser suffisamment d'espace pour les gros freins. Structure très résistante en alliage léger AS7, avec traitement thermique T6 conformément aux réglementations...

Informations Techniques :

Charge maximum : 1250kg Prévoir le kit de montage : CM0751320040-5 comprenant la visserie spécifique (pour une jante) sur J100. A3.000102.03 Sur Land Cruiser J200 Taille : 8x17" Déport : ET 40 Entraxe : 5x150 Alésage : 110.1 mm Couleur : silver

Référence : SE4160060031
Prix : **402,00 € TTC/PIECE**

JANTE ALUMINIUM RENFORCE RAID EVO CORSE DAKAR ZERO 8x17" ET 40 NOIR BRILLANT POUR TOYOTA J100/200

La jante Dakar Zéro, issue de la Dakar Corse, spécialement développée pour la compétition, est la version dédiée aux véhicules tout terrain. Les rayons internes du bord de la jante ont un profil qui rentre vers le centre, ce qui permet d'avoir un déport négatif protégeant les pièces mécaniques des gravillons et du sable et conçu pour laisser suffisamment d'espace pour les gros freins. Structure très résistante en alliage léger AS7, avec traitement thermique T6 conformément aux réglementations...

Informations Techniques :

Charge maximum : 1400kg Prévoir le kit de montage : CM0751320040-5 comprenant la visserie spécifique (pour une jante) sur J100. A3.000102.03 Sur Land Cruiser J200 Taille : 8x17" Déport : ET 40 Entraxe : 5x150 Alésage : 110.1 mm Couleur : noir BRILLANT

Référence : SE4160060141
Prix : **402,00 € TTC/PIECE**

JANTE ALUMINIUM RENFORCE RAID EVO CORSE DAKAR ZERO 8x17" ET 40 NOIR MAT POUR TOYOTA J100/200

La jante Dakar Zéro, issue de la Dakar Corse, spécialement développée pour la compétition, est la version dédiée aux véhicules tout terrain. Les rayons internes du bord de la jante ont un profil qui rentre vers le centre, ce qui permet d'avoir un déport négatif protégeant les pièces mécaniques des gravillons et du sable et conçu pour laisser suffisamment d'espace pour les gros freins. Structure très résistante en alliage léger AS7, avec traitement thermique T6 conformément aux réglementations...

Informations Techniques :

Charge maximum : 1250kg Prévoir le kit de montage : CM0751320040-5 comprenant la visserie spécifique (pour une jante) sur J100. A3.000102.03 Sur Land Cruiser J200 Taille : 8x17" Déport : ET 40 Entraxe : 5x150 Alésage : 110.1 mm Couleur : noir mat

Référence : SE4160060041
Prix : **388,00 € TTC/PIECE**

JANTE ALUMINIUM RENFORCÉE EVO CORSE ATLAS BL ANTHRACITE 8x17" SANS RING

ATLAS BL est la nouvelle roue de la gamme tout-terrain d'EvoCorse. Il s'agit d'une roue en alliage durable avec un profil en 12 rayons qui se trouve entièrement à l'intérieur de la jante du pneu pour protéger les rayons et les composants mécaniques du gravier et du sable. Le revêtement en poudre à trois couches donne à la roue une résistance à l'usure supérieure à la moyenne, ainsi qu'un aspect constamment bien entretenu même après les sorties les plus difficiles. La configuration BL...

Informations Techniques :

Indice de charge : 1400Kg poids : entre 14 et 17kg selon les spécificités choisies Entraxe et déport à confirmer selon le véhicule (Entraxe possible de 114 à 150) Déport avec ring de protection entre -40 et +45 Déport avec Ring Beadlock entre -52 et +32 Poids entre 15.9 et 16.9Kg Couleur ANTHRACITE

Référence : ATLAS-BL-AN
Prix : **381,00 € TTC/PIECE**

JANTE ALUMINIUM RENFORCÉE EVO CORSE ATLAS BL ANTHRACITE AVEC RING BEADLOCK ALUMINIUM 9X17"

ATLAS BL est la nouvelle roue de la gamme tout-terrain d'EvoCorse. Il s'agit d'une roue en alliage durable avec un profil en 12 rayons qui se trouve entièrement à l'intérieur de la jante du pneu pour protéger les rayons et les composants mécaniques du gravier et du sable. Le revêtement en poudre à trois couches donne à la roue une résistance à l'usure supérieure à la moyenne, ainsi qu'un aspect constamment bien entretenu même après les sorties les plus difficiles. La configuration BL...

Informations Techniques :

Indice de charge : 1250Kg Entraxe et déport à confirmer selon le véhicule (Entraxe possible de 114 à 150) Déport avec Ring Beadlock entre -40 et +45 Poids entre 16.5 et 18.1Kg Couleur ANTHRACITE

Référence : ATLAS-BL-AN-RING-BL-A
Prix : **585,00 € TTC/KIT**

JANTE ALUMINIUM RENFORCÉE EVO CORSE ATLAS BL ANTHRACITE AVEC RING BEADLOCK CUIVRÉ 9X17"

ATLAS BL est la nouvelle roue de la gamme tout-terrain d'EvoCorse. Il s'agit d'une roue en alliage durable avec un profil en 12 rayons qui se trouve entièrement à l'intérieur de la jante du pneu pour protéger les rayons et les composants mécaniques du gravier et du sable. Le revêtement en poudre à trois couches donne à la roue une résistance à l'usure supérieure à la moyenne, ainsi qu'un aspect constamment bien entretenu même après les sorties les plus difficiles. La configuration BL...

Informations Techniques :

Indice de charge : 1250Kg Entraxe et déport à confirmer selon le véhicule (Entraxe possible de 114 à 150) Déport avec Ring Beadlock entre -40 et +45 Poids entre 16.5 et 18.1Kg Couleur ANTHRACITE

Référence : ATLAS-BL-AN-RING-BL-G
Prix : **585,00 € TTC/KIT**

JANTE ALUMINIUM RENFORCÉE EVO CORSE ATLAS BL ANTHRACITE AVEC RING BEADLOCK NOIR 9X17"

ATLAS BL est la nouvelle roue de la gamme tout-terrain d'EvoCorse. Il s'agit d'une roue en alliage durable avec un profil en 12 rayons qui se trouve entièrement à l'intérieur de la jante du pneu pour protéger les rayons et les composants mécaniques du gravier et du sable. Le revêtement en poudre à trois couches donne à la roue une résistance à l'usure supérieure à la moyenne, ainsi qu'un aspect constamment bien entretenu même après les sorties les plus difficiles. La configuration BL...

Informations Techniques :

Indice de charge : 1250Kg Entraxe et déport à confirmer selon le véhicule (Entraxe possible de 114 à 150) Déport avec Ring Beadlock entre -40 et +45 Poids entre 16.5 et 18.1Kg Couleur ANTHRACITE

Référence : ATLAS-BL-AN-RING-BL-B
Prix : **585,00 € TTC/KIT**

JANTE ALUMINIUM RENFORCÉE EVO CORSE ATLAS BL ANTHRACITE AVEC RING DE PROTECTION 8x17"

ATLAS BL est la nouvelle roue de la gamme tout-terrain d'EvoCorse. Il s'agit d'une roue en alliage durable avec un profil en 12 rayons qui se trouve entièrement à l'intérieur de la jante du pneu pour protéger les rayons et les composants mécaniques du gravier et du sable. Le revêtement en poudre à trois couches donne à la roue une résistance à l'usure supérieure à la moyenne, ainsi qu'un aspect constamment bien entretenu même après les sorties les plus difficiles. La configuration BL...

Informations Techniques :

Indice de charge : 1250Kg Entraxe et déport à confirmer selon le véhicule (Entraxe possible de 114 à 150) Déport avec Ring Beadlock entre -40 et +33 Poids entre 15.1 et 16.1Kg Couleur ANTHRACITE

Référence : ATLAS-BL-AN-RING-PRO
Prix : **512,00 € TTC/KIT**

JANTE ALUMINIUM RENFORCÉE EVO CORSE ATLAS BL BLANC 8x17" AVEC RING DE PROTECTION

ATLAS BL est la nouvelle roue de la gamme tout-terrain d'EvoCorse. Il s'agit d'une roue en alliage durable avec un profil en 12 rayons qui se trouve entièrement à l'intérieur de la jante du pneu pour protéger les rayons et les composants mécaniques du gravier et du sable. Le revêtement en poudre à trois couches donne à la roue une résistance à l'usure supérieure à la moyenne, ainsi qu'un aspect constamment bien entretenu même après les sorties les plus difficiles. La configuration BL...

Informations Techniques :

Indice de charge : 1250Kg Entraxe et déport à confirmer selon le véhicule (Entraxe possible de 114 à 150) Déport avec Ring Beadlock entre -40 et +33 Poids entre 15.1 et 16.1Kg Couleur BLANC MAT

Référence : ATLAS-BL-W-RING-PRO
Prix : **500,00 € TTC/KIT**

JANTE ALUMINIUM RENFORCÉE EVO CORSE ATLAS BL BLANC 8x17" SANS RING

ATLAS BL est la nouvelle roue de la gamme tout-terrain d'EvoCorse. Il s'agit d'une roue en alliage durable avec un profil en 12 rayons qui se trouve entièrement à l'intérieur de la jante du pneu pour protéger les rayons et les composants mécaniques du gravier et du sable. Le revêtement en poudre à trois couches donne à la roue une résistance à l'usure supérieure à la moyenne, ainsi qu'un aspect constamment bien entretenu même après les sorties les plus difficiles. La configuration BL...

Informations Techniques :

Indice de charge : 1400Kg Entraxe et déport à confirmer selon le véhicule (Entraxe possible de 114 à 150) Déport avec ring de protection entre -40 et +45 Déport avec Ring Beadlock entre -52 et +32 Poids entre 15.9 et 16.9Kg Couleur BLANC MAT

Référence : ATLAS-BL-W
Prix : **369,00 € TTC/PIECE**

JANTE ALUMINIUM RENFORCÉE EVO CORSE ATLAS BL BLANC AVEC RING BEADLOCK ALUMINIUM 9x17"

ATLAS BL est la nouvelle roue de la gamme tout-terrain d'EvoCorse. Il s'agit d'une roue en alliage durable avec un profil en 12 rayons qui se trouve entièrement à l'intérieur de la jante du pneu pour protéger les rayons et les composants mécaniques du gravier et du sable. Le revêtement en poudre à trois couches donne à la roue une résistance à l'usure supérieure à la moyenne, ainsi qu'un aspect constamment bien entretenu même après les sorties les plus difficiles. La configuration BL...

Informations Techniques :

Indice de charge : 1250Kg Entraxe et déport à confirmer selon le véhicule (Entraxe possible de 114 à 150) Déport avec Ring Beadlock entre -40 et +45 Poids entre 16.5 et 18.1Kg Couleur BLANC MAT

Référence : ATLAS-BL-W-RING-BL-A
Prix : **573,00 € TTC/KIT**

JANTE ALUMINIUM RENFORCÉE EVO CORSE ATLAS BL BLANC AVEC RING BEADLOCK CUIVRÉ 9x17"

ATLAS BL est la nouvelle roue de la gamme tout-terrain d'EvoCorse. Il s'agit d'une roue en alliage durable avec un profil en 12 rayons qui se trouve entièrement à l'intérieur de la jante du pneu pour protéger les rayons et les composants mécaniques du gravier et du sable. Le revêtement en poudre à trois couches donne à la roue une résistance à l'usure supérieure à la moyenne, ainsi qu'un aspect constamment bien entretenu même après les sorties les plus difficiles. La configuration BL...

Informations Techniques :

Indice de charge : 1250Kg Entraxe et déport à confirmer selon le véhicule (Entraxe possible de 114 à 150) Déport avec Ring Beadlock entre -40 et +45 Poids entre 16.5 et 18.1Kg Couleur BLANC MAT

Référence : ATLAS-BL-W-RING-BL-G
Prix : **573,00 € TTC/KIT**

JANTE ALUMINIUM RENFORCÉE EVO CORSE ATLAS BL BLANC AVEC RING BEADLOCK NOIR 9x17"

ATLAS BL est la nouvelle roue de la gamme tout-terrain d'EvoCorse. Il s'agit d'une roue en alliage durable avec un profil en 12 rayons qui se trouve entièrement à l'intérieur de la jante du pneu pour protéger les rayons et les composants mécaniques du gravier et du sable. Le revêtement en poudre à trois couches donne à la roue une résistance à l'usure supérieure à la moyenne, ainsi qu'un aspect constamment bien entretenu même après les sorties les plus difficiles. La configuration BL...

Informations Techniques :

Indice de charge : 1250Kg Entraxe et déport à confirmer selon le véhicule (Entraxe possible de 114 à 150) Déport avec Ring Beadlock entre -40 et +45 Poids entre 16.5 et 18.1Kg Couleur BLANC MAT

Référence : ATLAS-BL-W-RING-BL-B
Prix : **573,00 € TTC/KIT**

COULEUR PRÉSENTÉE : BRONZE MAT

JANTE ALUMINIUM RENFORCÉE EVO CORSE ATLAS BL BRONZE BRILLANT 8x17" AVEC RING DE PROTECTION

ATLAS BL est la nouvelle roue de la gamme tout-terrain d'EvoCorse. Il s'agit d'une roue en alliage durable avec un profil en 12 rayons qui se trouve entièrement à l'intérieur de la jante du pneu pour protéger les rayons et les composants mécaniques du gravier et du sable. Le revêtement en poudre à trois couches donne à la roue une résistance à l'usure supérieure à la moyenne, ainsi qu'un aspect constamment bien entretenu même après les sorties les plus difficiles. La configuration BL...

Informations Techniques :

Indice de charge : 1250Kg Entraxe et déport à confirmer selon le véhicule (Entraxe possible de 114 à 150) Déport avec Ring Beadlock entre -40 et +33 Poids entre 15.1 et 16.1Kg Couleur BRONZE BRILLANT

Référence : ATLAS-BL-BZB-RING-PRO
Prix : **512,00 € TTC/KIT**

COULEUR PRÉSENTÉE : BRONZE MAT

JANTE ALUMINIUM RENFORCÉE EVO CORSE ATLAS BL BRONZE BRILLANT 8x17" SANS RING

ATLAS BL est la nouvelle roue de la gamme tout-terrain d'EvoCorse. Il s'agit d'une roue en alliage durable avec un profil en 12 rayons qui se trouve entièrement à l'intérieur de la jante du pneu pour protéger les rayons et les composants mécaniques du gravier et du sable. Le revêtement en poudre à trois couches donne à la roue une résistance à l'usure supérieure à la moyenne, ainsi qu'un aspect constamment bien entretenu même après les sorties les plus difficiles. La configuration BL...

Informations Techniques :

Indice de charge : 1400Kg Entraxe et déport à confirmer selon le véhicule (Entraxe possible de 114 à 150) Déport avec ring de protection entre -40 et +45 Déport avec Ring Beadlock entre -52 et +32 Poids entre 15.9 et 16.9Kg Couleur BRONZE BRILLANT

Référence : ATLAS-BL-BZB
Prix : **381,00 € TTC/PIECE**

COULEUR PRÉSENTÉE : ANTHRACITE

JANTE ALUMINIUM RENFORCÉE EVO CORSE ATLAS BL BRONZE BRILLANT AVEC RING BEADLOCK ALUMINIUM 9x17"

ATLAS BL est la nouvelle roue de la gamme tout-terrain d'EvoCorse. Il s'agit d'une roue en alliage durable avec un profil en 12 rayons qui se trouve entièrement à l'intérieur de la jante du pneu pour protéger les rayons et les composants mécaniques du gravier et du sable. Le revêtement en poudre à trois couches donne à la roue une résistance à l'usure supérieure à la moyenne, ainsi qu'un aspect constamment bien entretenu même après les sorties les plus difficiles. La configuration BL...

Informations Techniques :

Indice de charge : 1250Kg Entraxe et déport à confirmer selon le véhicule (Entraxe possible de 114 à 150) Déport avec Ring Beadlock entre -40 et +45 Poids entre 16.5 et 18.1Kg Couleur BRONZE BRILLANT

Référence : ATLAS-BL-BZB-RING-BL-A
Prix : **585,00 € TTC/KIT**

COULEUR PRÉSENTÉE : BRONZE MAT

JANTE ALUMINIUM RENFORCÉE EVO CORSE ATLAS BL BRONZE BRILLANT AVEC RING BEADLOCK CUIVRÉ 9x17"

ATLAS BL est la nouvelle roue de la gamme tout-terrain d'EvoCorse. Il s'agit d'une roue en alliage durable avec un profil en 12 rayons qui se trouve entièrement à l'intérieur de la jante du pneu pour protéger les rayons et les composants mécaniques du gravier et du sable. Le revêtement en poudre à trois couches donne à la roue une résistance à l'usure supérieure à la moyenne, ainsi qu'un aspect constamment bien entretenu même après les sorties les plus difficiles. La configuration BL...

Informations Techniques :

Indice de charge : 1250Kg Entraxe et déport à confirmer selon le véhicule (Entraxe possible de 114 à 150) Déport avec Ring Beadlock entre -40 et +45 Poids entre 16.5 et 18.1Kg Couleur BRONZE BRILLANT

Référence : ATLAS-BL-BZB-RING-BL-G
Prix : **585,00 € TTC/KIT**

COULEUR PRÉSENTÉE : BRONZE MAT

JANTE ALUMINIUM RENFORCÉE EVO CORSE ATLAS BL BRONZE BRILLANT AVEC RING BEADLOCK NOIR 9x17"

ATLAS BL est la nouvelle roue de la gamme tout-terrain d'EvoCorse. Il s'agit d'une roue en alliage durable avec un profil en 12 rayons qui se trouve entièrement à l'intérieur de la jante du pneu pour protéger les rayons et les composants mécaniques du gravier et du sable. Le revêtement en poudre à trois couches donne à la roue une résistance à l'usure supérieure à la moyenne, ainsi qu'un aspect constamment bien entretenu même après les sorties les plus difficiles. La configuration BL...

Informations Techniques :

Indice de charge : 1250Kg Entraxe et déport à confirmer selon le véhicule (Entraxe possible de 114 à 150) Déport avec Ring Beadlock entre -40 et +45 Poids entre 16.5 et 18.1Kg Couleur BRONZE BRILLANT

Référence : ATLAS-BL-BZB-RING-BL-B
Prix : **585,00 € TTC/KIT**

JANTE ALUMINIUM RENFORCÉE EVO CORSE ATLAS BL BRONZE MAT 8x17" AVEC RING DE PROTECTION

ATLAS BL est la nouvelle roue de la gamme tout-terrain d'EvoCorse. Il s'agit d'une roue en alliage durable avec un profil en 12 rayons qui se trouve entièrement à l'intérieur de la jante du pneu pour protéger les rayons et les composants mécaniques du gravier et du sable. Le revêtement en poudre à trois couches donne à la roue une résistance à l'usure supérieure à la moyenne, ainsi qu'un aspect constamment bien entretenu même après les sorties les plus difficiles. La configuration BL...

Informations Techniques :

Indice de charge : 1250Kg Entraxe et déport à confirmer selon le véhicule (Entraxe possible de 114 à 150) Déport avec Ring Beadlock entre -40 et +33 Poids entre 15.1 et 16.1Kg Couleur BRONZE MAT

Référence : ATLAS-BL-BZM-RING-PRO
Prix : **512,00 € TTC/KIT**

JANTE ALUMINIUM RENFORCÉE EVO CORSE ATLAS BL BRONZE MAT 8x17" SANS RING

ATLAS BL est la nouvelle roue de la gamme tout-terrain d'EvoCorse. Il s'agit d'une roue en alliage durable avec un profil en 12 rayons qui se trouve entièrement à l'intérieur de la jante du pneu pour protéger les rayons et les composants mécaniques du gravier et du sable. Le revêtement en poudre à trois couches donne à la roue une résistance à l'usure supérieure à la moyenne, ainsi qu'un aspect constamment bien entretenu même après les sorties les plus difficiles. La configuration BL...

Informations Techniques :

Indice de charge : 1400Kg Entraxe et déport à confirmer selon le véhicule (Entraxe possible de 114 à 150) Déport avec ring de protection entre -40 et +45 Déport avec Ring Beadlock entre -52 et +32 Poids entre 15.9 et 16.9Kg Couleur BRONZE MAT

Référence : ATLAS-BL-BZM
Prix : **381,00 € TTC/PIECE**

COULEUR PRÉSENTÉE : ANTHRACITE

JANTE ALUMINIUM RENFORCÉE EVO CORSE ATLAS BL BRONZE MAT AVEC RING BEADLOCK ALUMINIUM 9x17"

ATLAS BL est la nouvelle roue de la gamme tout-terrain d'EvoCorse. Il s'agit d'une roue en alliage durable avec un profil en 12 rayons qui se trouve entièrement à l'intérieur de la jante du pneu pour protéger les rayons et les composants mécaniques du gravier et du sable. Le revêtement en poudre à trois couches donne à la roue une résistance à l'usure supérieure à la moyenne, ainsi qu'un aspect constamment bien entretenu même après les sorties les plus difficiles. La configuration BL...

Informations Techniques :

Indice de charge : 1250Kg Entraxe et déport à confirmer selon le véhicule (Entraxe possible de 114 à 150) Déport avec Ring Beadlock entre -40 et +45 Poids entre 16.5 et 18.1Kg Couleur BRONZE MAT

Référence : ATLAS-BL-BZM-RING-GL-A
Prix : **585,00 € TTC/KIT**

JANTE ALUMINIUM RENFORCÉE EVO CORSE ATLAS BL BRONZE MAT AVEC RING BEADLOCK CUIVRÉ 9x17"

ATLAS BL est la nouvelle roue de la gamme tout-terrain d'EvoCorse. Il s'agit d'une roue en alliage durable avec un profil en 12 rayons qui se trouve entièrement à l'intérieur de la jante du pneu pour protéger les rayons et les composants mécaniques du gravier et du sable. Le revêtement en poudre à trois couches donne à la roue une résistance à l'usure supérieure à la moyenne, ainsi qu'un aspect constamment bien entretenu même après les sorties les plus difficiles. La configuration BL...

Informations Techniques :

Indice de charge : 1250Kg Entraxe et déport à confirmer selon le véhicule (Entraxe possible de 114 à 150) Déport avec Ring Beadlock entre -40 et +45 Poids entre 16.5 et 18.1Kg Couleur BRONZE MAT

Référence : ATLAS-BL-BZM-RING-GL-G
Prix : **585,00 € TTC/KIT**

JANTE ALUMINIUM RENFORCÉE EVO CORSE ATLAS BL BRONZE MAT AVEC RING BEADLOCK NOIR 9x17"

ATLAS BL est la nouvelle roue de la gamme tout-terrain d'EvoCorse. Il s'agit d'une roue en alliage durable avec un profil en 12 rayons qui se trouve entièrement à l'intérieur de la jante du pneu pour protéger les rayons et les composants mécaniques du gravier et du sable. Le revêtement en poudre à trois couches donne à la roue une résistance à l'usure supérieure à la moyenne, ainsi qu'un aspect constamment bien entretenu même après les sorties les plus difficiles. La configuration BL...

Informations Techniques :

Indice de charge : 1250Kg Entraxe et déport à confirmer selon le véhicule (Entraxe possible de 114 à 150) Déport avec Ring Beadlock entre -40 et +45 Poids entre 16.5 et 18.1Kg Couleur BRONZE MAT

Référence : ATLAS-BL-BZM-RING-GL-B
Prix : **585,00 € TTC/KIT**

JANTE ALUMINIUM RENFORCÉE EVO CORSE ATLAS BL NOIR BRILLANT 8x17" AVEC RING DE PROTECTION

ATLAS BL est la nouvelle roue de la gamme tout-terrain d'EvoCorse. Il s'agit d'une roue en alliage durable avec un profil en 12 rayons qui se trouve entièrement à l'intérieur de la jante du pneu pour protéger les rayons et les composants mécaniques du gravier et du sable. Le revêtement en poudre à trois couches donne à la roue une résistance à l'usure supérieure à la moyenne, ainsi qu'un aspect constamment bien entretenu même après les sorties les plus difficiles. La configuration BL...

Informations Techniques :

Indice de charge : 1250Kg Entraxe et déport à confirmer selon le véhicule (Entraxe possible de 114 à 150) Déport avec Ring Beadlock entre -40 et +33 Poids entre 15.1 et 16.1Kg Couleur NOIR BRILLANT

Référence : ATLAS-BL-BB-RING-PRO
Prix : **512,00 € TTC/KIT**

JANTE ALUMINIUM RENFORCÉE EVO CORSE ATLAS BL NOIR BRILLANT 8x17" SANS RING

ATLAS BL est la nouvelle roue de la gamme tout-terrain d'EvoCorse. Il s'agit d'une roue en alliage durable avec un profil en 12 rayons qui se trouve entièrement à l'intérieur de la jante du pneu pour protéger les rayons et les composants mécaniques du gravier et du sable. Le revêtement en poudre à trois couches donne à la roue une résistance à l'usure supérieure à la moyenne, ainsi qu'un aspect constamment bien entretenu même après les sorties les plus difficiles. La configuration BL...

Informations Techniques :

Indice de charge : 1400Kg Entraxe et déport à confirmer selon le véhicule (Entraxe possible de 114 à 150) Déport avec ring de protection entre -40 et +45 Déport avec Ring Beadlock entre -52 et +32 Poids entre 15.9 et 16.9Kg Couleur NOIR BRILLANT

Référence : ATLAS-BL-BB
Prix : **381,00 € TTC/PIECE**

JANTE ALUMINIUM RENFORCÉE EVO CORSE ATLAS BL NOIR BRILLANT AVEC RING BEADLOCK ALUMINIUM 9x17"

ATLAS BL est la nouvelle roue de la gamme tout-terrain d'EvoCorse. Il s'agit d'une roue en alliage durable avec un profil en 12 rayons qui se trouve entièrement à l'intérieur de la jante du pneu pour protéger les rayons et les composants mécaniques du gravier et du sable. Le revêtement en poudre à trois couches donne à la roue une résistance à l'usure supérieure à la moyenne, ainsi qu'un aspect constamment bien entretenu même après les sorties les plus difficiles. La configuration BL...

Informations Techniques :

Indice de charge : 1250Kg Entraxe et déport à confirmer selon le véhicule (Entraxe possible de 114 à 150) Déport avec Ring Beadlock entre -40 et +45 Poids entre 16.5 et 18.1Kg Couleur NOIR BRILLANT

Référence : ATLAS-BL-BB-RING-BL-A
Prix : **585,00 € TTC/KIT**

JANTE ALUMINIUM RENFORCÉE EVO CORSE ATLAS BL NOIR BRILLANT AVEC RING BEADLOCK CUIVRÉ 9x17"

ATLAS BL est la nouvelle roue de la gamme tout-terrain d'EvoCorse. Il s'agit d'une roue en alliage durable avec un profil en 12 rayons qui se trouve entièrement à l'intérieur de la jante du pneu pour protéger les rayons et les composants mécaniques du gravier et du sable. Le revêtement en poudre à trois couches donne à la roue une résistance à l'usure supérieure à la moyenne, ainsi qu'un aspect constamment bien entretenu même après les sorties les plus difficiles. La configuration BL...

Informations Techniques :

Indice de charge : 1250Kg Entraxe et déport à confirmer selon le véhicule (Entraxe possible de 114 à 150) Déport avec Ring Beadlock entre -40 et +45 Poids entre 16.5 et 18.1Kg Couleur NOIR BRILLANT

Référence : ATLAS-BL-BB-RING-BL-G
Prix : **585,00 € TTC/KIT**

JANTE ALUMINIUM RENFORCÉE EVO CORSE ATLAS BL NOIR BRILLANT AVEC RING BEADLOCK NOIR 9x17"

ATLAS BL est la nouvelle roue de la gamme tout-terrain d'EvoCorse. Il s'agit d'une roue en alliage durable avec un profil en 12 rayons qui se trouve entièrement à l'intérieur de la jante du pneu pour protéger les rayons et les composants mécaniques du gravier et du sable. Le revêtement en poudre à trois couches donne à la roue une résistance à l'usure supérieure à la moyenne, ainsi qu'un aspect constamment bien entretenu même après les sorties les plus difficiles. La configuration BL...

Informations Techniques :

Indice de charge : 1250Kg Entraxe et déport à confirmer selon le véhicule (Entraxe possible de 114 à 150) Déport avec Ring Beadlock entre -40 et +45 Poids entre 16.5 et 18.1Kg Couleur NOIR BRILLANT

Référence : ATLAS-BL-BB-RING-BL-B
Prix : **585,00 € TTC/KIT**

JANTE ALUMINIUM RENFORCÉE EVO CORSE ATLAS BL NOIR MAT 8x17" AVEC RING DE PROTECTION

ATLAS BL est la nouvelle roue de la gamme tout-terrain d'EvoCorse. Il s'agit d'une roue en alliage durable avec un profil en 12 rayons qui se trouve entièrement à l'intérieur de la jante du pneu pour protéger les rayons et les composants mécaniques du gravier et du sable. Le revêtement en poudre à trois couches donne à la roue une résistance à l'usure supérieure à la moyenne, ainsi qu'un aspect constamment bien entretenu même après les sorties les plus difficiles. La configuration BL...

Informations Techniques :

Indice de charge : 1250Kg Entraxe et déport à confirmer selon le véhicule (Entraxe possible de 114 à 150) Déport avec Ring Beadlock entre -40 et +33 Poids entre 15.1 et 16.1Kg Couleur NOIR MAT

Référence : ATLAS-BL-BM-RING-PRO
Prix : **500,00 € TTC/KIT**

JANTE ALUMINIUM RENFORCÉE EVO CORSE ATLAS BL NOIR MAT 8x17" SANS RING

ATLAS BL est la nouvelle roue de la gamme tout-terrain d'EvoCorse. Il s'agit d'une roue en alliage durable avec un profil en 12 rayons qui se trouve entièrement à l'intérieur de la jante du pneu pour protéger les rayons et les composants mécaniques du gravier et du sable. Le revêtement en poudre à trois couches donne à la roue une résistance à l'usure supérieure à la moyenne, ainsi qu'un aspect constamment bien entretenu même après les sorties les plus difficiles. La configuration BL...

Informations Techniques :

Indice de charge : 1400Kg Entraxe et déport à confirmer selon le véhicule (Entraxe possible de 114 à 150) Déport avec ring de protection entre -40 et +45 Déport avec Ring Beadlock entre -52 et +32 Poids entre 15.9 et 16.9Kg Couleur NOIR MAT

Référence : ATLAS-BL-BM
Prix : **369,00 € TTC/PIECE**

JANTE ALUMINIUM RENFORCÉE EVO CORSE ATLAS BL NOIR MAT AVEC RING BEADLOCK ALUMINIUM 9x17"

ATLAS BL est la nouvelle roue de la gamme tout-terrain d'EvoCorse. Il s'agit d'une roue en alliage durable avec un profil en 12 rayons qui se trouve entièrement à l'intérieur de la jante du pneu pour protéger les rayons et les composants mécaniques du gravier et du sable. Le revêtement en poudre à trois couches donne à la roue une résistance à l'usure supérieure à la moyenne, ainsi qu'un aspect constamment bien entretenu même après les sorties les plus difficiles. La configuration BL...

Informations Techniques :

Indice de charge : 1250Kg Entraxe et déport à confirmer selon le véhicule (Entraxe possible de 114 à 150) Déport avec Ring Beadlock entre -40 et +45 Poids entre 16.5 et 18.1Kg Couleur NOIR MAT

Référence : ATLAS-BL-BM-RING-BL-A
Prix : **573,00 € TTC/KIT**

JANTE ALUMINIUM RENFORCÉE EVO CORSE ATLAS BL NOIR MAT AVEC RING BEADLOCK CUIVRÉ 9x17"

ATLAS BL est la nouvelle roue de la gamme tout-terrain d'EvoCorse. Il s'agit d'une roue en alliage durable avec un profil en 12 rayons qui se trouve entièrement à l'intérieur de la jante du pneu pour protéger les rayons et les composants mécaniques du gravier et du sable. Le revêtement en poudre à trois couches donne à la roue une résistance à l'usure supérieure à la moyenne, ainsi qu'un aspect constamment bien entretenu même après les sorties les plus difficiles. La configuration BL...

Informations Techniques :

Indice de charge : 1250Kg Entraxe et déport à confirmer selon le véhicule (Entraxe possible de 114 à 150) Déport avec Ring Beadlock entre -40 et +45 Poids entre 16.5 et 18.1Kg Couleur NOIR MAT

Référence : ATLAS-BL-BM-RING-BL-G
Prix : **573,00 € TTC/KIT**

JANTE ALUMINIUM RENFORCÉE EVO CORSE ATLAS BL NOIR MAT AVEC RING BEADLOCK NOIR 9x17"

ATLAS BL est la nouvelle roue de la gamme tout-terrain d'EvoCorse. Il s'agit d'une roue en alliage durable avec un profil en 12 rayons qui se trouve entièrement à l'intérieur de la jante du pneu pour protéger les rayons et les composants mécaniques du gravier et du sable. Le revêtement en poudre à trois couches donne à la roue une résistance à l'usure supérieure à la moyenne, ainsi qu'un aspect constamment bien entretenu même après les sorties les plus difficiles. La configuration BL...

Informations Techniques :

Indice de charge : 1250Kg Entraxe et déport à confirmer selon le véhicule (Entraxe possible de 114 à 150) Déport avec Ring Beadlock entre -40 et +45 Poids entre 16.5 et 18.1Kg Couleur NOIR MAT

Référence : ATLAS-BL-BM-RING-BL-B
Prix : **573,00 € TTC/KIT**

COULEUR PRÉSENTÉE : BRONZE MAT

JANTE ALUMINIUM RENFORCÉE EVO CORSE ATLAS BL OR 8x17" AVEC RING DE PROTECTION

ATLAS BL est la nouvelle roue de la gamme tout-terrain d'EvoCorse. Il s'agit d'une roue en alliage durable avec un profil en 12 rayons qui se trouve entièrement à l'intérieur de la jante du pneu pour protéger les rayons et les composants mécaniques du gravier et du sable. Le revêtement en poudre à trois couches donne à la roue une résistance à l'usure supérieure à la moyenne, ainsi qu'un aspect constamment bien entretenu même après les sorties les plus difficiles. La configuration BL...

Informations Techniques :

Indice de charge : 1250Kg Entraxe et déport à confirmer selon le véhicule (Entraxe possible de 114 à 150) Déport avec Ring Beadlock entre -40 et +33 Poids entre 15.1 et 16.1Kg Couleur OR

Référence : ATLAS-BL-OR-RING-PRO
Prix : **512,00 € TTC/KIT**

COULEUR PRÉSENTÉE : BRONZE MAT

JANTE ALUMINIUM RENFORCÉE EVO CORSE ATLAS BL OR 8x17" SANS RING

ATLAS BL est la nouvelle roue de la gamme tout-terrain d'EvoCorse. Il s'agit d'une roue en alliage durable avec un profil en 12 rayons qui se trouve entièrement à l'intérieur de la jante du pneu pour protéger les rayons et les composants mécaniques du gravier et du sable. Le revêtement en poudre à trois couches donne à la roue une résistance à l'usure supérieure à la moyenne, ainsi qu'un aspect constamment bien entretenu même après les sorties les plus difficiles. La configuration BL...

Informations Techniques :

Indice de charge : 1400Kg Entraxe et déport à confirmer selon le véhicule (Entraxe possible de 114 à 150) Déport avec ring de protection entre -40 et +45 Déport avec Ring Beadlock entre -52 et +32 Poids entre 15.9 et 16.9Kg Couleur OR

Référence : ATLAS-BL-OR
Prix : **381,00 € TTC/PIECE**

COULEUR PRÉSENTÉE : ANTHRACITE

JANTE ALUMINIUM RENFORCÉE EVO CORSE ATLAS BL OR AVEC RING BEADLOCK ALUMINIUM 9x17"

ATLAS BL est la nouvelle roue de la gamme tout-terrain d'EvoCorse. Il s'agit d'une roue en alliage durable avec un profil en 12 rayons qui se trouve entièrement à l'intérieur de la jante du pneu pour protéger les rayons et les composants mécaniques du gravier et du sable. Le revêtement en poudre à trois couches donne à la roue une résistance à l'usure supérieure à la moyenne, ainsi qu'un aspect constamment bien entretenu même après les sorties les plus difficiles. La configuration BL...

Informations Techniques :

Indice de charge : 1250Kg Entraxe et déport à confirmer selon le véhicule (Entraxe possible de 114 à 150) Déport avec Ring Beadlock entre -40 et +45 Poids entre 16.5 et 18.1Kg Couleur OR

Référence : ATLAS-BL-OR-RING-BL-A
Prix : **585,00 € TTC/KIT**

COULEUR PRÉSENTÉE : BRONZE MAT

JANTE ALUMINIUM RENFORCÉE EVO CORSE ATLAS BL OR AVEC RING BEADLOCK CUIVRÉ 9x17"

ATLAS BL est la nouvelle roue de la gamme tout-terrain d'EvoCorse. Il s'agit d'une roue en alliage durable avec un profil en 12 rayons qui se trouve entièrement à l'intérieur de la jante du pneu pour protéger les rayons et les composants mécaniques du gravier et du sable. Le revêtement en poudre à trois couches donne à la roue une résistance à l'usure supérieure à la moyenne, ainsi qu'un aspect constamment bien entretenu même après les sorties les plus difficiles. La configuration BL...

Informations Techniques :

Indice de charge : 1250Kg Entraxe et déport à confirmer selon le véhicule (Entraxe possible de 114 à 150) Déport avec Ring Beadlock entre -40 et +45 Poids entre 16.5 et 18.1Kg Couleur OR

Référence : ATLAS-BL-OR-RING-BL-G
Prix : **585,00 € TTC/KIT**

COULEUR PRÉSENTÉE : BRONZE MAT

JANTE ALUMINIUM RENFORCÉE EVO CORSE ATLAS BL OR AVEC RING BEADLOCK NOIR 9x17"

ATLAS BL est la nouvelle roue de la gamme tout-terrain d'EvoCorse. Il s'agit d'une roue en alliage durable avec un profil en 12 rayons qui se trouve entièrement à l'intérieur de la jante du pneu pour protéger les rayons et les composants mécaniques du gravier et du sable. Le revêtement en poudre à trois couches donne à la roue une résistance à l'usure supérieure à la moyenne, ainsi qu'un aspect constamment bien entretenu même après les sorties les plus difficiles. La configuration BL...

Informations Techniques :

Indice de charge : 1250Kg Entraxe et déport à confirmer selon le véhicule (Entraxe possible de 114 à 150) Déport avec Ring Beadlock entre -40 et +45 Poids entre 16.5 et 18.1Kg Couleur OR

Référence : ATLAS-BL-OR-RING-BL-B
Prix : **585,00 € TTC/KIT**

COULEUR PRÉSENTÉE / ANTHRACITE

JANTE ALUMINIUM RENFORCÉE EVO CORSE ATLAS BL SILVER 8x17" AVEC RING DE PROTECTION

ATLAS BL est la nouvelle roue de la gamme tout-terrain d'EvoCorse. Il s'agit d'une roue en alliage durable avec un profil en 12 rayons qui se trouve entièrement à l'intérieur de la jante du pneu pour protéger les rayons et les composants mécaniques du gravier et du sable. Le revêtement en poudre à trois couches donne à la roue une résistance à l'usure supérieure à la moyenne, ainsi qu'un aspect constamment bien entretenu même après les sorties les plus difficiles. La configuration BL...

Informations Techniques :

Indice de charge : 1250Kg Entraxe et déport à confirmer selon le véhicule (Entraxe possible de 114 à 150) Déport avec Ring Beadlock entre -40 et +33 Poids entre 15.1 et 16.1Kg Couleur SILVER

Référence : ATLAS-BL-SI-RING-PRO
Prix : **512,00 € TTC/KIT**

COULEUR PRÉSENTÉE / ANTHRACITE

JANTE ALUMINIUM RENFORCÉE EVO CORSE ATLAS BL SILVER 8x17" SANS RING

ATLAS BL est la nouvelle JANTE de la gamme tout-terrain d'EvoCorse. Il s'agit d'une JANTE en alliage durable avec un profil en 12 rayons qui se trouve entièrement à l'intérieur de la jante du pneu pour protéger les rayons et les composants mécaniques du gravier et du sable. Le revêtement en poudre à trois couches donne à la roue une résistance à l'usure supérieure à la moyenne, ainsi qu'un aspect constamment bien entretenu même après les sorties les plus difficiles. La configuration BL...

Informations Techniques :

Indice de charge : 1400Kg Entraxe et déport à confirmer selon le véhicule (Entraxe possible de 114 à 150) Déport avec ring de protection entre -40 et +45 Déport avec Ring Beadlock entre -52 et +32 Poids entre 15.9 et 16.9Kg Couleur SILVER

Référence : ATLAS-BL-SI
Prix : **381,00 € TTC/PIECE**

COULEUR PRÉSENTÉE : ANTHRACITE

JANTE ALUMINIUM RENFORCÉE EVO CORSE ATLAS BL SILVER AVEC RING BEADLOCK ALUMINIUM 9x17"

ATLAS BL est la nouvelle JANTE de la gamme tout-terrain d'EvoCorse. Il s'agit d'une JANTE en alliage durable avec un profil en 12 rayons qui se trouve entièrement à l'intérieur de la jante du pneu pour protéger les rayons et les composants mécaniques du gravier et du sable. Le revêtement en poudre à trois couches donne à la roue une résistance à l'usure supérieure à la moyenne, ainsi qu'un aspect constamment bien entretenu même après les sorties les plus difficiles. La configuration BL...

Informations Techniques :

Indice de charge : 1250Kg Entraxe et déport à confirmer selon le véhicule (Entraxe possible de 114 à 150) Déport avec Ring Beadlock entre -40 et +45 Poids entre 16.5 et 18.1Kg Couleur SILVER

Référence : ATLAS-BL-SI-RING-BL-A
Prix : **585,00 € TTC/KIT**

JANTE ALUMINIUM RENFORCÉE EVO CORSE ATLAS BL SILVER AVEC RING BEADLOCK CUIVRÉ 9x17"

ATLAS BL est la nouvelle JANTE de la gamme tout-terrain d'EvoCorse. Il s'agit d'une JANTE en alliage durable avec un profil en 12 rayons qui se trouve entièrement à l'intérieur de la jante du pneu pour protéger les rayons et les composants mécaniques du gravier et du sable. Le revêtement en poudre à trois couches donne à la roue une résistance à l'usure supérieure à la moyenne, ainsi qu'un aspect constamment bien entretenu même après les sorties les plus difficiles. La configuration BL...

Informations Techniques :

Indice de charge : 1250Kg Entraxe et déport à confirmer selon le véhicule (Entraxe possible de 114 à 150) Déport avec Ring Beadlock entre -40 et +45 Poids entre 16.5 et 18.1Kg Couleur SILVER

Référence : ATLAS-BL-SI-RING-BL-G
Prix : **585,00 € TTC/KIT**

JANTE ALUMINIUM RENFORCÉE EVO CORSE ATLAS BL SILVER AVEC RING BEADLOCK NOIR 9x17"

ATLAS BL est la nouvelle JANTE de la gamme tout-terrain d'EvoCorse. Il s'agit d'une JANTE en alliage durable avec un profil en 12 rayons qui se trouve entièrement à l'intérieur de la jante du pneu pour protéger les rayons et les composants mécaniques du gravier et du sable. Le revêtement en poudre à trois couches donne à la roue une résistance à l'usure supérieure à la moyenne, ainsi qu'un aspect constamment bien entretenu même après les sorties les plus difficiles. La configuration BL...

Informations Techniques :

Indice de charge : 1250Kg Entraxe et déport à confirmer selon le véhicule (Entraxe possible de 114 à 150) Déport avec Ring Beadlock entre -40 et +45 Poids entre 16.5 et 18.1Kg Couleur SILVER

Référence : ATLAS-BL-SI-RING-BL-B
Prix : **585,00 € TTC/KIT**

EQUIPEMENTS POUR TOYOTA VDJ 200 4.5TD V8 2008-2018

JANTE ATLAS NK ANTHRACITE 8x17"

ATLAS NK est la nouvelle roue de la gamme tout-terrain d'EvoCorse. Il s'agit d'une roue en alliage durable avec un profil en 12 rayons qui se trouve entièrement à l'intérieur de la jante du pneu pour protéger les rayons et les composants mécaniques du gravier et du sable. Le revêtement en poudre à trois couches donne à la roue une résistance à l'usure supérieure à la moyenne, ainsi qu'un aspect constamment bien entretenu même après les sorties les plus difficiles. La configuration "NaKed"...

Informations Techniques :

Indice de charge : 1250Kg poids : entre 14 et 17kg selon les spécificités choisies Entraxe et déport à confirmer selon le véhicule

Référence : ATLAS-NK-AN
Prix : **369,00 € TTC/PIECE**

JANTE ATLAS NK ANTHRACITE MAT 8x17"

ATLAS NK est la nouvelle roue de la gamme tout-terrain d'EvoCorse. Il s'agit d'une roue en alliage durable avec un profil en 12 rayons qui se trouve entièrement à l'intérieur de la jante du pneu pour protéger les rayons et les composants mécaniques du gravier et du sable. Le revêtement en poudre à trois couches donne à la roue une résistance à l'usure supérieure à la moyenne, ainsi qu'un aspect constamment bien entretenu même après les sorties les plus difficiles. La configuration "NaKed"...

Informations Techniques :

Indice de charge : 1250Kg poids : entre 14 et 17kg selon les spécificités choisies Entraxe et déport à confirmer selon le véhicule

Référence : ATLAS-NK-ANM
Prix : **369,00 € TTC/PIECE**

JANTE ATLAS NK BLANCHE 8x17"

ATLAS NK est la nouvelle roue de la gamme tout-terrain d'EvoCorse. Il s'agit d'une roue en alliage durable avec un profil en 12 rayons qui se trouve entièrement à l'intérieur de la jante du pneu pour protéger les rayons et les composants mécaniques du gravier et du sable. Le revêtement en poudre à trois couches donne à la roue une résistance à l'usure supérieure à la moyenne, ainsi qu'un aspect constamment bien entretenu même après les sorties les plus difficiles. La configuration "NaKed"...

Informations Techniques :

Indice de charge : 1250Kg poids : entre 14 et 17kg selon les spécificités choisies Entraxe et déport à confirmer selon le véhicule Entraxe entre 5x114.3 et 5x150

Référence : ATLAS-NK-WH
Prix : **354,00 € TTC/PIECE**

EQUIPEMENTS POUR TOYOTA VDJ 200 4.5TD V8 2008-2018

JANTE ATLAS NK BRONZE BRILLANT 8x17"

ATLAS NK est la nouvelle roue de la gamme tout-terrain d'EvoCorse. Il s'agit d'une roue en alliage durable avec un profil en 12 rayons qui se trouve entièrement à l'intérieur de la jante du pneu pour protéger les rayons et les composants mécaniques du gravier et du sable. Le revêtement en poudre à trois couches donne à la roue une résistance à l'usure supérieure à la moyenne, ainsi qu'un aspect constamment bien entretenu même après les sorties les plus difficiles. La configuration "NaKed"...

Informations Techniques :

Indice de charge : 1250Kg poids : entre 14 et 17kg selon les spécificités choisies Entraxe et déport à confirmer selon le véhicule Entraxe entre 5x114.3 et 5x150

Référence : ATLAS-NK-BRZB
Prix : **369,00 € TTC/PIECE**

JANTE ATLAS NK BRONZE MAT 8x17"

ATLAS NK est la nouvelle roue de la gamme tout-terrain d'EvoCorse. Il s'agit d'une roue en alliage durable avec un profil en 12 rayons qui se trouve entièrement à l'intérieur de la jante du pneu pour protéger les rayons et les composants mécaniques du gravier et du sable. Le revêtement en poudre à trois couches donne à la roue une résistance à l'usure supérieure à la moyenne, ainsi qu'un aspect constamment bien entretenu même après les sorties les plus difficiles. La configuration "NaKed"...

Informations Techniques :

Indice de charge : 1250Kg poids : entre 14 et 17kg selon les spécificités choisies Entraxe et déport à confirmer selon le véhicule Entraxe entre 5x114.3 et 5x150

Référence : ATLAS-NK-BRZM
Prix : **369,00 € TTC/PIECE**

JANTE ATLAS NK NOIR BRILLANT 8x17"

ATLAS NK est la nouvelle roue de la gamme tout-terrain d'EvoCorse. Il s'agit d'une roue en alliage durable avec un profil en 12 rayons qui se trouve entièrement à l'intérieur de la jante du pneu pour protéger les rayons et les composants mécaniques du gravier et du sable. Le revêtement en poudre à trois couches donne à la roue une résistance à l'usure supérieure à la moyenne, ainsi qu'un aspect constamment bien entretenu même après les sorties les plus difficiles. La configuration "NaKed"...

Informations Techniques :

Indice de charge : 1250Kg poids : entre 14 et 17kg selon les spécificités choisies Entraxe et déport à confirmer selon le véhicule Entraxe possibles de 5 ou 6 trous de 114 à 150

Référence : ATLAS-NK-BB
Prix : **369,00 € TTC/PIECE**

EQUIPEMENTS POUR TOYOTA VDJ 200 4.5TD V8 2008-2018

JANTE ATLAS NK NOIR MAT 8x17"

ATLAS NK est la nouvelle roue de la gamme tout-terrain d'EvoCorse. Il s'agit d'une roue en alliage durable avec un profil en 12 rayons qui se trouve entièrement à l'intérieur de la jante du pneu pour protéger les rayons et les composants mécaniques du gravier et du sable. Le revêtement en poudre à trois couches donne à la roue une résistance à l'usure supérieure à la moyenne, ainsi qu'un aspect constamment bien entretenu même après les sorties les plus difficiles. La configuration "NaKed"...

Informations Techniques :

Indice de charge : 1250Kg poids : entre 14 et 17kg selon les spécificités choisies Entraxe et déport à confirmer selon le véhicule Entraxe entre 5x114.3 et 5x150

Référence : ATLAS-NK-BM
Prix : **354,00 € TTC/PIECE**

JANTE ATLAS NK OR 8x17"

ATLAS NK est la nouvelle roue de la gamme tout-terrain d'EvoCorse. Il s'agit d'une roue en alliage durable avec un profil en 12 rayons qui se trouve entièrement à l'intérieur de la jante du pneu pour protéger les rayons et les composants mécaniques du gravier et du sable. Le revêtement en poudre à trois couches donne à la roue une résistance à l'usure supérieure à la moyenne, ainsi qu'un aspect constamment bien entretenu même après les sorties les plus difficiles. La configuration "NaKed"...

Informations Techniques :

Indice de charge : 1250Kg poids : entre 14 et 17kg selon les spécificités choisies Entraxe et déport à confirmer selon le véhicule Entraxe entre 5x114.3 et 5x150

Référence : ATLAS-NK-OR
Prix : **369,00 € TTC/PIECE**

JANTE ATLAS NK SILVER 8x17"

ATLAS NK est la nouvelle roue de la gamme tout-terrain d'EvoCorse. Il s'agit d'une roue en alliage durable avec un profil en 12 rayons qui se trouve entièrement à l'intérieur de la jante du pneu pour protéger les rayons et les composants mécaniques du gravier et du sable. Le revêtement en poudre à trois couches donne à la roue une résistance à l'usure supérieure à la moyenne, ainsi qu'un aspect constamment bien entretenu même après les sorties les plus difficiles. La configuration "NaKed"...

Informations Techniques :

Indice de charge : 1250Kg poids : entre 14 et 17kg selon les spécificités choisies Entraxe et déport à confirmer selon le véhicule

Référence : ATLAS-NK-SI
Prix : **369,00 € TTC/PIECE**

JANTES BEADLOCK

JANTE ALUMINIUM DOUBLE BEADLOCK HUTCHINSON 8.5 X 17 5X150 TOYOTA GRIS CLAIR BRILLANT

Ayant fait leurs preuves durant de nombreuses années dans le domaine militaire, les amateurs d'off road peuvent désormais profiter de la technologie Beadlock offerte par les jantes HUTCHINSON ! Vous en avez rêvé, HUTCHINSON l'a fait. Une jante robuste qui vous permet de dégonfler à souhait sans risque de déjanter, c'est possible ! Qu'est-ce qu'une jante BEADLOCK ? A L'origine c'est une jante standard en acier ou en aluminium qui est décolletée sur sa partie extérieur (simple beadlock) ou...

Informations Techniques :

Caractéristiques : - Entraxe : 5 x 150 - Taille de la jante : 8.5 x 17"- Modèle de boulon : 150 mm BCD- Alésage : 109.8 mm- Centerboard : 147.6 mm- Charge : 1 450 kg- Poids sans beadlock : 17.9 kg- Déport (ET) : 23.4 mm- Jante en alliage- Jante avec beadlock reutilise les ecrous canon d'origine toyota reference cache moyeux origine toyota 42603-60590 vendu séparement

Référence : WA-0550
Prix : **1 800,00 € TTC/PIECE**

JANTE ALUMINIUM DOUBLE BEADLOCK HUTCHINSON 8.5 X 17 5X150 TOYOTA GRIS FONCE BRILLANT

Ayant fait leurs preuves durant de nombreuses années dans le domaine militaire, les amateurs d'off road peuvent désormais profiter de la technologie Beadlock offerte par les jantes HUTCHINSON ! Vous en avez rêvé, HUTCHINSON l'a fait. Une jante robuste qui vous permet de dégonfler à souhait sans risque de déjanter, c'est possible ! Qu'est-ce qu'une jante BEADLOCK ? A L'origine c'est une jante standard en acier ou en aluminium qui est décolletée sur sa partie extérieur (simple beadlock) ou...

Informations Techniques :

Caractéristiques : - Entraxe : 5 x 150 - Taille de la jante : 8.5 x 17"- Modèle de boulon : 150 mm BCD- Alésage : 109.8 mm- Centerboard : 147.6 mm- Charge : 1 450 kg- Poidssansbeadlock : 17.9 kg- Déport (ET) : 23.4 mm- Jante en alliageJante avec beadlock reutilise les ecrous canon d'origine toyota reference cache moyeux origine toyota 42603-60590 vendu séparement

Référence : WA-0550B
Prix : **1 800,00 € TTC/PIECE**

JANTE ALUMINIUM RENFORCÉE EVO CORSE ATLAS BL ANTHRACITE AVEC RING BEADLOCK ALUMINIUM 9X17"

ATLAS BL est la nouvelle roue de la gamme tout-terrain d'EvoCorse. Il s'agit d'une roue en alliage durable avec un profil en 12 rayons qui se trouve entièrement à l'intérieur de la jante du pneu pour protéger les rayons et les composants mécaniques du gravier et du sable. Le revêtement en poudre à trois couches donne à la roue une résistance à l'usure supérieure à la moyenne, ainsi qu'un aspect constamment bien entretenu même après les sorties les plus difficiles. La configuration BL...

Informations Techniques :

Indice de charge : 1250Kg Entraxe et déport à confirmer selon le véhicule (Entraxe possible de 114 à 150) Déport avec Ring Beadlock entre -40 et +45 Poids entre 16.5 et 18.1Kg Couleur ANTHRACITE

Référence : ATLAS-BL-AN-RING-BL-A
Prix : **585,00 € TTC/KIT**

JANTE ALUMINIUM RENFORCÉE EVO CORSE ATLAS BL ANTHRACITE AVEC RING BEADLOCK CUIVRÉ 9X17"

ATLAS BL est la nouvelle roue de la gamme tout-terrain d'EvoCorse. Il s'agit d'une roue en alliage durable avec un profil en 12 rayons qui se trouve entièrement à l'intérieur de la jante du pneu pour protéger les rayons et les composants mécaniques du gravier et du sable. Le revêtement en poudre à trois couches donne à la roue une résistance à l'usure supérieure à la moyenne, ainsi qu'un aspect constamment bien entretenu même après les sorties les plus difficiles. La configuration BL...

Informations Techniques :

Indice de charge : 1250Kg Entraxe et déport à confirmer selon le véhicule (Entraxe possible de 114 à 150) Déport avec Ring Beadlock entre -40 et +45 Poids entre 16.5 et 18.1Kg Couleur ANTHRACITE

Référence : ATLAS-BL-AN-RING-BL-G
Prix : **585,00 € TTC/KIT**

JANTE ALUMINIUM RENFORCÉE EVO CORSE ATLAS BL ANTHRACITE AVEC RING BEADLOCK NOIR 9X17"

ATLAS BL est la nouvelle roue de la gamme tout-terrain d'EvoCorse. Il s'agit d'une roue en alliage durable avec un profil en 12 rayons qui se trouve entièrement à l'intérieur de la jante du pneu pour protéger les rayons et les composants mécaniques du gravier et du sable. Le revêtement en poudre à trois couches donne à la roue une résistance à l'usure supérieure à la moyenne, ainsi qu'un aspect constamment bien entretenu même après les sorties les plus difficiles. La configuration BL...

Informations Techniques :

Indice de charge : 1250Kg Entraxe et déport à confirmer selon le véhicule (Entraxe possible de 114 à 150) Déport avec Ring Beadlock entre -40 et +45 Poids entre 16.5 et 18.1Kg Couleur ANTHRACITE

Référence : ATLAS-BL-AN-RING-BL-B
Prix : **585,00 € TTC/KIT**

JANTE ALUMINIUM RENFORCÉE EVO CORSE ATLAS BL BLANC AVEC RING BEADLOCK ALUMINIUM 9x17"

ATLAS BL est la nouvelle roue de la gamme tout-terrain d'EvoCorse. Il s'agit d'une roue en alliage durable avec un profil en 12 rayons qui se trouve entièrement à l'intérieur de la jante du pneu pour protéger les rayons et les composants mécaniques du gravier et du sable. Le revêtement en poudre à trois couches donne à la roue une résistance à l'usure supérieure à la moyenne, ainsi qu'un aspect constamment bien entretenu même après les sorties les plus difficiles. La configuration BL...

Informations Techniques :

Indice de charge : 1250Kg Entraxe et déport à confirmer selon le véhicule (Entraxe possible de 114 à 150) Déport avec Ring Beadlock entre -40 et +45 Poids entre 16.5 et 18.1Kg Couleur BLANC MAT

Référence : ATLAS-BL-W-RING-BL-A
Prix : **573,00 € TTC/KIT**

JANTE ALUMINIUM RENFORCÉE EVO CORSE ATLAS BL BLANC AVEC RING BEADLOCK CUIVRÉ 9x17"

ATLAS BL est la nouvelle roue de la gamme tout-terrain d'EvoCorse. Il s'agit d'une roue en alliage durable avec un profil en 12 rayons qui se trouve entièrement à l'intérieur de la jante du pneu pour protéger les rayons et les composants mécaniques du gravier et du sable. Le revêtement en poudre à trois couches donne à la roue une résistance à l'usure supérieure à la moyenne, ainsi qu'un aspect constamment bien entretenu même après les sorties les plus difficiles. La configuration BL...

Informations Techniques :

Indice de charge : 1250Kg Entraxe et déport à confirmer selon le véhicule (Entraxe possible de 114 à 150) Déport avec Ring Beadlock entre -40 et +45 Poids entre 16.5 et 18.1Kg Couleur BLANC MAT

Référence : ATLAS-BL-W-RING-BL-G
Prix : **573,00 € TTC/KIT**

JANTE ALUMINIUM RENFORCÉE EVO CORSE ATLAS BL BLANC AVEC RING BEADLOCK NOIR 9x17"

ATLAS BL est la nouvelle roue de la gamme tout-terrain d'EvoCorse. Il s'agit d'une roue en alliage durable avec un profil en 12 rayons qui se trouve entièrement à l'intérieur de la jante du pneu pour protéger les rayons et les composants mécaniques du gravier et du sable. Le revêtement en poudre à trois couches donne à la roue une résistance à l'usure supérieure à la moyenne, ainsi qu'un aspect constamment bien entretenu même après les sorties les plus difficiles. La configuration BL...

Informations Techniques :

Indice de charge : 1250Kg Entraxe et déport à confirmer selon le véhicule (Entraxe possible de 114 à 150) Déport avec Ring Beadlock entre -40 et +45 Poids entre 16.5 et 18.1Kg Couleur BLANC MAT

Référence : ATLAS-BL-W-RING-BL-B
Prix : **573,00 € TTC/KIT**

COULEUR PRÉSENTÉE : ANTHRACITE

JANTE ALUMINIUM RENFORCÉE EVO CORSE ATLAS BL BRONZE BRILLANT AVEC RING BEADLOCK ALUMINIUM 9x17"

ATLAS BL est la nouvelle roue de la gamme tout-terrain d'EvoCorse. Il s'agit d'une roue en alliage durable avec un profil en 12 rayons qui se trouve entièrement à l'intérieur de la jante du pneu pour protéger les rayons et les composants mécaniques du gravier et du sable. Le revêtement en poudre à trois couches donne à la roue une résistance à l'usure supérieure à la moyenne, ainsi qu'un aspect constamment bien entretenu même après les sorties les plus difficiles. La configuration BL...

Informations Techniques :

Indice de charge : 1250Kg Entraxe et déport à confirmer selon le véhicule (Entraxe possible de 114 à 150) Déport avec Ring Beadlock entre -40 et +45 Poids entre 16.5 et 18.1Kg Couleur BRONZE BRILLANT

Référence : ATLAS-BL-BZB-RING-BL-A
Prix : **585,00 € TTC/KIT**

COULEUR PRÉSENTÉE : BRONZE MAT

JANTE ALUMINIUM RENFORCÉE EVO CORSE ATLAS BL BRONZE BRILLANT AVEC RING BEADLOCK CUIVRÉ 9x17"

ATLAS BL est la nouvelle roue de la gamme tout-terrain d'EvoCorse. Il s'agit d'une roue en alliage durable avec un profil en 12 rayons qui se trouve entièrement à l'intérieur de la jante du pneu pour protéger les rayons et les composants mécaniques du gravier et du sable. Le revêtement en poudre à trois couches donne à la roue une résistance à l'usure supérieure à la moyenne, ainsi qu'un aspect constamment bien entretenu même après les sorties les plus difficiles. La configuration BL...

Informations Techniques :

Indice de charge : 1250Kg Entraxe et déport à confirmer selon le véhicule (Entraxe possible de 114 à 150) Déport avec Ring Beadlock entre -40 et +45 Poids entre 16.5 et 18.1Kg Couleur BRONZE BRILLANT

Référence : ATLAS-BL-BZB-RING-BL-G
Prix : **585,00 € TTC/KIT**

COULEUR PRÉSENTÉE : BRONZE MAT

JANTE ALUMINIUM RENFORCÉE EVO CORSE ATLAS BL BRONZE BRILLANT AVEC RING BEADLOCK NOIR 9x17"

ATLAS BL est la nouvelle roue de la gamme tout-terrain d'EvoCorse. Il s'agit d'une roue en alliage durable avec un profil en 12 rayons qui se trouve entièrement à l'intérieur de la jante du pneu pour protéger les rayons et les composants mécaniques du gravier et du sable. Le revêtement en poudre à trois couches donne à la roue une résistance à l'usure supérieure à la moyenne, ainsi qu'un aspect constamment bien entretenu même après les sorties les plus difficiles. La configuration BL...

Informations Techniques :

Indice de charge : 1250Kg Entraxe et déport à confirmer selon le véhicule (Entraxe possible de 114 à 150) Déport avec Ring Beadlock entre -40 et +45 Poids entre 16.5 et 18.1Kg Couleur BRONZE BRILLANT

Référence : ATLAS-BL-BZB-RING-BL-B
Prix : **585,00 € TTC/KIT**

COULEUR PRÉSENTÉE : ANTHRACITE

JANTE ALUMINIUM RENFORCÉE EVO CORSE ATLAS BL BRONZE MAT AVEC RING BEADLOCK ALUMINIUM 9x17"

ATLAS BL est la nouvelle roue de la gamme tout-terrain d'EvoCorse. Il s'agit d'une roue en alliage durable avec un profil en 12 rayons qui se trouve entièrement à l'intérieur de la jante du pneu pour protéger les rayons et les composants mécaniques du gravier et du sable. Le revêtement en poudre à trois couches donne à la roue une résistance à l'usure supérieure à la moyenne, ainsi qu'un aspect constamment bien entretenu même après les sorties les plus difficiles. La configuration BL...

Informations Techniques :

Indice de charge : 1250Kg Entraxe et déport à confirmer selon le véhicule (Entraxe possible de 114 à 150) Déport avec Ring Beadlock entre -40 et +45 Poids entre 16.5 et 18.1Kg Couleur BRONZE MAT

Référence : ATLAS-BL-BZM-RING-GL-A
Prix : **585,00 € TTC/KIT**

JANTE ALUMINIUM RENFORCÉE EVO CORSE ATLAS BL BRONZE MAT AVEC RING BEADLOCK CUIVRÉ 9x17"

ATLAS BL est la nouvelle roue de la gamme tout-terrain d'EvoCorse. Il s'agit d'une roue en alliage durable avec un profil en 12 rayons qui se trouve entièrement à l'intérieur de la jante du pneu pour protéger les rayons et les composants mécaniques du gravier et du sable. Le revêtement en poudre à trois couches donne à la roue une résistance à l'usure supérieure à la moyenne, ainsi qu'un aspect constamment bien entretenu même après les sorties les plus difficiles. La configuration BL...

Informations Techniques :

Indice de charge : 1250Kg Entraxe et déport à confirmer selon le véhicule (Entraxe possible de 114 à 150) Déport avec Ring Beadlock entre -40 et +45 Poids entre 16.5 et 18.1Kg Couleur BRONZE MAT

Référence : ATLAS-BL-BZM-RING-GL-G
Prix : **585,00 € TTC/KIT**

JANTE ALUMINIUM RENFORCÉE EVO CORSE ATLAS BL BRONZE MAT AVEC RING BEADLOCK NOIR 9x17"

ATLAS BL est la nouvelle roue de la gamme tout-terrain d'EvoCorse. Il s'agit d'une roue en alliage durable avec un profil en 12 rayons qui se trouve entièrement à l'intérieur de la jante du pneu pour protéger les rayons et les composants mécaniques du gravier et du sable. Le revêtement en poudre à trois couches donne à la roue une résistance à l'usure supérieure à la moyenne, ainsi qu'un aspect constamment bien entretenu même après les sorties les plus difficiles. La configuration BL...

Informations Techniques :

Indice de charge : 1250Kg Entraxe et déport à confirmer selon le véhicule (Entraxe possible de 114 à 150) Déport avec Ring Beadlock entre -40 et +45 Poids entre 16.5 et 18.1Kg Couleur BRONZE MAT

Référence : ATLAS-BL-BZM-RING-GL-B
Prix : **585,00 € TTC/KIT**

JANTE ALUMINIUM RENFORCÉE EVO CORSE ATLAS BL NOIR BRILLANT AVEC RING BEADLOCK ALUMINIUM 9x17"

ATLAS BL est la nouvelle roue de la gamme tout-terrain d'EvoCorse. Il s'agit d'une roue en alliage durable avec un profil en 12 rayons qui se trouve entièrement à l'intérieur de la jante du pneu pour protéger les rayons et les composants mécaniques du gravier et du sable. Le revêtement en poudre à trois couches donne à la roue une résistance à l'usure supérieure à la moyenne, ainsi qu'un aspect constamment bien entretenu même après les sorties les plus difficiles. La configuration BL...

Informations Techniques :

Indice de charge : 1250Kg Entraxe et déport à confirmer selon le véhicule (Entraxe possible de 114 à 150) Déport avec Ring Beadlock entre -40 et +45 Poids entre 16.5 et 18.1Kg Couleur NOIR BRILLANT

Référence : ATLAS-BL-BB-RING-BL-A
Prix : **585,00 € TTC/KIT**

JANTE ALUMINIUM RENFORCÉE EVO CORSE ATLAS BL NOIR BRILLANT AVEC RING BEADLOCK CUIVRÉ 9x17"

ATLAS BL est la nouvelle roue de la gamme tout-terrain d'EvoCorse. Il s'agit d'une roue en alliage durable avec un profil en 12 rayons qui se trouve entièrement à l'intérieur de la jante du pneu pour protéger les rayons et les composants mécaniques du gravier et du sable. Le revêtement en poudre à trois couches donne à la roue une résistance à l'usure supérieure à la moyenne, ainsi qu'un aspect constamment bien entretenu même après les sorties les plus difficiles. La configuration BL...

Informations Techniques :

Indice de charge : 1250Kg Entraxe et déport à confirmer selon le véhicule (Entraxe possible de 114 à 150) Déport avec Ring Beadlock entre -40 et +45 Poids entre 16.5 et 18.1Kg Couleur NOIR BRILLANT

Référence : ATLAS-BL-BB-RING-BL-G
Prix : **585,00 € TTC/KIT**

JANTE ALUMINIUM RENFORCÉE EVO CORSE ATLAS BL NOIR BRILLANT AVEC RING BEADLOCK NOIR 9x17"

ATLAS BL est la nouvelle roue de la gamme tout-terrain d'EvoCorse. Il s'agit d'une roue en alliage durable avec un profil en 12 rayons qui se trouve entièrement à l'intérieur de la jante du pneu pour protéger les rayons et les composants mécaniques du gravier et du sable. Le revêtement en poudre à trois couches donne à la roue une résistance à l'usure supérieure à la moyenne, ainsi qu'un aspect constamment bien entretenu même après les sorties les plus difficiles. La configuration BL...

Informations Techniques :

Indice de charge : 1250Kg Entraxe et déport à confirmer selon le véhicule (Entraxe possible de 114 à 150) Déport avec Ring Beadlock entre -40 et +45 Poids entre 16.5 et 18.1Kg Couleur NOIR BRILLANT

Référence : ATLAS-BL-BB-RING-BL-B
Prix : **585,00 € TTC/KIT**

JANTE ALUMINIUM RENFORCÉE EVO CORSE ATLAS BL NOIR MAT AVEC RING BEADLOCK ALUMINIUM 9x17"

ATLAS BL est la nouvelle roue de la gamme tout-terrain d'EvoCorse. Il s'agit d'une roue en alliage durable avec un profil en 12 rayons qui se trouve entièrement à l'intérieur de la jante du pneu pour protéger les rayons et les composants mécaniques du gravier et du sable. Le revêtement en poudre à trois couches donne à la roue une résistance à l'usure supérieure à la moyenne, ainsi qu'un aspect constamment bien entretenu même après les sorties les plus difficiles. La configuration BL...

Informations Techniques :

Indice de charge : 1250Kg Entraxe et déport à confirmer selon le véhicule (Entraxe possible de 114 à 150) Déport avec Ring Beadlock entre -40 et +45 Poids entre 16.5 et 18.1Kg Couleur NOIR MAT

Référence : ATLAS-BL-BM-RING-BL-A
Prix : **573,00 € TTC/KIT**

JANTE ALUMINIUM RENFORCÉE EVO CORSE ATLAS BL NOIR MAT AVEC RING BEADLOCK CUIVRÉ 9x17"

ATLAS BL est la nouvelle roue de la gamme tout-terrain d'EvoCorse. Il s'agit d'une roue en alliage durable avec un profil en 12 rayons qui se trouve entièrement à l'intérieur de la jante du pneu pour protéger les rayons et les composants mécaniques du gravier et du sable. Le revêtement en poudre à trois couches donne à la roue une résistance à l'usure supérieure à la moyenne, ainsi qu'un aspect constamment bien entretenu même après les sorties les plus difficiles. La configuration BL...

Informations Techniques :

Indice de charge : 1250Kg Entraxe et déport à confirmer selon le véhicule (Entraxe possible de 114 à 150) Déport avec Ring Beadlock entre -40 et +45 Poids entre 16.5 et 18.1Kg Couleur NOIR MAT

Référence : ATLAS-BL-BM-RING-BL-G
Prix : **573,00 € TTC/KIT**

JANTE ALUMINIUM RENFORCÉE EVO CORSE ATLAS BL NOIR MAT AVEC RING BEADLOCK NOIR 9x17"

ATLAS BL est la nouvelle roue de la gamme tout-terrain d'EvoCorse. Il s'agit d'une roue en alliage durable avec un profil en 12 rayons qui se trouve entièrement à l'intérieur de la jante du pneu pour protéger les rayons et les composants mécaniques du gravier et du sable. Le revêtement en poudre à trois couches donne à la roue une résistance à l'usure supérieure à la moyenne, ainsi qu'un aspect constamment bien entretenu même après les sorties les plus difficiles. La configuration BL...

Informations Techniques :

Indice de charge : 1250Kg Entraxe et déport à confirmer selon le véhicule (Entraxe possible de 114 à 150) Déport avec Ring Beadlock entre -40 et +45 Poids entre 16.5 et 18.1Kg Couleur NOIR MAT

Référence : ATLAS-BL-BM-RING-BL-B
Prix : **573,00 € TTC/KIT**

COULEUR PRÉSENTÉE : ANTHRACITE

JANTE ALUMINIUM RENFORCÉE EVO CORSE ATLAS BL OR AVEC RING BEADLOCK ALUMINIUM 9x17"

ATLAS BL est la nouvelle roue de la gamme tout-terrain d'EvoCorse. Il s'agit d'une roue en alliage durable avec un profil en 12 rayons qui se trouve entièrement à l'intérieur de la jante du pneu pour protéger les rayons et les composants mécaniques du gravier et du sable. Le revêtement en poudre à trois couches donne à la roue une résistance à l'usure supérieure à la moyenne, ainsi qu'un aspect constamment bien entretenu même après les sorties les plus difficiles. La configuration BL...

Informations Techniques :

Indice de charge : 1250Kg Entraxe et déport à confirmer selon le véhicule (Entraxe possible de 114 à 150) Déport avec Ring Beadlock entre -40 et +45 Poids entre 16.5 et 18.1Kg Couleur OR

Référence : ATLAS-BL-OR-RING-BL-A
Prix : **585,00 € TTC/KIT**

COULEUR PRÉSENTÉE : BRONZE MAT

JANTE ALUMINIUM RENFORCÉE EVO CORSE ATLAS BL OR AVEC RING BEADLOCK CUIVRÉ 9x17"

ATLAS BL est la nouvelle roue de la gamme tout-terrain d'EvoCorse. Il s'agit d'une roue en alliage durable avec un profil en 12 rayons qui se trouve entièrement à l'intérieur de la jante du pneu pour protéger les rayons et les composants mécaniques du gravier et du sable. Le revêtement en poudre à trois couches donne à la roue une résistance à l'usure supérieure à la moyenne, ainsi qu'un aspect constamment bien entretenu même après les sorties les plus difficiles. La configuration BL...

Informations Techniques :

Indice de charge : 1250Kg Entraxe et déport à confirmer selon le véhicule (Entraxe possible de 114 à 150) Déport avec Ring Beadlock entre -40 et +45 Poids entre 16.5 et 18.1Kg Couleur OR

Référence : ATLAS-BL-OR-RING-BL-G
Prix : **585,00 € TTC/KIT**

COULEUR PRÉSENTÉE : BRONZE MAT

JANTE ALUMINIUM RENFORCÉE EVO CORSE ATLAS BL OR AVEC RING BEADLOCK NOIR 9x17"

ATLAS BL est la nouvelle roue de la gamme tout-terrain d'EvoCorse. Il s'agit d'une roue en alliage durable avec un profil en 12 rayons qui se trouve entièrement à l'intérieur de la jante du pneu pour protéger les rayons et les composants mécaniques du gravier et du sable. Le revêtement en poudre à trois couches donne à la roue une résistance à l'usure supérieure à la moyenne, ainsi qu'un aspect constamment bien entretenu même après les sorties les plus difficiles. La configuration BL...

Informations Techniques :

Indice de charge : 1250Kg Entraxe et déport à confirmer selon le véhicule (Entraxe possible de 114 à 150) Déport avec Ring Beadlock entre -40 et +45 Poids entre 16.5 et 18.1Kg Couleur OR

Référence : ATLAS-BL-OR-RING-BL-B
Prix : **585,00 € TTC/KIT**

COULEUR PRÉSENTÉE : ANTHRACITE

JANTE ALUMINIUM RENFORCÉE EVO CORSE ATLAS BL SILVER AVEC RING BEADLOCK ALUMINIUM 9x17"

ATLAS BL est la nouvelle JANTE de la gamme tout-terrain d'EvoCorse. Il s'agit d'une JANTE en alliage durable avec un profil en 12 rayons qui se trouve entièrement à l'intérieur de la jante du pneu pour protéger les rayons et les composants mécaniques du gravier et du sable. Le revêtement en poudre à trois couches donne à la roue une résistance à l'usure supérieure à la moyenne, ainsi qu'un aspect constamment bien entretenu même après les sorties les plus difficiles. La configuration BL...

Informations Techniques :

Indice de charge : 1250Kg Entraxe et déport à confirmer selon le véhicule (Entraxe possible de 114 à 150) Déport avec Ring Beadlock entre -40 et +45 Poids entre 16.5 et 18.1Kg Couleur SILVER

Référence : ATLAS-BL-SI-RING-BL-A
Prix : **585,00 € TTC/KIT**

JANTE ALUMINIUM RENFORCÉE EVO CORSE ATLAS BL SILVER AVEC RING BEADLOCK CUIVRÉ 9x17"

ATLAS BL est la nouvelle JANTE de la gamme tout-terrain d'EvoCorse. Il s'agit d'une JANTE en alliage durable avec un profil en 12 rayons qui se trouve entièrement à l'intérieur de la jante du pneu pour protéger les rayons et les composants mécaniques du gravier et du sable. Le revêtement en poudre à trois couches donne à la roue une résistance à l'usure supérieure à la moyenne, ainsi qu'un aspect constamment bien entretenu même après les sorties les plus difficiles. La configuration BL...

Informations Techniques :

Indice de charge : 1250Kg Entraxe et déport à confirmer selon le véhicule (Entraxe possible de 114 à 150) Déport avec Ring Beadlock entre -40 et +45 Poids entre 16.5 et 18.1Kg Couleur SILVER

Référence : ATLAS-BL-SI-RING-BL-G
Prix : **585,00 € TTC/KIT**

JANTE ALUMINIUM RENFORCÉE EVO CORSE ATLAS BL SILVER AVEC RING BEADLOCK NOIR 9x17"

ATLAS BL est la nouvelle JANTE de la gamme tout-terrain d'EvoCorse. Il s'agit d'une JANTE en alliage durable avec un profil en 12 rayons qui se trouve entièrement à l'intérieur de la jante du pneu pour protéger les rayons et les composants mécaniques du gravier et du sable. Le revêtement en poudre à trois couches donne à la roue une résistance à l'usure supérieure à la moyenne, ainsi qu'un aspect constamment bien entretenu même après les sorties les plus difficiles. La configuration BL...

Informations Techniques :

Indice de charge : 1250Kg Entraxe et déport à confirmer selon le véhicule (Entraxe possible de 114 à 150) Déport avec Ring Beadlock entre -40 et +45 Poids entre 16.5 et 18.1Kg Couleur SILVER

Référence : ATLAS-BL-SI-RING-BL-B
Prix : **585,00 € TTC/KIT**

ECLAIRAGE & ENERGIE

ACCESSOIRES ÉLECTRIQUES

DOUBLE PORT USB POUR TOYOTA

PRINCIPALES CARACTÉRISTIQUES Rétroéclairage LED bleu La lumière supérieure est active lorsque l'alimentation est allumée La lumière inférieure est active lorsque les lumières du tableau de bord sont allumées L'impression gravée au laser garantit que notre impression ne s'effacera jamais avec l'utilisation. Évalué à 3A sur 12v Excellente conception de correspondance OEM MARQUES TOYOTA COMPATIBLES Toyota RAV4 | 2006 à 2011 Toyota Landcruiser série 200...

Référence : DUALUSB-TOY
Prix : **39,00 € TTC/PIECE**

INTERRUPTEUR ACCESSOIRE ECLAIRAGE BARRE LED POUR TOYOTA

PRINCIPALES CARACTÉRISTIQUES Rétroéclairage LED bleu La lumière supérieure est active lorsque l'alimentation est allumée La lumière inférieure est active lorsque les lumières du tableau de bord sont allumées L'impression gravée au laser garantit que notre impression ne s'effacera jamais avec l'utilisation. Évalué à 3A sur 12v Excellente conception de correspondance OEM Voltmètre USB de type court - Courant de sortie: 2,5a+ Double USB de type court - Courant...

Référence : SHORT-TOY-BAR
Prix : **39,00 € TTC/PIECE**

INTERRUPTEUR ACCESSOIRE ECLAIRAGE POUR TOYOTA

PRINCIPALES CARACTÉRISTIQUES Rétroéclairage LED bleu La lumière supérieure est active lorsque l'alimentation est allumée La lumière inférieure est active lorsque les lumières du tableau de bord sont allumées L'impression gravée au laser garantit que notre impression ne s'effacera jamais avec l'utilisation. Évalué à 3A sur 12v Excellente conception de correspondance OEM Voltmètre USB de type court - Courant de sortie: 2,5a+ Double USB de type court - Courant...

Référence : SHORT-TOY-RGHT
Prix : **39,00 € TTC/PIECE**

145 RUE DE L'ÎLE NAPOLÉON
68100 MULHOUSE
TÉL: +33 (0)3 89 61 90 88 / FAX: +33 (0)3 89 61 70 67
E-MAIL : vpc@equip-RAID.FR

Magasin ouvert le lundi de 14h à 18h,
du mardi au vendredi de 9H à 12h et de 14h à 18h
et le samedi de 9h à 12h

Prix valables du 01/08/2025 au 31/08/2025
TVA 20% incluse
Document non contractuel (ref : cat_VDJ2004.5TDV82008-2018_08_2025)
Photos non contractuelles

INTERRUPTEUR ACCESSOIRE FEUX DE RECUL POUR TOYOTA

PRINCIPALES CARACTÉRISTIQUES Rétroéclairage LED bleu La lumière supérieure est active lorsque l'alimentation est allumée La lumière inférieure est active lorsque les lumières du tableau de bord sont allumées L'impression gravée au laser garantit que notre impression ne s'effacera jamais avec l'utilisation. Évalué à 3A sur 12v Excellente conception de correspondance OEM Voltmètre USB de type court - Courant de sortie: 2,5a+ Double USB de type court - Courant...

Référence : SHORT-TOY-REAR
Prix : **39,00 € TTC/PIECE**

INTERRUPTEUR ACCESSOIRE TREUIL POUR TOYOTA

PRINCIPALES CARACTÉRISTIQUES Rétroéclairage LED bleu La lumière supérieure est active lorsque l'alimentation est allumée La lumière inférieure est active lorsque les lumières du tableau de bord sont allumées L'impression gravée au laser garantit que notre impression ne s'effacera jamais avec l'utilisation. Évalué à 3A sur 12v Excellente conception de correspondance OEM Voltmètre USB de type court - Courant de sortie: 2,5a+ Double USB de type court - Courant...

Référence : SHORT-TOY-WNCH
Prix : **39,00 € TTC/PIECE**

INTERFACE LINX ARB

KIT DE MONTAGE VEHICULE POUR INTERFACE ARB LINX - KIT 2

Kit de montage permettent de positionner l'écran mobile LINX de manière pratique et discrète à la portée du conducteur, offrant ainsi une vue dégagée sur la route. Kit spécifique aux véhicules suivants: Toyota VDJ200

Référence : 7450110
Prix : **34,00 € TTC/KIT**

KIT D'ÉCLAIRAGE SPÉCIFIQUE VÉHICULE

KIT ECLAIRAGE LED LAZER LONGUE PORTEE TRIPLE-R4 Gen2 AVEC INTEGRATION A LA CALANDRE POUR TOYOTA LAND CRUISER SERIE 20 (2015+)

Kit calandre Toyota Land Cruiser Série 20 (2015+) Rien n'est plus synonyme de longévité et de fiabilité que le HILUX, le LANDCRUISER et le RAV4, et il en va de même pour nos kits d'intégration de calandre sur mesure. Un design exceptionnel, des performances supérieures et une qualité de fabrication garantissant des années d'utilisation sans problème. La gamme est complétée par des solutions de montage sur le toit. Ce qui est inclus : - x2 feux LED Haute Performance Triple-R...

Informations Techniques :

DONNEES POUR 1xTriple-R 750 Gamme: Triple-R Gen2 Voltage: 9-32V Poids: 1 kg Durée de vie des LEDs: 50,000 heures Puissance lumineuse: 4620 Lm Température de couleur: 5000K Nombre de LEDs: 4 Consommation: 45 Watts Ampérage: 3.1 Amps Certification ECE: ECE R112 DONNEE PHOTOMETRIQUE Angle de faisceau horizontal: 19° 0.25 lx: 866 metres 0.50 lx: 612 metres 1 lx: 433 metres 3 lx: 250 metres

Référence : LAGK-LC200-G2-01K
Prix : **726,00 € TTC/KIT**

KIT ECLAIRAGE LED LAZER LONGUE PORTEE TRIPLE-R4 Gen2 ELITE AVEC INTEGRATION A LA CALANDRE POUR TOYOTA LAND CRUISER SERIE 20 (2015+)

Kit calandre Toyota Land Cruiser Série 20 (2015+) Rien n'est plus synonyme de longévité et de fiabilité que le HILUX, le LANDCRUISER et le RAV4, et il en va de même pour nos kits d'intégration de calandre sur mesure. Un design exceptionnel, des performances supérieures et une qualité de fabrication garantissant des années d'utilisation sans problème. La gamme est complétée par des solutions de montage sur le toit. Ce qui est inclus : - x2 feux LED Haute Performance Triple-R 750...

Informations Techniques :

DONNEES POUR 1xTriple-R 750 ELITE Gamme: Triple-R Gen2 Voltage: 9-32V Poids: 1 kg Durée de vie des LEDs: 50,000 heures Puissance lumineuse: 5068 Lm Température de couleur: 5000K Nombre de LEDs: 4 Consommation: 45 Watts Ampérage: 3.1 Amps Certification ECE: ECE R112 DONNEE PHOTOMETRIQUE Angle de faisceau horizontal: 42° 0.25 lx: 1033 metres 0.50 lx: 731 metres 1 lx: 517 metres 3 lx: 298 metres

Référence : LAGK-LC200-EL-G2-01K
Prix : **882,00 € TTC/KIT**

PHARES & LONGUES-PORTÉES

PHARES ET LONGUES-PORTÉES

KIT ECLAIRAGE LED LAZER LONGUE PORTEE TRIPLE-R4 Gen2 AVEC INTEGRATION A LA CALANDRE POUR TOYOTA LAND CRUISER SERIE 20 (2015+)

Kit calandre Toyota Land Cruiser Série 20 (2015+) Rien n'est plus synonyme de longévité et de fiabilité que le HILUX, le LANDCRUISER et le RAV4, et il en va de même pour nos kits d'intégration de calandre sur mesure. Un design exceptionnel, des performances supérieures et une qualité de fabrication garantissant des années d'utilisation sans problème. La gamme est complétée par des solutions de montage sur le toit. Ce qui est inclus : - x2 feux LED Haute Performance Triple-R...

Informations Techniques :

DONNEES POUR 1xTriple-R 750 Gamme: Triple-R Gen2 Voltage: 9-32V Poids: 1 kg Durée de vie des LEDs: 50,000 heures Puissance lumineuse: 4620 Lm Température de couleur: 5000K Nombre de LEDs: 4 Consommation: 45 Watts Ampérage: 3.1 Amps Certification ECE: ECE R112 DONNEE PHOTOMETRIQUE Angle de faisceau horizontal: 19° 0.25 lx: 866 metres 0.50 lx: 612 metres 1 lx: 433 metres 3 lx: 250 metres

Référence : LAGK-LC200-G2-01K
Prix : **726,00 € TTC/KIT**

KIT ECLAIRAGE LED LAZER LONGUE PORTEE TRIPLE-R4 Gen2 ELITE AVEC INTEGRATION A LA CALANDRE POUR TOYOTA LAND CRUISER SERIE 20 (2015+)

Kit calandre Toyota Land Cruiser Série 20 (2015+) Rien n'est plus synonyme de longévité et de fiabilité que le HILUX, le LANDCRUISER et le RAV4, et il en va de même pour nos kits d'intégration de calandre sur mesure. Un design exceptionnel, des performances supérieures et une qualité de fabrication garantissant des années d'utilisation sans problème. La gamme est complétée par des solutions de montage sur le toit. Ce qui est inclus : - x2 feux LED Haute Performance Triple-R 750...

Informations Techniques :

DONNEES POUR 1xTriple-R 750 ELITE Gamme: Triple-R Gen2 Voltage: 9-32V Poids: 1 kg Durée de vie des LEDs: 50,000 heures Puissance lumineuse: 5068 Lm Température de couleur: 5000K Nombre de LEDs: 4 Consommation: 45 Watts Ampérage: 3.1 Amps Certification ECE: ECE R112 DONNEE PHOTOMETRIQUE Angle de faisceau horizontal: 42° 0.25 lx: 1033 metres 0.50 lx: 731 metres 1 lx: 517 metres 3 lx: 298 metres

Référence : LAGK-LC200-EL-G2-01K
Prix : **882,00 € TTC/KIT**

PERFORMANCE & OPTIMISATION

COMPÉTITION

ACCESSOIRES COMPÉTITION

BAVETTES BLANCHE SEMI-RIGIDES 328x498

Vendu à la paire. Bavettes blanches. Dimensions : 345x495mm. Couleur blanche. Epaisseur : 2mm. Silencieuses aux impacts, ne flottent pas avec la vitesse, facile à retailler / adapter.

Référence : ACBA014
Prix : **20,00 € TTC/PAIRE**

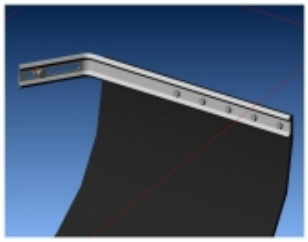

KIT DE MONTAGE BAVETTES

Vendu à la paire. Kit complet pour réaliser avec facilité la fixation sur le véhicule de 2 bavettes grâce à deux équerres zinguées. Kit livré complet avec visserie et notice.

Référence : ACBA113
Prix : **26,00 € TTC/PAIRE**

KIT SANGLES MONTAGE BAVETTES

Vendu à la paire. Kit de sangles grises permettant de relever à volonté les bavettes de votre véhicule. Kit complet pour une paire de bavette : Cames à griffe, sangle, équerres de renfort, visserie, notice.

Référence : ACBA112
Prix : **26,00 € TTC/PAIRE**

ECHAPPEMENTS

EQUIPEMENTS POUR TOYOTA VDJ 200 4.5TD V8 2008-2018

ECHAPPEMENT INOX : SILENCIEUX INTERMEDIAIRE SPORT POUR TOYOTA LAND CRUISER VDJ200 DE 2008-2014 4.5L V8 D4D 286-272HP

Référence : TOYO153
Prix : **1 027,00 € TTC/PIECE**

ECHAPPEMENT INOX : TUBE ARRIERE DIAMETRE 76mm POUR TOYOTA LAND CRUISER VDJ200 DE 2008-2014 4.5L V8 D4D 286-272HP

Référence : TOYO154
Prix : **513,00 € TTC/PIECE**

ECHAPPEMENT INOX : TUBE PRIMAIRE (GAUCHE ET DROITE), DECATALYSEUR ET FILTRE A PARTICULE** POUR TOYOTA LAND CRUISER VDJ200 DE 2013-2014 4.5L V8 D4D 272HP

Référence : TOYO158
Prix : **773,00 € TTC/PIECE**

ECHAPPEMENT INOX : TUBE PRIMAIRE (GAUCHE ET DROITE), DECATALYSEUR** POUR TOYOTA LAND CRUISER VDJ200 DE 2008-2012 4.5L V8 D4D 286HP

Référence : TOYO152
Prix : **457,00 € TTC/PIECE**

145 RUE DE L'ÎLE NAPOLÉON
68100 MULHOUSE
TÉL: +33 (0)3 89 61 90 88 / FAX: +33 (0)3 89 61 70 67
E-MAIL : vpc@equip-RAID.FR

Magasin ouvert le lundi de 14h à 18h,
du mardi au vendredi de 9H à 12h et de 14h à 18h
et le samedi de 9h à 12h

Prix valables du 01/08/2025 au 31/08/2025
TVA 20% incluse
Document non contractuel (ref : cat_VDJ2004.5TDV82008-2018_08_2025)
Photos non contractuelles

EQUIPEMENTS POUR TOYOTA VDJ 200 4.5TD V8 2008-2018

LIGNE ECHAPPEMENT INOX POUR TOYOTA LC 200 V8 TD A PARTIR DE 2013

Spécialiste de l'échappement inox depuis plus de 10 ans, Tecinox étudie, conçoit et fabrique tous les systèmes d'échappement sur mesure et prêt à poser pour les 4x4. Les avantages de la ligne d'échappement Tecinox : Amélioration du rendement des flux de gaz de votre véhicule tout terrain : augmentation du couple moteur. Amélioration de la garde au sol, diminution du poids. Conception INOX : augmente la durée de vie de votre échappement. Ligne...

Référence : ECHAPLC200PH2
Prix : **1 463,00 € TTC/KIT**

LIGNE ECHAPPEMENT INOX POUR TOYOTA LC 200 V8 TD DE 2008 A 2012

Spécialiste de l'échappement inox depuis plus de 10 ans, Tecinox étudie, conçoit et fabrique tous les systèmes d'échappement sur mesure et prêt à poser pour les 4x4. Les avantages de la ligne d'échappement Tecinox : Amélioration du rendement des flux de gaz de votre véhicule tout terrain : augmentation du couple moteur. Amélioration de la garde au sol, diminution du poids. Conception INOX : augmente la durée de vie de votre échappement. Ligne...

Référence : ECHAPLC200
Prix : **1 897,15 € TTC/KIT**

EMBRAYAGE RENFORCÉ

145 RUE DE L'ÎLE NAPOLÉON
68100 MULHOUSE
TÉL: +33 (0)3 89 61 90 88 / FAX: +33 (0)3 89 61 70 67
E-MAIL : vpc@equip-RAID.FR

Magasin ouvert le lundi de 14h à 18h,
du mardi au vendredi de 9H à 12h et de 14h à 18h
et le samedi de 9h à 12h

Prix valables du 01/08/2025 au 31/08/2025
TVA 20% incluse
Document non contractuel (ref : cat_VDJ2004.5TDV82008-2018_08_2025)
Photos non contractuelles

EQUIPEMENTS POUR TOYOTA VDJ 200 4.5TD V8 2008-2018

KIT EMBRAYAGE RENFORCE DOUBLE FRICTION XTREME OUTBACK +25% 1530 NM POUR TOYOTA LAND CRUISER VDJ 2007+

Disque d'embrayage renforcée avec revêtement organique et mécanisme renforcé (avec une pression supérieure). La pédale d'embrayage peut éventuellement devenir sensiblement plus dure (augmentation de tenue 25 %) Utilisation Idéale pour tracter les remorques ou fonctionnement avec une charge spéciale, loisirs, dunes. Présentation du nouveau modèle pour les VDJ de grande puissance. L'Xtreme Outback X-Series adopte une plaque de pression auto-ajustable avec une force de serrage insensée de...

Informations Techniques :

PLAQUE DE PRESSION À FORCE DE SERRAGE DE 1600 KG AVEC TECHNOLOGIE AUTO-AJUSTABLE CAPACITÉ DE COUPLE MAXIMUM - 1530 NM CAPACITÉ DE COUPLE RECOMMANDÉE (INCLUANT LE FACTEUR DE SÉCURITÉ) - 1225 NM DISQUE DE FRICTION EXTRA RÉSISTANT AVEC GARNITURES EN ACIER POUR UNE RÉSISTANCE MAXIMALE VOLANT D'INERTIE DE PRÉCISION FABRIQUÉ À PARTIR D'ACIER S45 DE LA PLUS HAUTE QUALITÉ CYLINDRE ESCLAVE CONÇU SUR MESURE POUR UNE HAUTEUR D'ENGAGEMENT DE PÉDALE OPTIMALE

Référence : KTY29590-1DX
Prix : **2 027,00 € TTC/KIT**

KIT EMBRAYAGE RENFORCE XTREME OUTBACK +20% 590 NM POUR TOYOTA VDJ 200

Disque d'embrayage renforcée avec revêtement organique et mécanisme renforcé (avec une pression supérieure). La pédale d'embrayage peut éventuellement devenir sensiblement plus dure (augmentation de tenue 20 %). Utilisation Idéale pour tracter les remorques ou fonctionnement avec une charge spéciale, loisirs, dunes. Kit complet : Disque d'embrayage mécanisme butée roulement. Kit adapté pour les véhicules suivants : TOYOTA VDJ 200 diesel Dimensions : 300 x 14 x 32...

Référence : KTY30019-1A
Prix : **877,00 € TTC/KIT**

145 RUE DE L'ÎLE NAPOLÉON
68100 MULHOUSE
TÉL: +33 (0)3 89 61 90 88 / FAX: +33 (0)3 89 61 70 67
E-MAIL : vpc@equip-RAID.FR

Magasin ouvert le lundi de 14h à 18h,
du mardi au vendredi de 9H à 12h et de 14h à 18h
et le samedi de 9h à 12h

Prix valables du 01/08/2025 au 31/08/2025
TVA 20% incluse
Document non contractuel (ref : cat_VDJ2004.5TDV82008-2018_08_2025)
Photos non contractuelles

KIT EMBRAYAGE XTREME OUTBACK +25% 1080 NM POUR TOYOTA LAND CRUISER VDJ 2007+

Disque d'embrayage renforcée avec revêtement organique et mécanisme renforcé (avec une pression supérieure). La pédale d'embrayage peut éventuellement devenir sensiblement plus dure (augmentation de tenue 25 %) Utilisation Idéale pour tracter les remorques ou fonctionnement avec une charge spéciale, loisirs, dunes. Présentation du nouveau modèle pour les VDJ de grande puissance. L'Xtreme Outback X-Series adopte une plaque de pression auto-ajustable avec une force de serrage insensée de...

Informations Techniques :

PLAQUE DE PRESSION À FORCE DE SERRAGE DE 1600 KG AVEC TECHNOLOGIE AUTO-AJUSTABLE CAPACITÉ DE COUPLE MAXIMUM - 1080 NMCAPACITÉ DE COUPLE RECOMMANDÉE (INCLUANT LE FACTEUR DE SÉCURITÉ) - 870 NM DISQUE DE FRICTION EXTRA RÉSISTANT AVEC GARNITURES EN ACIER POUR UNE RÉSISTANCE MAXIMALE VOLANT D'INERTIE DE PRÉCISION FABRIQUÉ À PARTIR D'ACIER S45 DE LA PLUS HAUTE QUALITÉ CYLINDRE ESCLAVE CONÇU SUR MESURE POUR UNE HAUTEUR D'ENGAGEMENT DE PÉDALE OPTIMALE

Référence : KTY29590-1TX
Prix : **1 926,00 € TTC/KIT**

FREINAGE RENFORCÉ

DISQUE DE FREIN RENFORCÉ

DISQUE DE FREIN ARRIERE PERCE / RAINURE TERRAIN TAMER

DISQUE DE FREIN : - Percé / rainuré - Modèle réversible (se monte à gauche ou à droite) - Finition améliorant l'évacuation des impuretés - Offre un meilleur refroidissement permettant une plus grande endurance lors des freinages intensifs Véhicules : TOYOTA LANDCRUISER UZJ200 A PARTIR DE 09/2007 TOYOTA LANDCRUISER VDJ200 A PARTIR DE 09/2007

Référence : 42431-60290HP
Prix : **159,00 € TTC/PIECE**

EQUIPEMENTS POUR TOYOTA VDJ 200 4.5TD V8 2008-2018

DISQUE DE FREIN AVANT PERCE / RAINURE TERRAIN TAMER

DISQUE DE FREIN : - Percé / rainuré - Modèle réversible (se monte à gauche ou à droite) - Finition améliorant l'évacuation des impuretés - Offre un meilleur refroidissement permettant une plus grande endurance lors des freinages intensifs Véhicules : TOYOTA LANDCRUISER GRJ200 TOYOTA LANDCRUISER URJ200 A PARTIR DE 08/2015 TOYOTA LANDCRUISER VDJ200 A PARTIR DE 08/2015

Référence : 43512-60210HP
Prix : **181,00 € TTC/PIECE**

DISQUE DE FREIN AVANT PERCE / RAINURE TERRAIN TAMER

DISQUE DE FREIN : - Percé / rainuré - Modèle réversible (se monte à gauche ou à droite) - Finition améliorant l'évacuation des impuretés - Offre un meilleur refroidissement permettant une plus grande endurance lors des freinages intensifs Véhicules : TOYOTA LANDCRUISER GRJ200 A PARTIR DE 09/2007 TOYOTA LANDCRUISER URJ200 A PARTIR DE 09/2007 TOYOTA LANDCRUISER UZJ200 A PARTIR DE 09/2007 TOYOTA LANDCRUISER VDJ200 A PARTIR DE 09/2007

Référence : 43512-60180HP
Prix : **159,00 € TTC/PIECE**

DISQUES ARRIERE DBA STREET SERIES T2 345MM POUR TOYOTA VDJ 200

DBA a breveté son système de ventilation des disques "kangaroo Paw" ou Patte de Kangourou. Ce système permet une ventilation beaucoup plus efficace pour maintenir les disques aux températures les plus basses lors d'une utilisation intensive. L'utilisation du Kangaroo Paw en lieu et place des systèmes conventionnels à colonnes ou parois permet d'augmenter l'efficacité du refroidissement en comparaison avec la plupart des autres disques ventilés. Ce système réduit grandement le risque de...

Informations Techniques :

Diamètre extérieur : 345 mm Diamètre intérieur : 112 mm Epaisseur : 18 mm REFERENCE COMPATIBLE: LEXUS 4243160290 TOYOTA 424310C011 APEC braking DSK2729 BOSCH 0986479R32 BREMBO 09A96711 CAR 1421503 COMLINE ADC2502V DELPHI BG4275 FERODO DDF17991 Hella 8DD355116331 HELLA...

Référence : DBA2723S
Prix : **352,00 € TTC/PAIRE**

145 RUE DE L'ÎLE NAPOLÉON
68100 MULHOUSE
TÉL: +33 (0)3 89 61 90 88 / FAX: +33 (0)3 89 61 70 67
E-MAIL : vpc@equip-RAID.FR

Magasin ouvert le lundi de 14h à 18h,
du mardi au vendredi de 9H à 12h et de 14h à 18h
et le samedi de 9h à 12h

DISQUES ARRIERE PERCES RAINURES VENTILES DBA GOLD POUR TOYOTA LANDCRUISER 200 V8 A PARTIR DE 2008

Les disques de freins rainurés percés DBA garantissent un freinage optimal et constant. Le perçage assure une ventilation efficace même en condition d'utilisation sévère (véhicule chargé utilisé en Raid par exemple), tandis que le rainurage permet de nettoyer disques et plaquettes pour un freinage toujours efficace quelque soient les conditions de roulage (boue, sable...). Le complément indispensable de toute préparation tout-terrain sérieuse.

Informations Techniques :

Pour Toyota VDJ 200 Diamètre : 345 mm

Référence : DBA42723XS
Prix : **500,00 € TTC/PAIRE**

DISQUES ARRIERES DBA 4000 SERIES T3 345MM POUR TOYOTA VDJ200

DBA a breveté son système de ventilation des disques "kangaroo Paw" ou Patte de Kangourou. Ce système permet une ventilation beaucoup plus efficace pour maintenir les disques aux températures les plus basses lors d'une utilisation intensive. L'utilisation du Kangaroo Paw en lieu et place des systèmes conventionnels à colonnes ou parois permet d'augmenter l'efficacité du refroidissement en comparaison avec la plupart des autres disques ventilés. Ce système réduit grandement le risque de...

Informations Techniques :

Diamètre extérieur : 345 mm Diamètre intérieur : 112 mm Epaisseur : 18 mm REFERENCE COMPATIBLE : EXUS 4243160290 TOYOTA 424310C011 APEC braking DSK2729 BOSCH 0986479R32 BREMBO 09A96711 CAR 1421503 COMLINE ADC2502V DELPHI BG4275 FERODO DDF17991 Hella 8DD355116331 HELLA...

Référence : DBA42723S
Prix : **463,00 € TTC/PAIRE**

EQUIPEMENTS POUR TOYOTA VDJ 200 4.5TD V8 2008-2018

DISQUES AVANT DBA 4000 SERIES T3 340MM POUR TOYOTA VDJ200

DBA a breveté son système de ventilation des disques "kangaroo Paw" ou Patte de Kangourou. Ce système permet une ventilation beaucoup plus efficace pour maintenir les disques aux températures les plus basses lors d'une utilisation intensive. L'utilisation du Kangaroo Paw en lieu et place des systèmes conventionnels à colonnes ou parois permet d'augmenter l'efficacité du refroidissement en comparaison avec la plupart des autres disques ventilés. Ce système réduit grandement le risque de...

Informations Techniques :

Diamètre extérieur : 340 mm Diamètre intérieur : 112 mm Epaisseur : 32 mm REFERENCE COMPATIBLE : TOYOTA 4351260180 A.B.S. 17983 A.B.S. 17983OE ABE C32184ABE AP 25226 AP 25226V APEC braking DSK2728 ASHIKA 60022011 ASHUKI T60345 BLUE PRINT ADT343260 BORG & BECK BBD6003S BORG &...

Référence : DBA42722S
Prix : **463,00 € TTC/PAIRE**

DISQUES AVANT DBA STREET SERIES T2 340MM POUR TOYOTA VDJ 200

DBA a breveté son système de ventilation des disques "kangaroo Paw" ou Patte de Kangourou. Ce système permet une ventilation beaucoup plus efficace pour maintenir les disques aux températures les plus basses lors d'une utilisation intensive. L'utilisation du Kangaroo Paw en lieu et place des systèmes conventionnels à colonnes ou parois permet d'augmenter l'efficacité du refroidissement en comparaison avec la plupart des autres disques ventilés. Ce système réduit grandement le risque de...

Informations Techniques :

Diamètre extérieur : 340 mm Diamètre intérieur : 112 mm Epaisseur : 32 mm REFERENCE COMPATIBLE: MAGNETI...

Référence : DBA2722S
Prix : **352,00 € TTC/PAIRE**

145 RUE DE L'ÎLE NAPOLÉON
68100 MULHOUSE
TÉL: +33 (0)3 89 61 90 88 / FAX: +33 (0)3 89 61 70 67
E-MAIL : vpc@equip-RAID.FR

Magasin ouvert le lundi de 14h à 18h,
du mardi au vendredi de 9H à 12h et de 14h à 18h
et le samedi de 9h à 12h

Prix valables du 01/08/2025 au 31/08/2025
TVA 20% incluse
Document non contractuel (ref : cat_VDJ2004.5TDV82008-2018_08_2025)
Photos non contractuelles

DISQUES AVANT PERCES RAINURES VENTILES DBA GOLD POUR TOYOTA VDJ 200

Les disques de freins rainurés percés DBA garantissent un freinage optimal et constant. Le perçage assure une ventilation efficace même en condition d'utilisation sévère (véhicule chargé utilisé en Raid par exemple), tandis que le rainurage permet de nettoyer disques et plaquettes pour un freinage toujours efficace quelque soient les conditions de roulage (boue, sable...). Le complément indispensable de toute préparation tout-terrain sérieuse.

Informations Techniques :

Pour les véhicules suivants : - Toyota Landcruiser 200 V8 à partir de 2008. Diamètre : 340 mm

Référence : DBA42722XS
Prix : **500,00 € TTC/PAIRE**

KIT COMBO DBA : DISQUES ARRIERE STREET SERIES T2 340MM + JEU PLAQUETTES DE FREIN ARRIERE STREET PERFORMANCE POUR TOYOTA VDJ 200

kit combo DBA comprenant : - une paire de disques ARRIERE STREET SERIES T2 340MM DBA - un jeu de plaquettes de frein ARRIERE STREET PERFORMANCE DBA DISQUES DE FREIN DBA a breveté son système de ventilation des disques "kangaroo Paw" ou Patte de Kangourou. Ce système permet une ventilation beaucoup plus efficace pour maintenir les disques aux températures les plus basses lors d'une utilisation intensive. L'utilisation du Kangaroo Paw en lieu et place des systèmes conventionnels à colonnes...

Informations Techniques :

DISQUES DE FREIN Diamètre extérieur : 345 mm Diamètre intérieur : 112 mm Epaisseur : 18 mm REFERENCE COMPATIBLE: LEXUS 4243160290 TOYOTA 424310C011 APEC braking DSK2729 BOSCH 0986479R32 BREMBO 09A96711 CAR 1421503 COMLINE ADC2502V DELPHI BG4275 FERODO DDF17991 Hella 8DD355116331 HELLA...

Référence : DBA2723S-1857SP
Prix : **433,00 € TTC/KIT**

KIT COMBO DBA : DISQUES ARRIERES 4000 SERIES T3 345MM + JEU PLAQUETTES DE FREIN ARRIERE XTREM PERFORMANCE POUR TOYOTA VDJ200

kit combo DBA comprenant : - une paire de disques ARRIERE 4000 SERIES T3 DBA 345MM - un jeu de plaquettes de frein ARRIERE XTREM PERFORMANCE DBA DISQUES DE FREIN DBA a breveté son système de ventilation des disques "kangaroo Paw" ou Patte de Kangourou. Ce système permet une ventilation beaucoup plus efficace pour maintenir les disques aux températures les plus basses lors d'une utilisation intensive. L'utilisation du Kangaroo Paw en lieu et place des systèmes conventionnels à colonnes ou...

Informations Techniques :

DISQUES DE FREIN Diamètre extérieur : 345 mm Diamètre intérieur : 112 mm Epaisseur : 18 mm REFERENCE COMPATIBLE : EXUS 4243160290 TOYOTA 424310C011 APEC braking DSK2729 BOSCH 0986479R32 BREMBO 09A96711 CAR 1421503 COMLINE ADC2502V DELPHI BG4275 FERODO DDF17991 Hella 8DD355116331 HELLA...

Référence : DBA42723S-1857XP
Prix : **581,00 € TTC/KIT**

KIT COMBO DBA : DISQUES AVANT 4000 SERIES T3 340MM + JEU PLAQUETTES DE FREIN AVANT XTREM PERFORMANCE POUR TOYOTA VDJ200

kit combo DBA comprenant : - une paire de disques AVANT 4000 SERIES T3 DBA 340MM - un jeu de plaquettes de frein AVANT XTREM PERFORMANCE DBA DISQUES DE FREIN DBA a breveté son système de ventilation des disques "kangaroo Paw" ou Patte de Kangourou. Ce système permet une ventilation beaucoup plus efficace pour maintenir les disques aux températures les plus basses lors d'une utilisation intensive. L'utilisation du Kangaroo Paw en lieu et place des systèmes conventionnels à colonnes ou...

Informations Techniques :

DISQUES DE FREIN Diamètre extérieur : 340 mm Diamètre intérieur : 112 mm Epaisseur : 32 mm REFERENCE COMPATIBLE : TOYOTA 4351260180 A.B.S. 17983 A.B.S. 17983OE ABE C32184ABE AP 25226 AP 25226V APEC braking DSK2728 ASHIKA 60022011 ASHUKI T60345 BLUE PRINT ADT343260 BORG & BECK BBD6003S BORG &...

Référence : DBA42722S-1838XP
Prix : **583,00 € TTC/KIT**

EQUIPEMENTS POUR TOYOTA VDJ 200 4.5TD V8 2008-2018

KIT COMBO DBA : DISQUES AVANT STREET SERIES T2 340MM + JEU PLAQUETTES DE FREIN AVANT STREET PERFORMANCE POUR TOYOTA VDJ 200

kit combo DBA comprenant : - une paire de disques AVANT STREET SERIES T2 340MM DBA - un jeu de plaquettes de frein AVANT STREET PERFORMANCE DBA DISQUES DE FREIN DBA a breveté son système de ventilation des disques "kangaroo Paw" ou Patte de Kangourou. Ce système permet une ventilation beaucoup plus efficace pour maintenir les disques aux températures les plus basses lors d'une utilisation intensive. L'utilisation du Kangaroo Paw en lieu et place des systèmes conventionnels à colonnes ou...

Informations Techniques :

DISQUES DE FREIN Diamètre extérieur : 340 mm Diamètre intérieur : 112 mm Epaisseur : 32 mm REFERENCE COMPATIBLE: MAGNETI...

Référence : DBA2722S-1838SP
Prix : **441,75 € TTC/KIT**

FLEXIBLE DE FREIN

FLEXIBLES DE FREINS RENFORCEE QUALITE AVIATION POUR TOYOTA VDJ200 A PARTIR DE 2007

Leader mondial du flexible de frein, Goodridge a fait ses preuves en compétition depuis de nombreuses années. Issu de la compétition, le flexible est réalisé en Teflon avec une tresse de renfort en inox garantissant une très bonne résistance à la corrosion et à la température. Durite évitant la déformation du flexible lors du freinage et garantissant une distance de freinage plus courte.

Informations Techniques :

POUR TOYOTA VDJ200 A PARTIR DE 2007

Référence : STY0850-6
Prix : **164,00 € TTC/KIT**

PLAQUETTES DE FREIN RENFORCÉES

EQUIPEMENTS POUR TOYOTA VDJ 200 4.5TD V8 2008-2018

JEU PLAQUETTES DE FREIN ARRIERE DBA STREET PERFORMANCE POUR TOYOTA VDJ 200

Les plaquettes de frein Street Performance (SP) de DBA ont été conçues pour les conducteurs à la recherche de performances de freinage améliorées. Les plaquettes de frein DBA Street Performance sont développée pour fournir une réponse de friction efficace à l'application de la pédale et offrir une faible usure et une minimisation de la poussière.DBA recommande les plaquettes de frein Street Performance pour une conduite au quotidien et les véhicules de performance, les 4x4 et les...

Informations Techniques :

HAUTEUR 44.MM LONGUUEUR116.3MM EPAISSEUR 17.3MM

Référence : DB1857SP
Prix : **81,00 € TTC/JEU**

JEU PLAQUETTES DE FREIN ARRIERE DBA XTREM PERFORMANCE POUR TOYOTA VDJ 200

Les plaquettes de frein Xtreme Performance de DBA ont été conçues pour les conducteurs qui recherchent un mordant initial élevé et une consistance de friction de basses à hautes températures. La gamme XP est destinée aux applications lourdes, où des niveaux de friction plus élevés sont requis, afin de freiner en toute sécurité dans des conditions extrêmes.DBA recommande les plaquettes de frein Xtreme Performance pour les véhicules puissant, ainsi que le remorquage lourd et les 4 roues motrices...

Informations Techniques :

HAUTEUR 44.MM LONGUUEUR116.3MM EPAISSEUR 17.3MM

Référence : DB1857XP
Prix : **118,00 € TTC/JEU**

JEU PLAQUETTES DE FREIN ARRIERE EBC GREENSTUFF POUR TOYOTA VDJ 200

Cet article se monte sur les modèles suivants : - TOYOTA SW200 08-#T05J/#V05J

Référence : MRP-2T06GS
Prix : **82,77 € TTC/JEU**

EQUIPEMENTS POUR TOYOTA VDJ 200 4.5TD V8 2008-2018

JEU PLAQUETTES DE FREIN ARRIERE EBC ULTIMAX POUR TOYOTA VDJ 200

Cet article se monte sur les modèles suivants : - TOYOTA SW200 08-#T05J/#V05J

Référence : MRP-2T06EBC
Prix : **59,33 € TTC/JEU**

JEU PLAQUETTES DE FREIN AVANT DBA STREET PERFORMANCE POUR TOYOTA VDJ 200

Les plaquettes de frein Street Performance (SP) de DBA ont été conçues pour les conducteurs à la recherche de performances de freinage améliorées. Les plaquettes de frein DBA Street Performance sont développée pour fournir une réponse de friction efficace à l'application de la pédale et offrir une faible usure et une minimisation de la poussière.DBA recommande les plaquettes de frein Street Performance pour une conduite au quotidien et les véhicules de performance, les 4x4 et les SUV. Ils...

Informations Techniques :

HAUTEUR 83MM LONGUUEUR143.6 MM EPAISSEUR 17.9MM

Référence : DB1838SP
Prix : **113,00 € TTC/JEU**

JEU PLAQUETTES DE FREIN AVANT DBA XTREM PERFORMANCE POUR TOYOTA VDJ 200

Les plaquettes de frein Xtreme Performance de DBA ont été conçues pour les conducteurs qui recherchent un mordant initial élevé et une consistance de friction de basses à hautes températures. La gamme XP est destinée aux applications lourdes, où des niveaux de friction plus élevés sont requis, afin de freiner en toute sécurité dans des conditions extrêmes.DBA recommande les plaquettes de frein Xtreme Performance pour les véhicules puissant, ainsi que le remorquage lourd et les 4 roues motrices...

Informations Techniques :

HAUTEUR 83 MM LONGUUEUR143.6 MM EPAISSEUR 17.9 MM

Référence : DB1838XP
Prix : **120,00 € TTC/JEU**

145 RUE DE L'ÎLE NAPOLÉON
68100 MULHOUSE
TÉL: +33 (0)3 89 61 90 88 / FAX: +33 (0)3 89 61 70 67
E-MAIL : vpc@equip-RAID.FR

Magasin ouvert le lundi de 14h à 18h,
du mardi au vendredi de 9H à 12h et de 14h à 18h
et le samedi de 9h à 12h

Prix valables du 01/08/2025 au 31/08/2025
TVA 20% incluse
Document non contractuel (ref : cat_VDJ2004.5TDV82008-2018_08_2025)
Photos non contractuelles

EQUIPEMENTS POUR TOYOTA VDJ 200 4.5TD V8 2008-2018

JEU PLAQUETTES DE FREIN AVANT EBC GREENSTUFF POUR TOYOTA VDJ 200

Cet article se monte sur les modèles suivants : - TOYOTA SW200 08-#T05J/#V05J

Référence : MFP-2T15GS
Prix : **143,24 € TTC/JEU**

JEU PLAQUETTES DE FREIN AVANT EBC ULTIMAX POUR TOYOTA VDJ 200

Cet article se monte sur les modèles suivants : - TOYOTA SW200 08-#T05J/#V05J

Référence : MFP-2T15EBC
Prix : **106,09 € TTC/JEU**

PLAQUETTES DE FREIN ARRIERE FORTIFIÉES TERRAIN TAMER

Plaquettes de frein renforcées Terrain Tamer : performances et sécurité accrues pour véhicules tout-terrain Les plaquettes de frein renforcées Terrain Tamer sont spécialement conçues pour les véhicules soumis à des conditions d'utilisation difficiles : **Charges lourdes **: elles sont idéales pour les véhicules transportant des charges importantes (augmentation du poids du véhicule ou remorquage d'une caravane). **Conditions extrêmes **: elles sont parfaitement adaptées aux situations...

Référence : DB1857F
Prix : **100,00 € TTC/KIT**

145 RUE DE L'ÎLE NAPOLÉON
68100 MULHOUSE
TÉL: +33 (0)3 89 61 90 88 / FAX: +33 (0)3 89 61 70 67
E-MAIL : vpc@equip-RAID.FR

Magasin ouvert le lundi de 14h à 18h,
du mardi au vendredi de 9H à 12h et de 14h à 18h
et le samedi de 9h à 12h

Prix valables du 01/08/2025 au 31/08/2025
TVA 20% incluse
Document non contractuel (ref : cat_VDJ2004.5TDV82008-2018_08_2025)
Photos non contractuelles

PLAQUETTES DE FREIN AVANT CERAMIQUE HD TERRAIN TAMER

PLAQUETTES DE FREIN AVANT CERAMIQUE HD TERRAIN TAMER - fabriqué par l'équipementier d'origine - réduction du bruit et des impuretés - haute résistance - technologie brevetée - céramique Véhicules : TOYOTA LANDCRUISER UZJ200 A PARTIR DE 09/2007 TOYOTA LANDCRUISER VDJ200 A PARTIR DE 09/2007

Référence : DB1838TTC
Prix : **49,00 € TTC/KIT**

PERFORMANCES TRANSMISSION

BLOCAGE DE DIFFÉRENTIEL

BLOCAGE DE DIFFERENTIEL ARRIERE AIR LOCKER POUR TOYOTA (vendu sans compresseur)

Blocage ARB POUR TOYOTA Landcruiser 200 V8 Landcruiser HZJ105 Landcruiser J100 SUSPENSION INDEPENDANTE Landcruiser J7 à partir de 10/99 LE BLOCAGE ARB COMPREND : (livré sans compresseur) le différentiel, la tuyauterie, les raccords, la notice de montage, les instructions d'utilisation et la liste des pièces détachées. Quand un véhicule prend un virage, la roue extérieure parcourt une plus grande distance que la roue intérieure, elle doit donc tourner...

Référence : RD152
Prix : **1 290,00 € TTC/PIECE**

BLOCAGE DE DIFFERENTIEL ELOCKER AVANT 100% ELECTRIQUE

BLOCAGE DE DIFFERENTIEL ELOCKER 100% ELECTRIQUE AVANT Véhicules : TOYOTA LANDCRUISER GRJ200 01/2007- TOYOTA LANDCRUISER URJ200 01/2007- TOYOTA LANDCRUISER UZJ200 01/2007- TOYOTA LANDCRUISER UZJ200 01/2007- Nombre de Cannelures : 34 Proposés depuis peu par les fabricants Harrop et Eaton, les blocages de différentiels électromagnétiques ELockers sont désormais disponibles en France. Terrain Tamer va distribuer le blocage de différentiel « Elocker », à la fois très innovant et extrêmement...

Référence : A11092
Prix : **2 425,00 € TTC/PIECE**

EQUIPEMENTS POUR TOYOTA VDJ 200 4.5TD V8 2008-2018

KIT BLOCAGE DE DIFFERENTIEL ELOCKER AVANT 100% ELECTRIQUE AVEC ROULEMENTS

BLOCAGE DE DIFFERENTIEL ELOCKER 100% ELECTRIQUE AVANTKIT AVEC ROULEMENTS Véhicules : TOYOTA LANDCRUISER GRJ200 01/2007- TOYOTA LANDCRUISER URJ200 01/2007- TOYOTA LANDCRUISER UZJ200 01/2007- TOYOTA LANDCRUISER UZJ200 01/2007- Nombre de Cannelures : 34 Proposés depuis peu par les fabricants Harrop et Eaton, les blocages de différentiels électromagnétiques ELockers sont désormais disponibles en France. Terrain Tamer va distribuer le blocage de différentiel « Elocker », à la fois très...

Référence : A11092-13TT
Prix : **2 496,00 € TTC/KIT**

COUPLES CONIQUES

COUPLE CONIQUE ARRIERE 11x43 POUR TOYOTA VDJ 200

Rapport 11:43

Informations Techniques :

PHOTO NON CONTRACTUELLE

Référence : TLC10-C1143R
Prix : **964,85 € TTC/PIECE**

COUPLE CONIQUE AVANT 11x43 POUR TOYOTA HDJ 100 ET HDJ 200

Rapport 11:43

Informations Techniques :

PHOTO NON CONTRACTUELLE

Référence : TLC10-C1143V
Prix : **902,40 € TTC/PIECE**

PRÉFILTRES & ACCESSOIRES

145 RUE DE L'ÎLE NAPOLÉON
68100 MULHOUSE
TÉL: +33 (0)3 89 61 90 88 / FAX: +33 (0)3 89 61 70 67
E-MAIL : vpc@equip-RAID.FR

Magasin ouvert le lundi de 14h à 18h,
du mardi au vendredi de 9H à 12h et de 14h à 18h
et le samedi de 9h à 12h

Prix valables du 01/08/2025 au 31/08/2025
TVA 20% incluse
Document non contractuel (ref : cat_VDJ2004.5TDV82008-2018_08_2025)
Photos non contractuelles

KIT DE MONTAGE

KIT DE MONTAGE N4 POUR PRE-FILTRE RACOR POUR TOYOTA LAND CRUISER 200

Le kit pré-filtre à gazole Racor est utile pour filtrer les particules en suspension dans les gazoles de mauvaises qualité (que l'on peut rencontrer lors d'un raid dans certains pays par exemple ou issus de vieilles cuves) mais aussi pour décanter l'eau qui peut être présente dans le carburant et qui risque d'endommager voire même de détruire les systèmes d'injection haute pression des moteurs modernes. Kit N4 complet montage Pré-Filtre RACOR SERIE 200 sur TOYOTA LAND CRUISER 200. ...

Informations Techniques :

Photo non contractuelle.

Référence : SCMO128
Prix : **146,00 € TTC/KIT**

RÉSERVOIRS CARBURANT

RÉSERVOIRS SUPPLÉMENTAIRES

RESERVOIR A CARBURANT ADDITIONNEL N4 195L POUR TOYOTA VDJ200

Réservoir supplémentaire de 195L qui vient se positionner sous le plancher AR à la place de la roue de secours. Réservoir en acier avec cloisonnement et peinture époxy. Le remplissage se fait par l'orifice d?origine grâce à une goulotte d'origine Toyota en Y. Une pompe gros débit assure le transfert de carburant du réservoir additionnel au réservoir d'origine. Montage sans modification de votre véhicule. Le kit complet comprend : Réservoir, Goulotte Toyota, pompe Facet gros débit, jauge...

Référence : RER200
Prix : **2 184,00 € TTC/PIECE**

RESERVOIR A CARBURANT SUPPLEMENTAIRE LRA 170L POUR TOYOTA VDJ 200

LONGE RANGE AUTOMOTIVE fabrique et fournit des réservoirs auxiliaires et de remplacement de puis 1989. LRA utilise les dernières technologies pour mettre au point et dessiner le réservoir avec la forme la plus adaptée à chaque véhicule. LRA utilise un découpeur plasma contrôlé par ordinateur et la soudure MIG pour faire des cordons pleins et non poreux. Les réservoirs sont cloisonnés, une chambre d'expansion est incorporée dans la conception. Tous les réservoirs sont testés sur pression et...

Informations Techniques :

réservoir supplémentaire en acier, livré complet avec : goulotte pompe durites interrupteur jaugeur capacité du réservoir : 170 litres véhicule : TOYOTA VDJ 200 Les réservoirs supplémentaires LRA se montent facilement. Chaque réservoir LRA possède son orifice de remplissage (double goulotte dans l'emplacement d'origine ou nouvel emplacement) Le carburant est transféré des réservoirs auxiliaires LRA vers le réservoir principale par l'intermédiaire d'une pompe à gasoil. les...

Référence : LRATLC200RA
Prix : **2 789,07 € TTC/PIECE**

RESERVOIR A CARBURANT SUPPLEMENTAIRE LRA 65L POUR TOYOTA VDJ 200

LONGE RANGE AUTOMOTIVE fabrique et fournit des réservoirs auxiliaires et de remplacement de puis 1989. LRA utilise les dernières technologies pour mettre au point et dessiner le réservoir avec la forme la plus adaptée à chaque véhicule. LRA utilise un découpeur plasma contrôlé par ordinateur et la soudure MIG pour faire des cordons pleins et non poreux. Les réservoirs sont cloisonnés, une chambre d'expansion est incorporée dans la conception. Tous les réservoirs sont testés sur pression et...

Informations Techniques :

réservoir supplémentaire en acier, livré complet avec : goulotte pompe durites interrupteur jaugeur capacité du réservoir : 65 litres véhicule : TOYOTA VDJ 200 Les réservoirs supplémentaires LRA se montent facilement. Chaque réservoir LRA possède son orifice de remplissage (double goulotte dans l'emplacement d'origine ou nouvel emplacement) Le carburant est transféré des réservoirs auxiliaires LRA vers le réservoir principale par l'intermédiaire d'une pompe à gasoil. les...

Référence : LRATLC200SA
Prix : **2 699,10 € TTC/PIECE**

SNORKELS & ACCESSOIRES

SNORKEL SAFARI POUR TOYOTA LANDCRUISER 200 V8 A PARTIR DE 2015

Pionniers au début des années 80, les snorkels Safari répondaient à un besoin de la part des offroaders de protéger leur moteur de la poussière et des très nombreux passages à gué rencontrés lors de raids. Sans doute les meilleurs dans les conditions les plus difficiles, les snorkels Safari sont minutieusement conçus, testés et fabriqués pour chaque modèle de 4x4. Les snorkels Safari sont choisis dans le monde entier. Les snorkels Safari sont fabriqués dans les matières les plus robustes: un...

Informations Techniques :

POSITIONNEMENT DU SNORKEL : DROITE

Référence : SS89HF
Prix : **564,00 € TTC/PIECE**

SNORKEL SAFARI POUR TOYOTA LANDCRUISER 200 V8 DE 2008 A 2015

Pionniers au début des années 80, les snorkels Safari répondaient à un besoin de la part des offroaders de protéger leur moteur de la poussière et des très nombreux passages à gué rencontrés lors de raids. Sans doute les meilleurs dans les conditions les plus difficiles, les snorkels Safari sont minutieusement conçus, testés et fabriqués pour chaque modèle de 4x4. Les snorkels Safari sont choisis dans le monde entier. Les snorkels Safari sont fabriqués dans les matières les plus robustes: un...

Informations Techniques :

POSITIONNEMENT DU SNORKEL : DROITE

Référence : SS87HF
Prix : **563,00 € TTC/PIECE**

PIÈCES RECHANGE & ENTRETIEN

DIRECTION / ROTULE

BIELLETTE de CREMAILLERE

Informations Techniques :

PHOTO NON CONTRACTUELLE

Référence : MRD-8262
Prix : **29,82 € TTC/PIECE**

EQUIPEMENTS POUR TOYOTA VDJ 200 4.5TD V8 2008-2018

CREMAILLERE de DIRECTION ORIGINE TOYOTA VDJ200

Pièce neuve d'origine Toyota

Informations Techniques :

PHOTO NON CONTRACTUELLE

Référence : 44200-60170
Prix : **1 530,00 € TTC/PIECE**

ROTULE de DIRECTION Droite

Informations Techniques :

PHOTO NON CONTRACTUELLE

Référence : MTR-8297
Prix : **57,31 € TTC/PIECE**

ROTULE de DIRECTION Gauche

Informations Techniques :

PHOTO NON CONTRACTUELLE

Référence : MTR-8298
Prix : **57,31 € TTC/PIECE**

ECLAIRAGE

145 RUE DE L'ÎLE NAPOLÉON
68100 MULHOUSE
TÉL: +33 (0)3 89 61 90 88 / FAX: +33 (0)3 89 61 70 67
E-MAIL : vpc@equip-RAID.FR

Magasin ouvert le lundi de 14h à 18h,
du mardi au vendredi de 9H à 12h et de 14h à 18h
et le samedi de 9h à 12h

OPTIQUE Droit Réglage Electrique

Cet article se monte sur les modèles suivants : - TOYOTASW20008-#T05J/#V05J(Jusqu'à 2012 - CEE: Oui)

Informations Techniques :

PHOTO NON CONTRACTUELLE

Référence : TLC20-63202
Prix : **190,09 € TTC/PIECE**

OPTIQUE Gauche Réglage Electrique

Cet article se monte sur les modèles suivants : - TOYOTASW20008-#T05J/#V05J(Jusqu'à 2012 - CEE: Oui)

Informations Techniques :

PHOTO NON CONTRACTUELLE

Référence : TLC20-63201
Prix : **190,09 € TTC/PIECE**

EMBRAYAGE

EQUIPEMENTS POUR TOYOTA VDJ 200 4.5TD V8 2008-2018

KIT EMBRAYAGE RENFORCE DOUBLE FRICTION XTREME OUTBACK +25% 1530 NM POUR TOYOTA LAND CRUISER VDJ 2007+

Disque d'embrayage renforcée avec revêtement organique et mécanisme renforcé (avec une pression supérieure). La pédale d'embrayage peut éventuellement devenir sensiblement plus dure (augmentation de tenue 25 %) Utilisation Idéale pour tracter les remorques ou fonctionnement avec une charge spéciale, loisirs, dunes. Présentation du nouveau modèle pour les VDJ de grande puissance. L'Xtreme Outback X-Series adopte une plaque de pression auto-ajustable avec une force de serrage insensée de...

Informations Techniques :

PLAQUE DE PRESSION À FORCE DE SERRAGE DE 1600 KG AVEC TECHNOLOGIE AUTO-AJUSTABLE CAPACITÉ DE COUPLE MAXIMUM - 1530 NM CAPACITÉ DE COUPLE RECOMMANDÉE (INCLUANT LE FACTEUR DE SÉCURITÉ) - 1225 NM DISQUE DE FRICTION EXTRA RÉSISTANT AVEC GARNITURES EN ACIER POUR UNE RÉSISTANCE MAXIMALE VOLANT D'INERTIE DE PRÉCISION FABRIQUÉ À PARTIR D'ACIER S45 DE LA PLUS HAUTE QUALITÉ CYLINDRE ESCLAVE CONÇU SUR MESURE POUR UNE HAUTEUR D'ENGAGEMENT DE PÉDALE OPTIMALE

Référence : KTY29590-1DX
Prix : **2 027,00 € TTC/KIT**

KIT EMBRAYAGE RENFORCE XTREME OUTBACK +20% 590 NM POUR TOYOTA VDJ 200

Disque d'embrayage renforcée avec revêtement organique et mécanisme renforcé (avec une pression supérieure). La pédale d'embrayage peut éventuellement devenir sensiblement plus dure (augmentation de tenue 20 %). Utilisation Idéale pour tracter les remorques ou fonctionnement avec une charge spéciale, loisirs, dunes. Kit complet : Disque d'embrayage mécanisme butée roulement. Kit adapté pour les véhicules suivants : TOYOTA VDJ 200 diesel Dimensions : 300 x 14 x 32...

Référence : KTY30019-1A
Prix : **877,00 € TTC/KIT**

145 RUE DE L'ÎLE NAPOLÉON
68100 MULHOUSE
TÉL: +33 (0)3 89 61 90 88 / FAX: +33 (0)3 89 61 70 67
E-MAIL : vpc@equip-RAID.FR

Magasin ouvert le lundi de 14h à 18h,
du mardi au vendredi de 9H à 12h et de 14h à 18h
et le samedi de 9h à 12h

Prix valables du 01/08/2025 au 31/08/2025
TVA 20% incluse
Document non contractuel (ref : cat_VDJ2004.5TDV82008-2018_08_2025)
Photos non contractuelles

KIT EMBRAYAGE XTREME OUTBACK +25% 1080 NM POUR TOYOTA LAND CRUISER VDJ 2007+

Disque d'embrayage renforcée avec revêtement organique et mécanisme renforcé (avec une pression supérieure). La pédale d'embrayage peut éventuellement devenir sensiblement plus dure (augmentation de tenue 25 %) Utilisation Idéale pour tracter les remorques ou fonctionnement avec une charge spéciale, loisirs, dunes. Présentation du nouveau modèle pour les VDJ de grande puissance. L'Xtreme Outback X-Series adopte une plaque de pression auto-ajustable avec une force de serrage insensée de...

Informations Techniques :

PLAQUE DE PRESSION À FORCE DE SERRAGE DE 1600 KG AVEC TECHNOLOGIE AUTO-AJUSTABLE CAPACITÉ DE COUPLE MAXIMUM - 1080 NMCAPACITÉ DE COUPLE RECOMMANDÉE (INCLUANT LE FACTEUR DE SÉCURITÉ) - 870 NM DISQUE DE FRICTION EXTRA RÉSISTANT AVEC GARNITURES EN ACIER POUR UNE RÉSISTANCE MAXIMALE VOLANT D'INERTIE DE PRÉCISION FABRIQUÉ À PARTIR D'ACIER S45 DE LA PLUS HAUTE QUALITÉ CYLINDRE ESCLAVE CONÇU SUR MESURE POUR UNE HAUTEUR D'ENGAGEMENT DE PÉDALE OPTIMALE

Référence : KTY29590-1TX
Prix : **1 926,00 € TTC/KIT**

FILTRATION

FILTRES À AIR / CARBURANT / HUILE

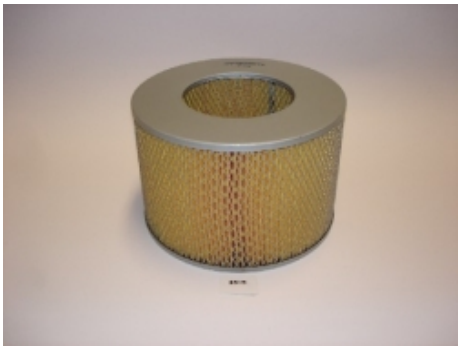

FILTRE A AIR POUR TOYOTA VDJ 200

D4D

Informations Techniques :

Photo non contractuelle.

Référence : MAF-3T19
Prix : **22,97 € TTC/PIECE**

FILTRE A CARBURANT POUR TOYOTA VDJ 200

Référence : TTF-445
Prix : **33,00 € TTC/PIECE**

EQUIPEMENTS POUR TOYOTA VDJ 200 4.5TD V8 2008-2018

FILTRE à CARBURANT TOYOTA SERIE 7 & 20

Cartouche - Ø Ext: 98mm - Ø Int: 11mm - L: 52mm

Informations Techniques :

Landcruiser J7 HZJ78 4,2D 99- A partir de 08/1999 1HZ HZJ78 (tôlé) A partir de 2007 HZJ79 4,2D 99- 1HZ HZJ79 (pick-up) A partir de 2007 Landcruiser. J20 VDJ200 4,5 D4-D 272ch A partir de 01/2012 1VD-FTV M#V05J VDJ200 4,5 D4-D 286ch A partir de 01/2008 1VD-FTV M#V05J

Référence : MFF-3T12
Prix : **17,20 € TTC/PIECE**

FILTRE à HUILE TOYOTA VDJ200 D4D

D4D DIESEL

Référence : MOF-3T20
Prix : **9,39 € TTC/PIECE**

FILTRE D'HABITACLE POUR TOYOTA

4x4 LAND ROVERRange Sport II13-(Rectangulaire - 215mm x 193mm x 29mm) 4x4 LEXUSRX350 II03-08 U35(Rectangulaire - 215mm x 193mm x 29mm) 4x4 SUBARULegacy V09-(Rectangulaire - 215mm x 193mm x 29mm) 4x4 SUBARUOutback09-(Rectangulaire - 215mm x 193mm x 29mm) 4x4 TOYOTAHilux D4D Vigo04-KUN25/KUN26(Rectangulaire - 215mm x 193mm x 29mm) 4x4 TOYOTAKDJ150 et KDJ15508/09-(Rectangulaire - 215mm x 193mm x 29mm) 4x4 TOYOTARav4 III06-13 ALA3/ACA3(Rectangulaire...

Référence : MCF-2T02
Prix : **7,18 € TTC/PIECE**

145 RUE DE L'ÎLE NAPOLÉON
68100 MULHOUSE
TÉL: +33 (0)3 89 61 90 88 / FAX: +33 (0)3 89 61 70 67
E-MAIL : vpc@equip-RAID.FR

Magasin ouvert le lundi de 14h à 18h,
du mardi au vendredi de 9H à 12h et de 14h à 18h
et le samedi de 9h à 12h

Prix valables du 01/08/2025 au 31/08/2025
TVA 20% incluse
Document non contractuel (ref : cat_VDJ2004.5TDV82008-2018_08_2025)
Photos non contractuelles

KIT 4 FILTRES TERRAIN TAMER POUR TOYOTA VDJ200 A PARTIR DE 2008

Le kit comprend : filtre à air filtre à carburant filtre à huile filtre d'habitacle Inclus avec le kit : le joint de bouchon, une dose d'additif Flashlube ainsi qu'un stickers pour le rappel d'entretien

Référence : TFK20
Prix : **123,00 € TTC/KIT**

FREINAGE

FREINAGE HAUTE PERFORMANCE

DISQUE DE FREIN ARRIERE PERCE / RAINURE TERRAIN TAMER

DISQUE DE FREIN : - Percé / rainuré - Modèle réversible (se monte à gauche ou à droite) - Finition améliorant l'évacuation des impuretés - Offre un meilleur refroidissement permettant une plus grande endurance lors des freinages intensifs Véhicules : TOYOTA LANDCRUISER UZJ200 A PARTIR DE 09/2007 TOYOTA LANDCRUISER VDJ200 A PARTIR DE 09/2007

Référence : 42431-60290HP
Prix : **159,00 € TTC/PIECE**

DISQUE DE FREIN AVANT PERCE / RAINURE TERRAIN TAMER

DISQUE DE FREIN : - Percé / rainuré - Modèle réversible (se monte à gauche ou à droite) - Finition améliorant l'évacuation des impuretés - Offre un meilleur refroidissement permettant une plus grande endurance lors des freinages intensifs Véhicules : TOYOTA LANDCRUISER GRJ200 TOYOTA LANDCRUISER URJ200 A PARTIR DE 08/2015 TOYOTA LANDCRUISER VDJ200 A PARTIR DE 08/2015

Référence : 43512-60210HP
Prix : **181,00 € TTC/PIECE**

EQUIPEMENTS POUR TOYOTA VDJ 200 4.5TD V8 2008-2018

DISQUE DE FREIN AVANT PERCE / RAINURE TERRAIN TAMER

DISQUE DE FREIN : - Percé / rainuré - Modèle réversible (se monte à gauche ou à droite) - Finition améliorant l'évacuation des impuretés - Offre un meilleur refroidissement permettant une plus grande endurance lors des freinages intensifs Véhicules : TOYOTA LANDCRUISER GRJ200 A PARTIR DE 09/2007 TOYOTA LANDCRUISER URJ200 A PARTIR DE 09/2007 TOYOTA LANDCRUISER UZJ200 A PARTIR DE 09/2007 TOYOTA LANDCRUISER VDJ200 A PARTIR DE 09/2007

Référence : 43512-60180HP
Prix : **159,00 € TTC/PIECE**

DISQUES ARRIERE DBA STREET SERIES T2 345MM POUR TOYOTA VDJ 200

DBA a breveté son système de ventilation des disques "kangaroo Paw" ou Patte de Kangourou. Ce système permet une ventilation beaucoup plus efficace pour maintenir les disques aux températures les plus basses lors d'une utilisation intensive. L'utilisation du Kangaroo Paw en lieu et place des systèmes conventionnels à colonnes ou parois permet d'augmenter l'efficacité du refroidissement en comparaison avec la plupart des autres disques ventilés. Ce système réduit grandement le risque de...

Informations Techniques :

Diamètre extérieur : 345 mm Diamètre intérieur : 112 mm Epaisseur : 18 mm REFERENCE COMPATIBLE: LEXUS 4243160290 TOYOTA 424310C011 APEC braking DSK2729 BOSCH 0986479R32 BREMBO 09A96711 CAR 1421503 COMLINE ADC2502V DELPHI BG4275 FERODO DDF17991 Hella 8DD355116331 HELLA...

Référence : DBA2723S
Prix : **352,00 € TTC/PAIRE**

DISQUES ARRIERE PERCES RAINURES VENTILES DBA GOLD POUR TOYOTA LANDCRUISER 200 V8 A PARTIR DE 2008

Les disques de freins rainurés percés DBA garantissent un freinage optimal et constant. Le perçage assure une ventilation efficace même en condition d'utilisation sévère (véhicule chargé utilisé en Raid par exemple), tandis que le rainurage permet de nettoyer disques et plaquettes pour un freinage toujours efficace quelque soient les conditions de roulage (boue, sable...). Le complément indispensable de toute préparation tout-terrain sérieuse.

Informations Techniques :

Pour Toyota VDJ 200 Diamètre : 345 mm

Référence : DBA42723XS
Prix : **500,00 € TTC/PAIRE**

145 RUE DE L'ÎLE NAPOLÉON
68100 MULHOUSE
TÉL: +33 (0)3 89 61 90 88 / FAX: +33 (0)3 89 61 70 67
E-MAIL : vpc@equip-RAID.FR

Magasin ouvert le lundi de 14h à 18h,
du mardi au vendredi de 9H à 12h et de 14h à 18h
et le samedi de 9h à 12h

Prix valables du 01/08/2025 au 31/08/2025
TVA 20% incluse
Document non contractuel (ref : cat_VDJ2004.5TDV82008-2018_08_2025)
Photos non contractuelles

DISQUES ARRIERES DBA 4000 SERIES T3 345MM POUR TOYOTA VDJ200

DBA a breveté son système de ventilation des disques "kangaroo Paw" ou Patte de Kangourou. Ce système permet une ventilation beaucoup plus efficace pour maintenir les disques aux températures les plus basses lors d'une utilisation intensive. L'utilisation du Kangaroo Paw en lieu et place des systèmes conventionnels à colonnes ou parois permet d'augmenter l'efficacité du refroidissement en comparaison avec la plupart des autres disques ventilés. Ce système réduit grandement le risque de...

Informations Techniques :

Diamètre extérieur : 345 mm Diamètre intérieur : 112 mm Epaisseur : 18 mm REFERENCE COMPATIBLE : EXUS 4243160290 TOYOTA 424310C011 APEC braking DSK2729 BOSCH 0986479R32 BREMBO 09A96711 CAR 1421503 COMLINE ADC2502V DELPHI BG4275 FERODO DDF17991 Hella 8DD355116331 HELLA...

Référence : DBA42723S
Prix : **463,00 € TTC/PAIRE**

DISQUES AVANT DBA 4000 SERIES T3 340MM POUR TOYOTA VDJ200

DBA a breveté son système de ventilation des disques "kangaroo Paw" ou Patte de Kangourou. Ce système permet une ventilation beaucoup plus efficace pour maintenir les disques aux températures les plus basses lors d'une utilisation intensive. L'utilisation du Kangaroo Paw en lieu et place des systèmes conventionnels à colonnes ou parois permet d'augmenter l'efficacité du refroidissement en comparaison avec la plupart des autres disques ventilés. Ce système réduit grandement le risque de...

Informations Techniques :

Diamètre extérieur : 340 mm Diamètre intérieur : 112 mm Epaisseur : 32 mm REFERENCE COMPATIBLE : TOYOTA 4351260180 A.B.S. 17983 A.B.S. 17983OE ABE C32184ABE AP 25226 AP 25226V APEC braking DSK2728 ASHIKA 60022011 ASHUKI T60345 BLUE PRINT ADT343260 BORG & BECK BBD6003S BORG &...

Référence : DBA42722S
Prix : **463,00 € TTC/PAIRE**

EQUIPEMENTS POUR TOYOTA VDJ 200 4.5TD V8 2008-2018

DISQUES AVANT DBA STREET SERIES T2 340MM POUR TOYOTA VDJ 200

DBA a breveté son système de ventilation des disques "kangaroo Paw" ou Patte de Kangourou. Ce système permet une ventilation beaucoup plus efficace pour maintenir les disques aux températures les plus basses lors d'une utilisation intensive. L'utilisation du Kangaroo Paw en lieu et place des systèmes conventionnels à colonnes ou parois permet d'augmenter l'efficacité du refroidissement en comparaison avec la plupart des autres disques ventilés. Ce système réduit grandement le risque de...

Informations Techniques :

Diamètre extérieur : 340 mm Diamètre intérieur : 112 mm Epaisseur : 32 mm REFERENCE COMPATIBLE: MAGNETI...

Référence : DBA2722S
Prix : **352,00 € TTC/PAIRE**

DISQUES AVANT PERCES RAINURES VENTILES DBA GOLD POUR TOYOTA VDJ 200

Les disques de freins rainurés percés DBA garantissent un freinage optimal et constant. Le perçage assure une ventilation efficace même en condition d'utilisation sévère (véhicule chargé utilisé en Raid par exemple), tandis que le rainurage permet de nettoyer disques et plaquettes pour un freinage toujours efficace quelque soient les conditions de roulage (boue, sable...). Le complément indispensable de toute préparation tout-terrain sérieuse.

Informations Techniques :

Pour les véhicules suivants : - Toyota Landcruiser 200 V8 à partir de 2008. Diamètre : 340 mm

Référence : DBA42722XS
Prix : **500,00 € TTC/PAIRE**

FLEXIBLES DE FREINS RENFORCEE QUALITE AVIATION POUR TOYOTA VDJ200 A PARTIR DE 2007

Leader mondial du flexible de frein, Goodridge a fait ses preuves en compétition depuis de nombreuses années. Issu de la compétition, le flexible est réalisé en Teflon avec une tresse de renfort en inox garantissant une très bonne résistance à la corrosion et à la température. Durite évitant la déformation du flexible lors du freinage et garantissant une distance de freinage plus courte.

Informations Techniques :

POUR TOYOTA VDJ200 A PARTIR DE 2007

Référence : STY0850-6
Prix : **164,00 € TTC/KIT**

145 RUE DE L'ÎLE NAPOLÉON
68100 MULHOUSE
TÉL: +33 (0)3 89 61 90 88 / FAX: +33 (0)3 89 61 70 67
E-MAIL : vpc@equip-RAID.FR

Magasin ouvert le lundi de 14h à 18h,
du mardi au vendredi de 9H à 12h et de 14h à 18h
et le samedi de 9h à 12h

Prix valables du 01/08/2025 au 31/08/2025
TVA 20% incluse
Document non contractuel (ref : cat_VDJ2004.5TDV82008-2018_08_2025)
Photos non contractuelles

EQUIPEMENTS POUR TOYOTA VDJ 200 4.5TD V8 2008-2018

JEU PLAQUETTES DE FREIN ARRIERE DBA STREET PERFORMANCE POUR TOYOTA VDJ 200

Les plaquettes de frein Street Performance (SP) de DBA ont été conçues pour les conducteurs à la recherche de performances de freinage améliorées. Les plaquettes de frein DBA Street Performance sont développée pour fournir une réponse de friction efficace à l'application de la pédale et offrir une faible usure et une minimisation de la poussière.DBA recommande les plaquettes de frein Street Performance pour une conduite au quotidien et les véhicules de performance, les 4x4 et les...

Informations Techniques :

HAUTEUR 44.MM LONGUUEUR116.3MM EPAISSEUR 17.3MM

Référence : DB1857SP
Prix : **81,00 € TTC/JEU**

JEU PLAQUETTES DE FREIN ARRIERE DBA XTREM PERFORMANCE POUR TOYOTA VDJ 200

Les plaquettes de frein Xtreme Performance de DBA ont été conçues pour les conducteurs qui recherchent un mordant initial élevé et une consistance de friction de basses à hautes températures. La gamme XP est destinée aux applications lourdes, où des niveaux de friction plus élevés sont requis, afin de freiner en toute sécurité dans des conditions extrêmes.DBA recommande les plaquettes de frein Xtreme Performance pour les véhicules puissant, ainsi que le remorquage lourd et les 4 roues motrices...

Informations Techniques :

HAUTEUR 44.MM LONGUUEUR116.3MM EPAISSEUR 17.3MM

Référence : DB1857XP
Prix : **118,00 € TTC/JEU**

JEU PLAQUETTES DE FREIN ARRIERE EBC GREENSTUFF POUR TOYOTA VDJ 200

Cet article se monte sur les modèles suivants : - TOYOTA SW200 08-#T05J/#V05J

Référence : MRP-2T06GS
Prix : **82,77 € TTC/JEU**

EQUIPEMENTS POUR TOYOTA VDJ 200 4.5TD V8 2008-2018

JEU PLAQUETTES DE FREIN ARRIERE EBC ULTIMAX POUR TOYOTA VDJ 200

Cet article se monte sur les modèles suivants : - TOYOTA SW200 08-#T05J/#V05J

Référence : MRP-2T06EBC
Prix : **59,33 € TTC/JEU**

JEU PLAQUETTES DE FREIN AVANT DBA STREET PERFORMANCE POUR TOYOTA VDJ 200

Les plaquettes de frein Street Performance (SP) de DBA ont été conçues pour les conducteurs à la recherche de performances de freinage améliorées. Les plaquettes de frein DBA Street Performance sont développée pour fournir une réponse de friction efficace à l'application de la pédale et offrir une faible usure et une minimisation de la poussière.DBA recommande les plaquettes de frein Street Performance pour une conduite au quotidien et les véhicules de performance, les 4x4 et les SUV. Ils...

Informations Techniques :

HAUTEUR 83MM LONGUUEUR143.6 MM EPAISSEUR 17.9MM

Référence : DB1838SP
Prix : **113,00 € TTC/JEU**

JEU PLAQUETTES DE FREIN AVANT DBA XTREM PERFORMANCE POUR TOYOTA VDJ 200

Les plaquettes de frein Xtreme Performance de DBA ont été conçues pour les conducteurs qui recherchent un mordant initial élevé et une consistance de friction de basses à hautes températures. La gamme XP est destinée aux applications lourdes, où des niveaux de friction plus élevés sont requis, afin de freiner en toute sécurité dans des conditions extrêmes.DBA recommande les plaquettes de frein Xtreme Performance pour les véhicules puissant, ainsi que le remorquage lourd et les 4 roues motrices...

Informations Techniques :

HAUTEUR 83 MM LONGUUEUR143.6 MM EPAISSEUR 17.9 MM

Référence : DB1838XP
Prix : **120,00 € TTC/JEU**

145 RUE DE L'ÎLE NAPOLÉON
68100 MULHOUSE
TÉL: +33 (0)3 89 61 90 88 / FAX: +33 (0)3 89 61 70 67
E-MAIL : vpc@equip-RAID.FR

Magasin ouvert le lundi de 14h à 18h,
du mardi au vendredi de 9H à 12h et de 14h à 18h
et le samedi de 9h à 12h

Prix valables du 01/08/2025 au 31/08/2025
TVA 20% incluse
Document non contractuel (ref : cat_VDJ2004.5TDV82008-2018_08_2025)
Photos non contractuelles

EQUIPEMENTS POUR TOYOTA VDJ 200 4.5TD V8 2008-2018

JEU PLAQUETTES DE FREIN AVANT EBC GREENSTUFF POUR TOYOTA VDJ 200

Cet article se monte sur les modèles suivants : - TOYOTA SW200 08-#T05J/#V05J

Référence : MFP-2T15GS
Prix : **143,24 € TTC/JEU**

JEU PLAQUETTES DE FREIN AVANT EBC ULTIMAX POUR TOYOTA VDJ 200

Cet article se monte sur les modèles suivants : - TOYOTA SW200 08-#T05J/#V05J

Référence : MFP-2T15EBC
Prix : **106,09 € TTC/JEU**

KIT COMBO DBA : DISQUES ARRIERE STREET SERIES T2 340MM + JEU PLAQUETTES DE FREIN ARRIERE STREET PERFORMANCE POUR TOYOTA VDJ 200

kit combo DBA comprenant : - une paire de disques ARRIERE STREET SERIES T2 340MM DBA - un jeu de plaquettes de frein ARRIERE STREET PERFORMANCE DBA DISQUES DE FREIN DBA a breveté son système de ventilation des disques "kangaroo Paw" ou Patte de Kangourou. Ce système permet une ventilation beaucoup plus efficace pour maintenir les disques aux températures les plus basses lors d'une utilisation intensive. L'utilisation du Kangaroo Paw en lieu et place des systèmes conventionnels à colonnes...

Informations Techniques :

DISQUES DE FREIN Diamètre extérieur : 345 mm Diamètre intérieur : 112 mm Epaisseur : 18 mm REFERENCE COMPATIBLE: LEXUS 4243160290 TOYOTA 424310C011 APEC braking DSK2729 BOSCH 0986479R32 BREMBO 09A96711 CAR 1421503 COMLINE ADC2502V DELPHI BG4275 FERODO DDF17991 Hella 8DD355116331 HELLA...

Référence : DBA2723S-1857SP
Prix : **433,00 € TTC/KIT**

145 RUE DE L'ÎLE NAPOLÉON
68100 MULHOUSE
TÉL: +33 (0)3 89 61 90 88 / FAX: +33 (0)3 89 61 70 67
E-MAIL : vpc@equip-RAID.FR

Magasin ouvert le lundi de 14h à 18h,
du mardi au vendredi de 9H à 12h et de 14h à 18h
et le samedi de 9h à 12h

Prix valables du 01/08/2025 au 31/08/2025
TVA 20% incluse
Document non contractuel (ref : cat_VDJ2004.5TDV82008-2018_08_2025)
Photos non contractuelles

KIT COMBO DBA : DISQUES ARRIERES 4000 SERIES T3 345MM + JEU PLAQUETTES DE FREIN ARRIERE XTREM PERFORMANCE POUR TOYOTA VDJ200

kit combo DBA comprenant : - une paire de disques ARRIERE 4000 SERIES T3 DBA 345MM - un jeu de plaquettes de frein ARRIERE XTREM PERFORMANCE DBA DISQUES DE FREIN DBA a breveté son système de ventilation des disques "kangaroo Paw" ou Patte de Kangourou. Ce système permet une ventilation beaucoup plus efficace pour maintenir les disques aux températures les plus basses lors d'une utilisation intensive. L'utilisation du Kangaroo Paw en lieu et place des systèmes conventionnels à colonnes ou...

Informations Techniques :

DISQUES DE FREIN Diamètre extérieur : 345 mm Diamètre intérieur : 112 mm Epaisseur : 18 mm REFERENCE COMPATIBLE : EXUS 4243160290 TOYOTA 424310C011 APEC braking DSK2729 BOSCH 0986479R32 BREMBO 09A96711 CAR 1421503 COMLINE ADC2502V DELPHI BG4275 FERODO DDF17991 Hella 8DD355116331 HELLA...

Référence : DBA42723S-1857XP
Prix : **581,00 € TTC/KIT**

KIT COMBO DBA : DISQUES AVANT 4000 SERIES T3 340MM + JEU PLAQUETTES DE FREIN AVANT XTREM PERFORMANCE POUR TOYOTA VDJ200

kit combo DBA comprenant : - une paire de disques AVANT 4000 SERIES T3 DBA 340MM - un jeu de plaquettes de frein AVANT XTREM PERFORMANCE DBA DISQUES DE FREIN DBA a breveté son système de ventilation des disques "kangaroo Paw" ou Patte de Kangourou. Ce système permet une ventilation beaucoup plus efficace pour maintenir les disques aux températures les plus basses lors d'une utilisation intensive. L'utilisation du Kangaroo Paw en lieu et place des systèmes conventionnels à colonnes ou...

Informations Techniques :

DISQUES DE FREIN Diamètre extérieur : 340 mm Diamètre intérieur : 112 mm Epaisseur : 32 mm REFERENCE COMPATIBLE : TOYOTA 4351260180 A.B.S. 17983 A.B.S. 17983OE ABE C32184ABE AP 25226 AP 25226V APEC braking DSK2728 ASHIKA 60022011 ASHUKI T60345 BLUE PRINT ADT343260 BORG & BECK BBD6003S BORG &...

Référence : DBA42722S-1838XP
Prix : **583,00 € TTC/KIT**

EQUIPEMENTS POUR TOYOTA VDJ 200 4.5TD V8 2008-2018

KIT COMBO DBA : DISQUES AVANT STREET SERIES T2 340MM + JEU PLAQUETTES DE FREIN AVANT STREET PERFORMANCE POUR TOYOTA VDJ 200

kit combo DBA comprenant : - une paire de disques AVANT STREET SERIES T2 340MM DBA - un jeu de plaquettes de frein AVANT STREET PERFORMANCE DBA DISQUES DE FREIN DBA a breveté son système de ventilation des disques "kangaroo Paw" ou Patte de Kangourou. Ce système permet une ventilation beaucoup plus efficace pour maintenir les disques aux températures les plus basses lors d'une utilisation intensive. L'utilisation du Kangaroo Paw en lieu et place des systèmes conventionnels à colonnes ou...

Informations Techniques :

DISQUES DE FREIN Diamètre extérieur : 340 mm Diamètre intérieur : 112 mm Epaisseur : 32 mm REFERENCE COMPATIBLE: MAGNETI...

Référence : DBA2722S-1838SP
Prix : **441,75 € TTC/KIT**

PLAQUETTES DE FREIN ARRIERE FORTIFIÉES TERRAIN TAMER

Plaquettes de frein renforcées Terrain Tamer : performances et sécurité accrues pour véhicules tout-terrain Les plaquettes de frein renforcées Terrain Tamer sont spécialement conçues pour les véhicules soumis à des conditions d'utilisation difficiles : **Charges lourdes **: elles sont idéales pour les véhicules transportant des charges importantes (augmentation du poids du véhicule ou remorquage d'une caravane). **Conditions extrêmes **: elles sont parfaitement adaptées aux situations...

Référence : DB1857F
Prix : **100,00 € TTC/KIT**

PLAQUETTES DE FREIN AVANT CERAMIQUE HD TERRAIN TAMER

PLAQUETTES DE FREIN AVANT CERAMIQUE HD TERRAIN TAMER - fabriqué par l'équipementier d'origine - réduction du bruit et des impuretés - haute résistance - technologie brevetée - céramique Véhicules : TOYOTA LANDCRUISER UZJ200 A PARTIR DE 09/2007 TOYOTA LANDCRUISER VDJ200 A PARTIR DE 09/2007

Référence : DB1838TTC
Prix : **49,00 € TTC/KIT**

145 RUE DE L'ÎLE NAPOLÉON
68100 MULHOUSE
TÉL: +33 (0)3 89 61 90 88 / FAX: +33 (0)3 89 61 70 67
E-MAIL : vpc@equip-RAID.FR

Magasin ouvert le lundi de 14h à 18h,
du mardi au vendredi de 9H à 12h et de 14h à 18h
et le samedi de 9h à 12h

Prix valables du 01/08/2025 au 31/08/2025
TVA 20% incluse
Document non contractuel (ref : cat_VDJ2004.5TDV82008-2018_08_2025)
Photos non contractuelles

EQUIPEMENTS POUR TOYOTA VDJ 200 4.5TD V8 2008-2018

FREINAGE STANDARD

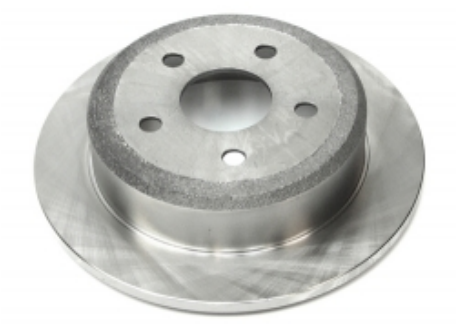

DISQUE DE FREIN ARRIERE POUR TOYOTA VDJ 200

Informations Techniques :

Photo non contractuelle.

Référence : MRD-2T07
Prix : **136,31 € TTC/PIECE**

DISQUE DE FREIN AVANT POUR TOYOTA VDJ 200

Informations Techniques :

Photo non contractuelle.

Référence : MFD-2T17
Prix : **123,74 € TTC/PIECE**

JEU PLAQUETTES DE FREIN ARRIERE POUR TOYOTA VDJ 200

Cet article se monte sur les modèles suivants : - TOYOTA SW200 08-#T05J/#V05J

Informations Techniques :

PHOTO NON CONTRACTUELLE

Référence : MRP-2T06
Prix : **46,53 € TTC/JEU**

JEU PLAQUETTES DE FREIN AVANT POUR TOYOTA VDJ 200

Cet article se monte sur les modèles suivants : - TOYOTA SW200 08-#T05J/#V05J

Référence : MFP-2T15
Prix : **50,80 € TTC/JEU**

145 RUE DE L'ÎLE NAPOLÉON
68100 MULHOUSE
TÉL: +33 (0)3 89 61 90 88 / FAX: +33 (0)3 89 61 70 67
E-MAIL : vpc@equip-RAID.FR

Magasin ouvert le lundi de 14h à 18h,
du mardi au vendredi de 9H à 12h et de 14h à 18h
et le samedi de 9h à 12h

Prix valables du 01/08/2025 au 31/08/2025
TVA 20% incluse
Document non contractuel (ref : cat_VDJ2004.5TDV82008-2018_08_2025)
Photos non contractuelles

MACHOIRES de FREIN à MAIN (le jeu de 4)

Informations Techniques :

PHOTO NON CONTRACTUELLE

Référence : MHB-2T00
Prix : **82,78 € TTC/PIECE**

KIT DE ROULEMENT / MOYEUX

KIT DE ROULEMENTS DE ROUES ARRIERE DROIT TERRAIN TAMER

Les kits de roulement de roues Terrain Tamercontiennent despièces de qualité origine, avec des roulements Koyo et joint spi origine.

Référence : WBK23R
Prix : **419,00 € TTC/KIT**

KIT DE ROULEMENTS DE ROUES ARRIERE GAUCHE TERRAIN TAMER

Les kits de roulement de roues Terrain Tamercontiennent despièces de qualité origine, avec des roulements Koyo et joint spi origine.

Référence : WBK23L
Prix : **419,00 € TTC/KIT**

KIT DE ROULEMENTS DE ROUES AVANT TERRAIN TAMER

Les kits de roulement de roues Terrain Tamercontiennent despièces de qualité origine, avec des roulements Koyo et joint spi origine.

Référence : WBK22
Prix : **384,00 € TTC/KIT**

REFROIDISSEMENT

POMPE A EAU TERRAIN TAMER POUR TOYOTA LANDCRUISER

Nouvelle gamme de pompes à eau de Terrain Tamer.Fabriqués et testés selon les normes ISO / TS16949: 2009, ces nouvelles pompes sont usinées avec précision dans la masse, des roulements renforcés, des joints toriques en nitrile et des joints spi en céramique. POME A EAU TERRAIN TAMER POUR TOYOTA LANDCRUISER TOYOTA LANDCRUISER VDJ200 A PARTIR DE 9/2007

Référence : 16100-59366TT
Prix : **268,00 € TTC/PIECE**

SUSPENSION

COUPELLE SUPERIEUR D'AMORTISSEUR OME POUR TOYOTA VDJ200

Référence : OMETH003
Prix : **145,00 € TTC/PIECE**

TRANSMISSION

CARDAN

CARDAN COMPLET TERRAIN TAMER QUALITE ORIGINE POUR TOYOTA VDJ200

Référence : 43430-60071TT
Prix : **656,00 € TTC/PIECE**

CROISILLON DE TRANSMISSION POUR TOYOTA LAND CRUISER Ø 29 x 77.3 MM

CROISILLON de TRANSMISSION - Pièce neuve origine constructeur compatilité : TOYOTA : 4 Runner Gen II 3,0 TD (1993 -> 1997) 1KZ-T Gen II 2,4 TD (1990 -> 1997) 2L-TII Gen II 3,0i V6 es (1989 -> 1995) 3VZ-E FJ Cruiser 4,0 V6 24V es (2010 ->) 1GR-FE / 260cv 4,0 V6 24V es (2006 -> 2010) 1GR-FE / 239cv Hilux 1979->1998 - lames av / ar YN67 2,2 es (1986 -> 1989) 4Y / 93cv RN61 2,4 es (1983 -> 1989) 22R / 113cv RN46 2,0 es (1979 -> 1985) 18R / 86cv RN36 2,0 es (1979 -> 1985) 18R /...

Référence : TOY-04371-60070Z
Prix : **120,00 € TTC/PIECE**