EQUIPEMENTS POUR VOLKSWAGEN TOUAREG

Les références présentées sur ce document ne constituent pas une liste exhaustive des équipements diponibles pour le VOLKSWAGEN TOUAREG. Il peut y avoir d'autres produits adaptés à ce véhicule. Voir les conditions de vente sur https://www.equip-raid.fr/

145 RUE DE L'ÎLE NAPOLÉON
68100 MULHOUSE
TÉL: +33 (0)3 89 61 90 88 / FAX: +33 (0)3 89 61 70 67
E-MAIL : vpc@equip-RAID.FR

Magasin ouvert le lundi de 14h à 18h,
du mardi au vendredi de 9H à 12h et de 14h à 18h
et le samedi de 9h à 12h

Prix valables du 01/08/2025 au 31/08/2025
TVA 20% incluse
Document non contractuel (ref : cat_TOUAREG_08_2025)
Photos non contractuelles

EQUIPEMENT INTÉRIEUR & EXTÉRIEUR

BARRES DE TOIT ET ACCESSOIRES

KIT BARRES DE TOIT

KIT DE BARRES DE TOIT POUR UNE VOLKSWAGEN TOUAREG / PIEDS - DE FRONT RUNNER

Les barres de toit avec des rails à fixer sur le pavillon peuvent également être utilisées pour transporter de l'équipement sur le toit de votre véhicule si vous n'avez pas besoin d'une galerie complète. Ce kit contient 4 pieds de 50mm, 2 barres de toit de 1255mm, 1 déflecteur de vent de 10mm et un guide d'installation. Le kit contient tous les composants nécessaires pour monter les barres de toit sur votre véhicule.

Informations Techniques :

KRVT007 - Barres de toit 1255mm de Front Runner / Kit pour une Volkswagen Touareg Contient: 2 x FASS002 - Pied de 50mm (Paire)1 x FITT002 - Instructions de montage pour un véhicule spécifique1 x LBSK014 - Barre de toit 1255mm (Paire) 1 x WDLB001 - Déflecteur de vent de 10mmMatériaux utilisés : Aluminium T6 en époxy noirAcier à haute résistancePoids approximatif d'installation 5kg La rainure en T sur le haut et sur le bas de la barre transversale est standard 8mm le boulon.Pour déterminer la...

Référence : KRVT007
Prix : **271,26 € TTC/PIECE**

PIEDS

PIEDS DE FIXATION POUR BARRES DE TOIT RHINO RACK POUR NISSAN PATHFINDER R50 ET VOLKSWAGEN TOUAREG - 2 PIEDS -

le kit de fixation contient 2 pieds spécifique auNISSAN PATHFINDER R50 ET VOLKSWAGEN TOUAREG permettant d'installer 1 barre de toit rhino rack heavy duty (vendu séparément) poids transportable : 50kg (pour 1 barre) fixation sur les points d'ancrage d'origine

Référence : RLTFMV
Prix : **124,00 € TTC/KIT**

145 RUE DE L'ÎLE NAPOLÉON
68100 MULHOUSE
TÉL: +33 (0)3 89 61 90 88 / FAX: +33 (0)3 89 61 70 67
E-MAIL : vpc@equip-RAID.FR

Magasin ouvert le lundi de 14h à 18h,
du mardi au vendredi de 9H à 12h et de 14h à 18h
et le samedi de 9h à 12h

Prix valables du 01/08/2025 au 31/08/2025
TVA 20% incluse
Document non contractuel (ref : cat_TOUAREG_08_2025)
Photos non contractuelles

EQUIPEMENTS POUR VOLKSWAGEN TOUAREG

PIEDS DE FIXATION SUR BARRES LONGITUDINALES D'ORIGINE POUR BARRES DE TOIT RHINO RACK POUR VOLKSWAGEN TOUAREG - 4 PIEDS -

Fixations Rhino Rack pour barres de toitlongitudinales d'origine, pour véhicule sans fixation, ni gouttière. Ils sont facilement ajustables et sont équipés de deux tiges de serrage permettant un meilleur pincement de la barre de toit longitudinale. Livrés avec le nécessaire de sécurité et de montage. kit contenant 2 paires de pieds permettant l'installation de 2 barres de toit Rhino Rack (vendu séparément) Attention se monte uniquement si le véhicule est équipé de barres longitudinales...

Référence : SX029
Prix : **228,00 € TTC/KIT**

PIEDS DE FIXATION SUR BARRES LONGITUDINALES D'ORIGINE POUR BARRES DE TOIT RHINO RACK VORTEX - 4 PIEDS -

Fixations Rhino Rack pour barres de toitlongitudinales d'origine, pour véhicule sans fixation, ni gouttière. Ils sont facilement ajustables et sont équipés de deux tiges de serrage permettant un meilleur pincement de la barre de toit longitudinale. Livrés avec le nécessaire de sécurité et de montage. kit contenant 2 paires de pieds permettant l'installation de 2 barres de toit Rhino Rack Vortex (vendu séparément) Attention se monte uniquement si le véhicule est équipé de barres...

Informations Techniques :

modèle compatible : MG : GS GS 1,5L / 2,0L (2015->2019) PORSCHE : Cayenne 958 (2010->2018) SKODA : Fabia Gen II Break (2014->2021) Karoq Gen I Suv (2018->) Kodiaq Gen I 1,4 Tsi (2017->2023) 125/150 cv Gen I 2,0Tdi (2017->2023) 150 cv Gen I 2,0Tdi 4X4 (2017->2023) 150/190/240cv Superb Combi Gen III Break (2016->2023) VOLKSWAGEN : Caddy Gen III Ph2 (2010->2015) Gen IV Combi (2015->2020) Caddy Life Gen IV Combi (2015->2020) Caddy...

Référence : SX022
Prix : **156,00 € TTC/KIT**

ELARGISSEURS D'AILES

145 RUE DE L'ÎLE NAPOLÉON
68100 MULHOUSE
TÉL: +33 (0)3 89 61 90 88 / FAX: +33 (0)3 89 61 70 67
E-MAIL : vpc@equip-RAID.FR

Magasin ouvert le lundi de 14h à 18h,
du mardi au vendredi de 9H à 12h et de 14h à 18h
et le samedi de 9h à 12h

Prix valables du 01/08/2025 au 31/08/2025
TVA 20% incluse
Document non contractuel (ref : cat_TOUAREG_08_2025)
Photos non contractuelles

ELARGISSEURS D'AILES SOUPLES (2CM) UNIVERSELS - JEU DE 4 X 1.5 METRES

Se fixe directement sur l'aile, élargit de 2 cm par rapport à la carrosserie. Elargisseur d'aile en Profil caoutchouc incassable. Fixation sans vis et sans perçage. S'adapte à la plupart des véhicules, remorques. jeu de 4 élargisseurs d'ailes prédécoupés en 1.5 m de long

Référence : 13-1900
Prix : **69,00 € TTC/KIT**

ELARGISSEURS D'AILES SOUPLES (5CM) UNIVERSELS - JEU DE 2 X 1.5 METRES

Se fixe directement sur l'aile, élargit de 5 cm par rapport à la carrosserie. Elargisseur d'aile en Profil caoutchouc incassable. Fixation sans vis et sans perçage. S'adapte à la plupart des véhicules, remorques. jeu de 2 élargisseurs d'ailes prédécoupés en 1.5 m de long

Référence : 13-1915
Prix : **49,00 € TTC/KIT**

ELARGISSEURS D'AILES SOUPLES AVEC RENFORT EN FIBRE DE VERRE (7CM) UNIVERSEL - VENDU PAR 6 METRES

Se fixe sur le repli de l'aile, élargit de 7 cm par rapport à la carrosserie. Elargisseur d'aile en Profil caoutchouc incassable avec renfort en fibre de verre. S'adapte à la plupart des véhicules, remorques. Facile à travailler avec cutter, disqueuse, ponceuse, .. Jointure parfaite à la carrosserie grâce à son profil étudié. Installation facile. Vendu par 6 mètres pour s'adapter à 4 passages de roue minimum

Référence : 13-1910
Prix : **100,79 € TTC/KIT**

GALERIES DE TOIT & ACCESSOIRES

KIT GALERIE DE TOIT

145 RUE DE L'ÎLE NAPOLÉON
68100 MULHOUSE
TÉL: +33 (0)3 89 61 90 88 / FAX: +33 (0)3 89 61 70 67
E-MAIL : vpc@equip-RAID.FR

Magasin ouvert le lundi de 14h à 18h,
du mardi au vendredi de 9H à 12h et de 14h à 18h
et le samedi de 9h à 12h

Prix valables du 01/08/2025 au 31/08/2025
TVA 20% incluse
Document non contractuel (ref : cat_TOUAREG_08_2025)
Photos non contractuelles

KIT GALERIE DE TOIT FRONT RUNNER SLIMLINE II 1762 X 1255 MM (PIEDS 70 MM) POUR VOLKSWAGEN TOUAREG (03-11)

Le kit de galerie Slimline II pour toute la longueur du toit de 1762mm pour une Volkswagen Touareg contient un plateau Slimline II, un déflecteur de vent et 6 pieds. Le plateau s'installe facilement en utilisant les points de montage existants. Le forage n'est pas nécessaire.

Informations Techniques :

KRVT005T - Kit de galerie pour une Volkswagen Touareg (2003-2011) - Slimline II de Front Runner Contient : 1 x FASS001 - Pied 40mm (Paire) 1 x FASS003 - Pied 60mm (Paire) 1 x FASS005 - Pied 70mm (Paire) 1 x FITT002 - Instructions de montage pour un véhicule spécifique 1 x RRSTD09 - Plateau Slimline II - 1255mm (largeur) x 1762mm (longueur) x 50mm (hauteur) Matériaux utilisés : Aluminium T6 en époxy noir Acier à haute résistance Poids approximatif d'installation : 25kg La rainure en T sur...

Référence : KRVT005T
Prix : **1 084,03 € TTC/KIT**

SIÈGES & VOLANTS

ACCESSOIRES MONTAGE SIÈGES

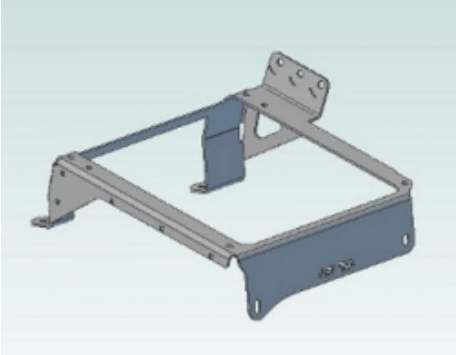

KIT DE MONTAGE POUR SIEGE RECARO DROIT POUR VOLKSWAGEN TOUAREG

permet de monter facilement vos sièges Recaro

Informations Techniques :

les consoles comprennent tout le nécessaire de montage y compris les glissières si les glissières d'origine ne sont pas réutilisées. Pour les sièges suivants : Style / Style XL Sport Sportline / Topline Sport Trendline Pole position ABE Expert, Specialist SR, Speed Orthopad 95/04 Cross Speed Ergomed E/ES

Référence : 86.69.26
Prix : **250,84 € TTC/PIECE**

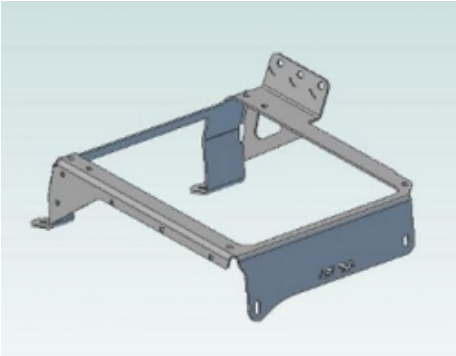

KIT DE MONTAGE POUR SIEGE RECARO DROIT POUR VOLKSWAGEN TOUAREG (AVANCE RECUL ELECTRIQUE)

permet de monter facilement vos sièges Recaro

Informations Techniques :

les consoles comprennent tout le nécessaire de montage y compris les glissières si les glissières d'origine ne sont pas réutilisées. Pour les sièges suivants : Style / Style XL Sport Sportline / Topline Sport Trendline Pole position ABE Ergomed E/ES

Référence : 68.76.29
Prix : **225,75 € TTC/PIECE**

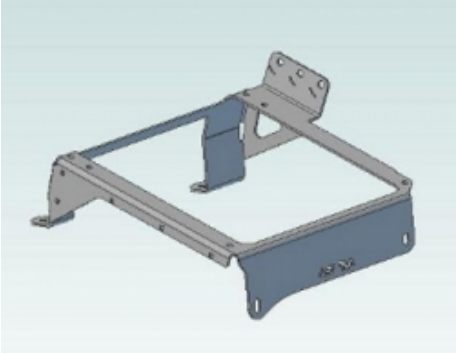

KIT DE MONTAGE POUR SIEGE RECARO GAUCHE POUR VOLKSWAGEN TOUAREG

permet de monter facilement vos sièges Recaro

Informations Techniques :

les consoles comprennent tout le nécessaire de montage y compris les glissières si les glissières d'origine ne sont pas réutilisées. Pour les sièges suivants : Style / Style XL Sport Sportline / Topline Sport Trendline Pole position ABE Expert, Specialist SR, Speed Orthopad 95/04 Cross Speed Ergomed E/ES

Référence : 86.69.16
Prix : **250,84 € TTC/PIECE**

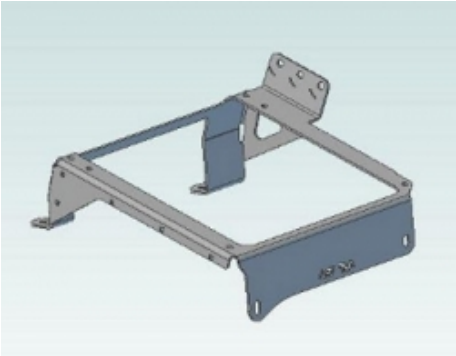

KIT DE MONTAGE POUR SIEGE RECARO GAUCHE POUR VOLKSWAGEN TOUAREG (AVANCE RECUL ELECTRIQUE)

permet de monter facilement vos sièges Recaro

Informations Techniques :

les consoles comprennent tout le nécessaire de montage y compris les glissières si les glissières d'origine ne sont pas réutilisées. Pour les sièges suivants : Style / Style XL Sport Sportline / Topline Sport Trendline Pole position ABE Ergomed E/ES

Référence : 68.76.19
Prix : **225,75 € TTC/PIECE**

JANTES & PNEUS

ELARGISSEURS DE VOIES

KIT DE 4 ELARGISSEURS DE VOIE ALUMINIUM HOFMANN POUR VOLKSWAGEN AMAROK / TOUAREG R5 / T5 / T6

Caractéristiques : Fabrication allemande Alliage spécifique Homologation TÜV Stabilité directionnelle accrue Axe de centrage Largeur 30 mm Caractéristiques techniques : LARGEUR (mm): 30 Marque: VOLKSWAGEN Modele: AMAROK / TOUAREG R5 / T5-T6 PCD: 5 x 120 vendu en kit de 4

Référence : HSPVA05TD5-30
Prix : **348,00 € TTC/KIT**

JANTES ALUMINIUM RENFORCÉES / RAID

JANTE ALUMINIUM RENFORCE RAID EVO CORSE DAKAR ZERO 8.5x18" ET 20 NOIR MAT AVEC TALON HAUT POUR PORSCHE CAYENNE ET VW TOUAREG

La jante Dakar Zéro, issue de la Dakar Corse, spécialement développée pour la compétition, est la version dédiée aux véhicules tout terrain. Les rayons internes du bord de la jante ont un profil qui rentre vers le centre, ce qui permet d'avoir un déport négatif protégeant les pièces mécaniques des gravillons et du sable et conçu pour laisser suffisamment d'espace pour les gros freins. Structure très résistante en alliage léger AS7, avec traitement thermique T6 conformément aux réglementations...

Informations Techniques :

Charge maximum : 1400kg prendre cache moyeux A1.000008.11 et 5 boulons14x1.5 CM0750280040 Taille : 8.5x18" Déport : ET 43 Entraxe : 5x130 Alésage : 71.6mm Couleur : noir mat

Référence : SE5240490H41
Prix : **408,00 € TTC/PIECE**

PERFORMANCE & OPTIMISATION

COMPÉTITION

ACCESSOIRES COMPÉTITION

BAVETTES BLANCHE SEMI-RIGIDES 328x498

Vendu à la paire. Bavettes blanches. Dimensions : 345x495mm. Couleur blanche. Epaisseur : 2mm. Silencieuses aux impacts, ne flottent pas avec la vitesse, facile à retailler / adapter.

Référence : ACBA014
Prix : **20,00 € TTC/PAIRE**

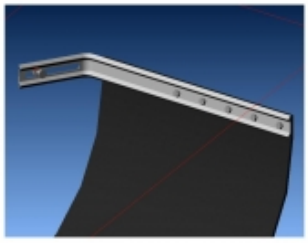

KIT DE MONTAGE BAVETTES

Vendu à la paire. Kit complet pour réaliser avec facilité la fixation sur le véhicule de 2 bavettes grâce à deux équerres zinguées. Kit livré complet avec visserie et notice.

Référence : ACBA113
Prix : **26,00 € TTC/PAIRE**

KIT SANGLES MONTAGE BAVETTES

Vendu à la paire. Kit de sangles grises permettant de relever à volonté les bavettes de votre véhicule. Kit complet pour une paire de bavette : Cames à griffe, sangle, équerres de renfort, visserie, notice.

Référence : ACBA112
Prix : **26,00 € TTC/PAIRE**

FREINAGE RENFORCÉ

DISQUE DE FREIN RENFORCÉ

145 RUE DE L'ÎLE NAPOLÉON
68100 MULHOUSE
TÉL: +33 (0)3 89 61 90 88 / FAX: +33 (0)3 89 61 70 67
E-MAIL : vpc@equip-RAID.FR

Magasin ouvert le lundi de 14h à 18h,
du mardi au vendredi de 9H à 12h et de 14h à 18h
et le samedi de 9h à 12h

Prix valables du 01/08/2025 au 31/08/2025
TVA 20% incluse
Document non contractuel (ref : cat_TOUAREG_08_2025)
Photos non contractuelles

DISQUES AVANT DBA 4000 SERIES T3 308MM POUR VOLKSWAGEN TRANSPORTER / TOUAREG

DBA a breveté son système de ventilation des disques "kangaroo Paw" ou Patte de Kangourou. Ce système permet une ventilation beaucoup plus efficace pour maintenir les disques aux températures les plus basses lors d'une utilisation intensive. L'utilisation du Kangaroo Paw en lieu et place des systèmes conventionnels à colonnes ou parois permet d'augmenter l'efficacité du refroidissement en comparaison avec la plupart des autres disques ventilés. Ce système réduit grandement le risque de...

Informations Techniques :

Diamètre extérieur : 308 mm Diamètre intérieur : 76 mm Epaisseur : 29.5 mm

Référence : DBA42242S
Prix : **464,00 € TTC/PAIRE**

DISQUES AVANT DBA STREET SERIES T2 308MM POUR VOLKSWAGEN TRANSPORTER / TOUAREG

DBA a breveté son système de ventilation des disques "kangaroo Paw" ou Patte de Kangourou. Ce système permet une ventilation beaucoup plus efficace pour maintenir les disques aux températures les plus basses lors d'une utilisation intensive. L'utilisation du Kangaroo Paw en lieu et place des systèmes conventionnels à colonnes ou parois permet d'augmenter l'efficacité du refroidissement en comparaison avec la plupart des autres disques ventilés. Ce système réduit grandement le risque de...

Informations Techniques :

Diamètre extérieur : 308 mm Diamètre intérieur : 76 mm Epaisseur : 29.5 mm

Référence : DBA2242S
Prix : **367,00 € TTC/PAIRE**

PIÈCES RECHANGE & ENTRETIEN

FREINAGE

FREINAGE HAUTE PERFORMANCE

EQUIPEMENTS POUR VOLKSWAGEN TOUAREG

DISQUES AVANT DBA 4000 SERIES T3 308MM POUR VOLKSWAGEN TRANSPORTER / TOUAREG

DBA a breveté son système de ventilation des disques "kangaroo Paw" ou Patte de Kangourou. Ce système permet une ventilation beaucoup plus efficace pour maintenir les disques aux températures les plus basses lors d'une utilisation intensive. L'utilisation du Kangaroo Paw en lieu et place des systèmes conventionnels à colonnes ou parois permet d'augmenter l'efficacité du refroidissement en comparaison avec la plupart des autres disques ventilés. Ce système réduit grandement le risque de...

Informations Techniques :

Diamètre extérieur : 308 mm Diamètre intérieur : 76 mm Epaisseur : 29.5 mm

Référence : DBA42242S
Prix : **464,00 € TTC/PAIRE**

DISQUES AVANT DBA STREET SERIES T2 308MM POUR VOLKSWAGEN TRANSPORTER / TOUAREG

DBA a breveté son système de ventilation des disques "kangaroo Paw" ou Patte de Kangourou. Ce système permet une ventilation beaucoup plus efficace pour maintenir les disques aux températures les plus basses lors d'une utilisation intensive. L'utilisation du Kangaroo Paw en lieu et place des systèmes conventionnels à colonnes ou parois permet d'augmenter l'efficacité du refroidissement en comparaison avec la plupart des autres disques ventilés. Ce système réduit grandement le risque de...

Informations Techniques :

Diamètre extérieur : 308 mm Diamètre intérieur : 76 mm Epaisseur : 29.5 mm

Référence : DBA2242S
Prix : **367,00 € TTC/PAIRE**

145 RUE DE L'ÎLE NAPOLÉON
68100 MULHOUSE
TÉL: +33 (0)3 89 61 90 88 / FAX: +33 (0)3 89 61 70 67
E-MAIL : vpc@equip-RAID.FR

Magasin ouvert le lundi de 14h à 18h,
du mardi au vendredi de 9H à 12h et de 14h à 18h
et le samedi de 9h à 12h

Prix valables du 01/08/2025 au 31/08/2025
TVA 20% incluse
Document non contractuel (ref : cat_TOUAREG_08_2025)
Photos non contractuelles