Notice de montage
Du kit
HDJ 100 204cv RAID

Le kit HDJ 100 est constitué de 2 boites interconnectés, l'un est à placer dans le compartiment moteur (prés du filtre à air) . L'autre se fixera derrière la boite à gants (prés du calculateur électronique : ECU).

Ce kit ne nécessite pas l'ouverture du calculateur électronique d'origine (ECU), de plus il est équipé d'un système de détection d'anomalie moteur , coupant l'injection de carburant à la moindre anomalie injection moteur.

Toutes les fournitures nécessaires à la bonne installation du kit sont livrées.

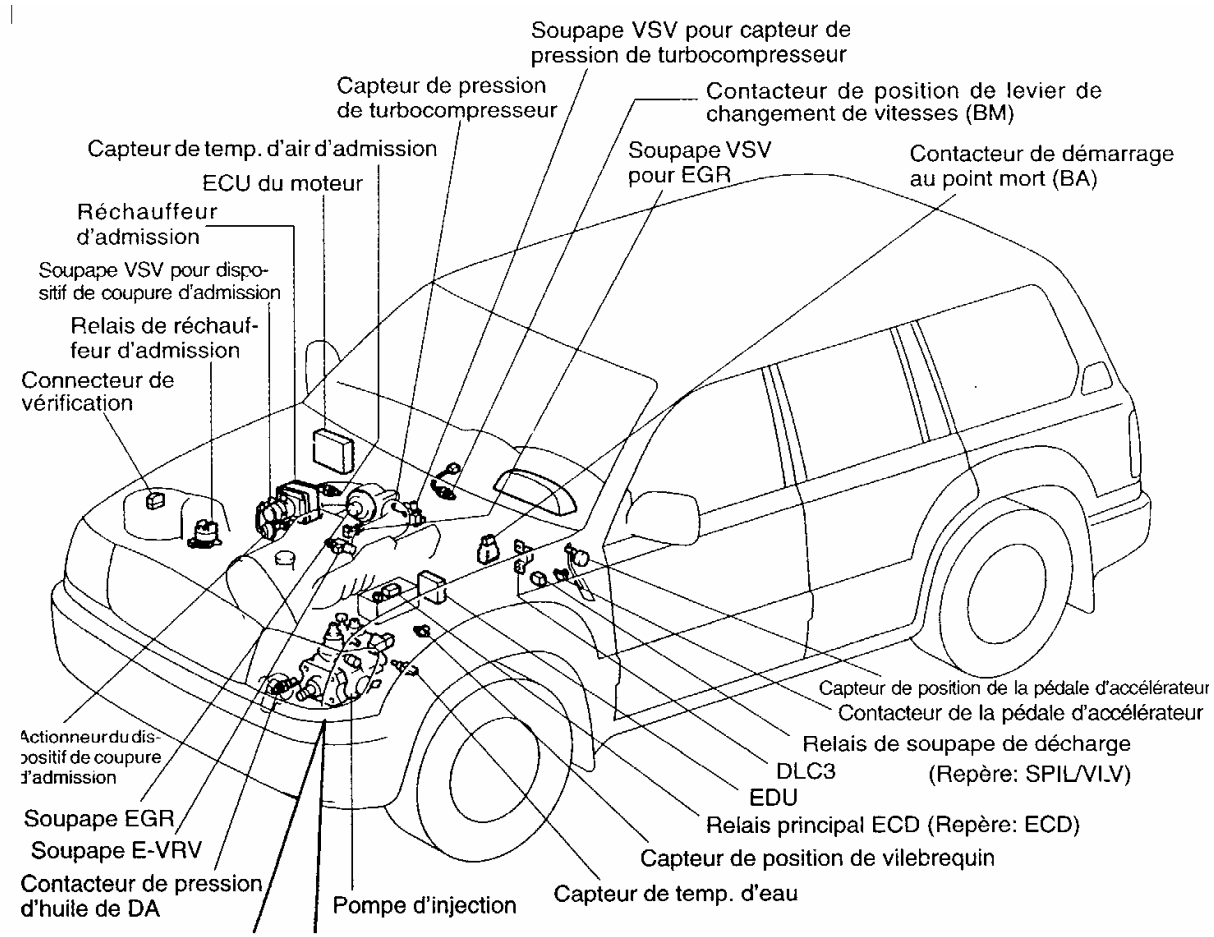

1) **Installation du module de gestion électronique de la pression du TURBO**
(dans le compartiment moteur)

Commencer par démonter le filtre à air puis la pipe d'arrivée d'air sur le turbo afin d'accéder facilement à la soupape de contrôle de la pression turbo.

- Déconnecter le petit tuyau noir entre le turbo et la wastegate

- Connecter le tuyau noir du kit (repére T sur l'extrémité du tuyau), au piquage sur le turbo ; utiliser un collier neuf à visse.

- Connecter l'autre tuyau (sans repère) à la soupape se trouvant sur le turbo(WASTEGATE) ; un collier neuf à visse.

- Monter également les 3 colliers à visse restant sur les accès du T

- Fixer la boite pneumatique prés de la prise diagnostique en utilisant un insert se trouvant à proximité.

- Voir suite de la notice pour le branchement électrique de la boite pneumatique.

Remonter ensuite la pipe sur le turbo puis le filtre à air.

2) Installation du faisceau électrique

Ce faisceau est composé d'une prise (liaison avec la boite de gestion moteur) ainsi que de plusieurs fils de couleurs différentes.

La prise est à placer derrière la boite à gants , proche du calculateur d'origine. De là partira tous les câbles du faisceau .

Commencer par démonter le joint étanche entre l'habitacle et le compartiment moteur (soufflet en caoutchouc noir , coté moteur).
Percer ce soufflet afin d'y faire passer les 2 câbles noirs du faisceau.

Le plus court se connecte sur le module de gestion électronique de la pression turbo (boite pneumatique précédemment installé)**.**
Brancher les fiches de sorte que les couleurs soient respectées : **bleu avec bleu puis marron avec marron.**

L'autre câble noir (le plus long) se connectera sur l'EDU (boîtier noir monté sur plaque allu se trouvant sur l'aile gauche entre la boite à fusible et le filtre à gasoil).

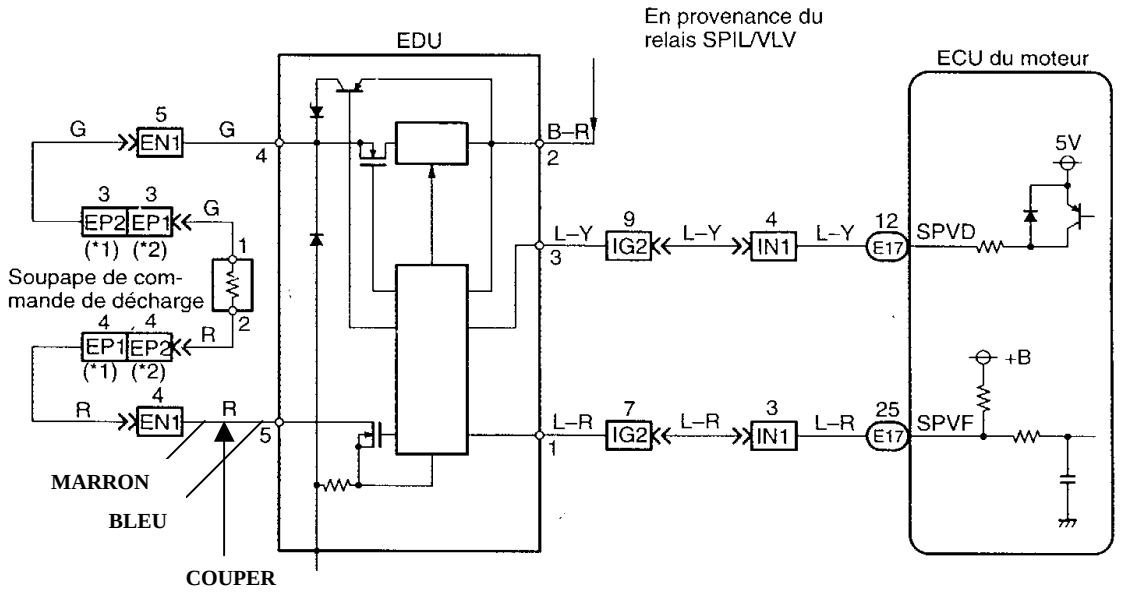

Ce boîtier est alimenté par un connecteur à 5 broches . Repérer la **broche numéro 5** de ce connecteur (**fil rouge**) et le couper à 5 cm du connecteur .

Relier **le fil bleu** du câble noir au **fil rouge** (précédemment coupé) **coté connecteur EDU** à l'aide de cosses à sertir.

Connecter le **fil marron** au **fil rouge coté faisceau d'origine** TOYOTA .
Faire passer le câble noir dans la gaine souple et fendue du câblage d'origine jusqu'au soufflet noir.

3) Installation du module de gestion moteur & connections avec le calculateur d'origine

Restent à connecter les 5 fils (rouge , noir , bleu , jaune , vert, blanc) du faisceau livré dans le kit .

Bornes de l'ECU (vue de face)

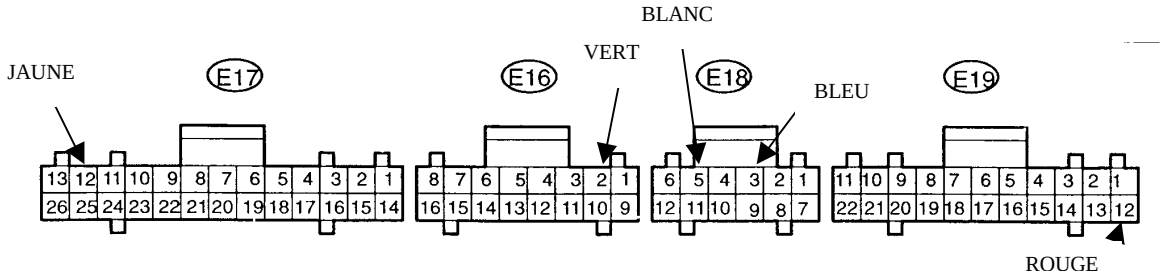

Le fil noir (masse) sera fixé sur une des vis supportant le calculateur d'origine.

Les autres fils iront respectivement dans chacun des 4 connecteurs du calculateur.

Repérage des connecteurs selon plan ci–joint fils à connecter

Broches du Faisceau calculateur TOYOTA	*Faisceau du kit HDJ 100*
E17 broche 12 fil Bleu *rayé* Jaune	JAUNE
E16 broche 2 fil Rose *rayé* Bleu	VERT
E18 broche 3 fil Gris	BLEU foncé
E19 broche 12 fil Noir *raye* Jaune	ROUGE
E18 broche 5 fil Rouge *raye* jaune	BLANC

aucun fil n'est à couper à ce niveau du montage !

Les connections seront faites en parallèles en soudant les fils pour un meilleur contact .
Au préalable, dénuder les fils du faisceau d'origine sur 1 cm, étamer le fil puis souder le fil du faisceau adonis correspondant.

- <u>Installation des commandes du KIT HDJ 100</u>

Le kit HDJ 100 peut être arrêté à tout moment, remettant ainsi
le véhicule dans son état de fonctionnement d'origine.
Il dispose également de 2 niveaux de puissance différents sélectionnables.

L' interrupteur câblé sur le faisceau sert à allumer ou éteindre le KIT.
Pour rendre accessible cet interrupteur , il doit être installé sur le cache en plastique noir se trouvant entre la boite à gants et le calculateur.

Ce cache dispose d'une alvéole (en haut à droite) permettant de loger facilement l' interrupteur **MARCHE / ARRET** sans gêner la fermeture de la boite à gants.

Une fois tous les branchements terminés, connecter la boite de gestion du moteur, sur le connecteur du faisceau précédemment installé.

Mettre le contact et vérifier que l'électrovanne du kit adonis (boîtier de commande turbo) s'enclenche a la mise ON/OFF du kit .

Démarrer le véhicule et réaliser quelques essais en activant la préparation
Vérifier si possible la nouvelle pression de turbo a l'aide d'un manomètre.
Pression origine : 0.7 bar
Pression Adonis / Position 2 : 1.1 à 1.2 bar

La sélection du niveau de puissance (1 ou 2) s'effectue grâce au petit interrupteur qui se trouve sur la boite électronique (installé près de l'ECU)**.**
Ce petit interrupteur se situe juste au dessus du connecteur.
Les positions 1 & 2 sont repérées