EQUIPEMENTS POUR FORD RANGER 2023 - PXIV

Les références présentées sur ce document ne constituent pas une liste exhaustive des équipements diponibles pour le FORD RANGER 2023 - PXIV. Il peut y avoir d'autres produits adaptés à ce véhicule. Voir les conditions de vente sur https://www.equip-raid.fr/

145 RUE DE L'ÎLE NAPOLÉON
68100 MULHOUSE
TÉL: +33 (0)3 89 61 90 88 / FAX: +33 (0)3 89 61 70 67
E-MAIL : vpc@equip-RAID.FR

Magasin ouvert le lundi de 14h à 18h,
du mardi au vendredi de 9H à 12h et de 14h à 18h
et le samedi de 9h à 12h

Prix valables du 01/05/2024 au 31/05/2024
TVA 20% incluse
Document non contractuel (ref : cat_RANGER2023-PXIV_05_2024)
Photos non contractuelles

SUSPENSION & REHAUSSE

ACCESSOIRES SUSPENSION

AXES GRAISSABLE POUR LAMES TERRAIN TAMER POUR FORD RANGER 2023+

AXES GRAISSABLE POUR LAMES TERRAIN TAMER POUR FORD RANGER 2023+

Référence : TPK012-2
Prix : **29,00 € TTC/PIECE**

BRIDE DE LAMES DE SUSPENSION TERRAIN TAMER POUR FORD RANGER 2023+

BRIDE DE LAMES DE SUSPENSION TERRAIN TAMER POUR FORD RANGER 2023+

Référence : MUB1362
Prix : **16,00 € TTC/PIECE**

BUMP STOP ET SUPPORT POUR AMORTISSEUR AVANT TERRAIN TAMER POUR FORD RANGER 2023+

BUMP STOP ET SUPPORT POUR AMORTISSEUR AVANT TERRAIN TAMER POUR FORD RANGER 2023+

Référence : FRSS003TT
Prix : **166,00 € TTC/PIECE**

145 RUE DE L'ÎLE NAPOLÉON
68100 MULHOUSE
TÉL: +33 (0)3 89 61 90 88 / FAX: +33 (0)3 89 61 70 67
E-MAIL : vpc@equip-RAID.FR

Magasin ouvert le lundi de 14h à 18h,
du mardi au vendredi de 9H à 12h et de 14h à 18h
et le samedi de 9h à 12h

Prix valables du 01/05/2024 au 31/05/2024
TVA 20% incluse
Document non contractuel (ref : cat_RANGER2023-PXIV_05_2024)
Photos non contractuelles

JUMELLES GRAISSABLES POUR LAMES TERRAIN TAMER POUR FORD RANGER 2023+

JUMELLES GRAISSABLES POUR LAMES TERRAIN TAMER POUR FORD RANGER 2023+

Référence : TSK029
Prix : **52,00 € TTC/PIECE**

AMORTISSEURS

AMORTISSEUR ARRIERE A GAZ RENFORCE GRANDE CAPACITE TERRAIN TAMER POUR FORD RANGER 2023+

AMORTISSEUR ARRIERE A GAZ RENFORCE GRANDE CAPACITE TERRAIN TAMER POUR FORD RANGER 2023+

Référence : TGSPX4R
Prix : **205,00 € TTC/PIECE**

AMORTISSEUR ARRIERE DROIT MT64 OME TARAGE HEAVY DUTY POUR FORD RANGER PX IV 2023+ / VOLKSWAGEN AMAROK 2023+

Les amortisseurs ARB MT64 sont conçus pour les aventuriers intrépides qui exigent la meilleure performance tout-terrain. Voici pourquoi ils sont l'ultime choix pour votre véhicule : Conception Monotube de 64 mm : Les plus grands sur le marché, ces amortisseurs offrent une performance spectaculaire, vous permettant de dompter les terrains les plus difficiles. Légèreté et Polyvalence : Leur corps en aluminium les rend légers et capables de fonctionner dans une plage de températures...

Informations Techniques :

Tarage heavy duty

Référence : MT64602004R
Prix : **660,00 € TTC/PIECE**

AMORTISSEUR ARRIERE DROIT MT64 OME TARAGE MEDIUM POUR FORD RANGER PX IV 2023+ / VOLKSWAGEN AMAROK 2023+

Les amortisseurs ARB MT64 sont conçus pour les aventuriers intrépides qui exigent la meilleure performance tout-terrain. Voici pourquoi ils sont l'ultime choix pour votre véhicule : Conception Monotube de 64 mm : Les plus grands sur le marché, ces amortisseurs offrent une performance spectaculaire, vous permettant de dompter les terrains les plus difficiles. Légèreté et Polyvalence : Leur corps en aluminium les rend légers et capables de fonctionner dans une plage de températures...

Informations Techniques :

Tarage medium

Référence : MT64602003R
Prix : **660,00 € TTC/PIECE**

AMORTISSEUR ARRIERE GAUCHE BYPASS A BONBONNE SEPAREE OME BP51 POUR FORD RANGER A PARTIR DE 2022

OME Bp 51 amortisseur bypass bonbonne séparée Fruit de 4 années de développement intensif et brevetée, BP-51 amène la technologie course pour une utilisation de tous les jours apportant une performance sans précédent en off road et sur la route. C'est l'union du confort et du contrôle. Ces suspension Nouvelle suspension OME BP-51 (Bypass 51 mm Diamètre interne) Cette nouvelle suspension révolutionnaire est le fruit de 4 années de développement intensif des ingénieurs Old Man Emu....

Référence : BP5160055L
Prix : **967,94 € TTC/PIECE**

AMORTISSEUR ARRIERE GAUCHE BYPASS A BONBONNE SEPAREE OME BP51 POUR FORD RANGER A PARTIR DE 2022

OME Bp 51 amortisseur bypass bonbonne séparée Fruit de 4 années de développement intensif et brevetée, BP-51 amène la technologie course pour une utilisation de tous les jours apportant une performance sans précédent en off road et sur la route. C'est l'union du confort et du contrôle. Ces suspension Nouvelle suspension OME BP-51 (Bypass 51 mm Diamètre interne) Cette nouvelle suspension révolutionnaire est le fruit de 4 années de développement intensif des ingénieurs Old Man Emu....

Référence : BP5160055R
Prix : **967,94 € TTC/PIECE**

AMORTISSEUR ARRIERE GAUCHE MT64 OME TARAGE HEAVY DUTY POUR FORD RANGER PX IV 2023+ / VOLKSWAGEN AMAROK 2023+

Les amortisseurs ARB MT64 sont conçus pour les aventuriers intrépides qui exigent la meilleure performance tout-terrain. Voici pourquoi ils sont l'ultime choix pour votre véhicule : Conception Monotube de 64 mm : Les plus grands sur le marché, ces amortisseurs offrent une performance spectaculaire, vous permettant de dompter les terrains les plus difficiles. Légèreté et Polyvalence : Leur corps en aluminium les rend légers et capables de fonctionner dans une plage de températures...

Informations Techniques :

Tarage heavy duty

Référence : MT64602004L
Prix : **660,00 € TTC/PIECE**

AMORTISSEUR ARRIERE GAUCHE MT64 OME TARAGE MEDIUM POUR FORD RANGER PX IV 2023+ / VOLKSWAGEN AMAROK 2023+

Les amortisseurs ARB MT64 sont conçus pour les aventuriers intrépides qui exigent la meilleure performance tout-terrain. Voici pourquoi ils sont l'ultime choix pour votre véhicule : Conception Monotube de 64 mm : Les plus grands sur le marché, ces amortisseurs offrent une performance spectaculaire, vous permettant de dompter les terrains les plus difficiles. Légèreté et Polyvalence : Leur corps en aluminium les rend légers et capables de fonctionner dans une plage de températures...

Informations Techniques :

Tarage medium

Référence : MT64602003L
Prix : **660,00 € TTC/PIECE**

AMORTISSEUR ARRIÈRE HEAVY DUTY OME SPORT POUR FORD RANGER A PARTIR DE 2022

Peu de produits peuvent transformer les performances et les capacités d'un 4x4 comme le fait un jeu d'amortisseurs spécifiques, dimensionné judicieusement à votre véhicule. Les amortisseurs OME SPORT permettent un contrôle parfait et une tenue de route hors du commun chaque fois que vous conduisez votre véhicule.

Référence : 60173
Prix : **160,50 € TTC/PIECE**

EQUIPEMENTS POUR FORD RANGER 2023 - PXIV

AMORTISSEUR ARRIÈRE OME SPORT POUR FORD RANGER A PARTIR DE 2022

Peu de produits peuvent transformer les performances et les capacités d'un 4x4 comme le fait un jeu d'amortisseurs spécifiques, dimensionné judicieusement à votre véhicule. Les amortisseurs OME SPORT permettent un contrôle parfait et une tenue de route hors du commun chaque fois que vous conduisez votre véhicule.

Référence : 60172
Prix : **160,50 € TTC/PIECE**

AMORTISSEUR AVANT A GAZ RENFORCE GRANDE CAPACITE TERRAIN TAMER POUR FORD RANGER 2023+

AMORTISSEUR AVANT A GAZ RENFORCE GRANDE CAPACITE TERRAIN TAMER POUR FORD RANGER 2023+

Référence : TGSPX4F
Prix : **245,00 € TTC/PIECE**

AMORTISSEUR AVANT MT64 OME TARAGE HEAVY DUTY POUR FORD RANGER PX IV 2023+ / VOLKSWAGEN AMAROK 2023+

Les amortisseurs ARB MT64 sont conçus pour les aventuriers intrépides qui exigent la meilleure performance tout-terrain. Voici pourquoi ils sont l'ultime choix pour votre véhicule : Conception Monotube de 64 mm : Les plus grands sur le marché, ces amortisseurs offrent une performance spectaculaire, vous permettant de dompter les terrains les plus difficiles. Ajustez la Hauteur en Toute Facilité : Grâce à un piston surdimensionné de 22 mm et un siège à ressort réglable avec 6 positions...

Informations Techniques :

Tarage heavy duty

Référence : MT64902002
Prix : **660,00 € TTC/PIECE**

145 RUE DE L'ÎLE NAPOLÉON
68100 MULHOUSE
TÉL: +33 (0)3 89 61 90 88 / FAX: +33 (0)3 89 61 70 67
E-MAIL : vpc@equip-RAID.FR

Magasin ouvert le lundi de 14h à 18h,
du mardi au vendredi de 9H à 12h et de 14h à 18h
et le samedi de 9h à 12h

Prix valables du 01/05/2024 au 31/05/2024
TVA 20% incluse
Document non contractuel (ref : cat_RANGER2023-PXIV_05_2024)
Photos non contractuelles

EQUIPEMENTS POUR FORD RANGER 2023 - PXIV

AMORTISSEUR AVANT MT64 OME TARAGE MEDIUM POUR FORD RANGER PX IV 2023+ / VOLKSWAGEN AMAROK 2023+

Les amortisseurs ARB MT64 sont conçus pour les aventuriers intrépides qui exigent la meilleure performance tout-terrain. Voici pourquoi ils sont l'ultime choix pour votre véhicule : Conception Monotube de 64 mm : Les plus grands sur le marché, ces amortisseurs offrent une performance spectaculaire, vous permettant de dompter les terrains les plus difficiles. Ajustez la Hauteur en Toute Facilité : Grâce à un piston surdimensionné de 22 mm et un siège à ressort réglable avec 6 positions...

Informations Techniques :

Tarage medium

Référence : MT64902001
Prix : **660,00 € TTC/PIECE**

AMORTISSEUR AVANT OME SPORT POUR FORD RANGER A PARTIR DE 2022

Peu de produits peuvent transformer les performances et les capacités d'un 4x4 comme le fait un jeu d'amortisseurs spécifiques, dimensionné judicieusement à votre véhicule. Les amortisseurs OME SPORT permettent un contrôle parfait et une tenue de route hors du commun chaque fois que vous conduisez votre véhicule.

Référence : 90052
Prix : **399,37 € TTC/PIECE**

AMORTISSEUR HEAVY DUTY AVANT OME SPORT POUR FORD RANGER A PARTIR DE 2022

Peu de produits peuvent transformer les performances et les capacités d'un 4x4 comme le fait un jeu d'amortisseurs spécifiques, dimensionné judicieusement à votre véhicule. Les amortisseurs OME SPORT permettent un contrôle parfait et une tenue de route hors du commun chaque fois que vous conduisez votre véhicule.

Référence : 90053
Prix : **399,35 € TTC/PIECE**

145 RUE DE L'ÎLE NAPOLÉON
68100 MULHOUSE
TÉL: +33 (0)3 89 61 90 88 / FAX: +33 (0)3 89 61 70 67
E-MAIL : vpc@equip-RAID.FR

Magasin ouvert le lundi de 14h à 18h,
du mardi au vendredi de 9H à 12h et de 14h à 18h
et le samedi de 9h à 12h

Prix valables du 01/05/2024 au 31/05/2024
TVA 20% incluse
Document non contractuel (ref : cat_RANGER2023-PXIV_05_2024)
Photos non contractuelles

AMORTISSEURS TERRAIN TAMER A BONBONNE PRO SHOCK ARRIERE POUR FORD RANGER PX IV A PARTIR DE 2023 (LA PAIRE)

Le fabricant australien d'amortisseurs spéciaux Terrain Tamer lance une nouvelle gamme d'amortisseurs pour un usage tout-terrain sous la dénomination "Pro". Ceux-ci s'adaptent en lieu et place des amortisseurs d'origine en apportant des performances supérieures, notamment sur la capacité de réglage manuel. Comme les autres amortisseurs de la marque, la tige est renforcée, l'alésage est majoré et la contenance d'huile accrue. Un réservoir extérieur permet le réglage de fermeté sur 8 positions...

Informations Techniques :

caractéristiques : 8 positions de réglage en compression Bonbonne séparée d'azote Piston en téflon de 46mm Tige de 20mm Corps et bonbonne de 53 mm Système mono-tubulaire Volume d'huile maximale Joint SPI haute résistance fabriqué en Allemagne Compatibles pour les surélévations de +30 à +70mm (selon modèle) Garantie 3 ans / 100000km Adapté à tous types d'utilisation Reconditionnables pour les véhicules suivants : 4x4 FORDRanger...

Référence : TPS0039
Prix : **1 640,00 € TTC/PAIRE**

COMBINE AMORTISSEUR BYPASS A BONBONNE SEPAREE ET RESSORT AVANT DROIT OME BP51 POUR FORD RANGER A PARTIR DE 2022

OME Bp 51 amortisseur bypass bonbonne séparée Fruit de 4 années de développement intensif et brevetée, BP-51 amène la technologie course pour une utilisation de tous les jours apportant une performance sans précédent en off road et sur la route. C'est l'union du confort et du contrôle. Ces suspension Nouvelle suspension OME BP-51 (Bypass 51 mm Diamètre interne) Cette nouvelle suspension révolutionnaire est le fruit de 4 années de développement intensif des ingénieurs Old Man Emu....

Référence : BP5190015R
Prix : **1 482,70 € TTC/PIECE**

COMBINE AMORTISSEUR BYPASS A BONBONNE SEPAREE ET RESSORT AVANT GAUCHE OME BP51 POUR FORD RANGER A PARTIR DE 2022

OME Bp 51 amortisseur bypass bonbonne séparée Fruit de 4 années de développement intensif et brevetée, BP-51 amène la technologie course pour une utilisation de tous les jours apportant une performance sans précédent en off road et sur la route. C'est l'union du confort et du contrôle. Ces suspension Nouvelle suspension OME BP-51 (Bypass 51 mm Diamètre interne) Cette nouvelle suspension révolutionnaire est le fruit de 4 années de développement intensif des ingénieurs Old Man Emu....

Référence : BP5190015L
Prix : **1 482,70 € TTC/PIECE**

COMBINES RESSORTS/AMORTISSEURS AVANT PREMONTES TERRAIN TAMER REHAUSSE +40MM TARAGE HD POUR FORD RANGER PX IV A PARTIR DE 2023

Les combinés Ressorts / Amortisseurs prémontés sont équipés des amortisseurs à gaz renforcé grand capacité TGS, ainsi que des ressorts Smart Coils à pas variable. Les ressorts et amortisseurs sont déjà prémontés, et équipés de coupelles supérieures renforcées. Ils offrent une réhausse de 40mm, ainsi que différents tarages. Caractéristiques amortisseurs: Amortisseur Terrain Tamer série TGS à gaz renforcé grande capacité Piston de 40 mm Tige de 20mm Corps de 60 mm Système...

Informations Techniques :

Sur véhicule 4 cylindres correspond à un tarage +100-150kg Sur véhicule 6 cylindres correspond à un tarage +50-100kg

Référence : TTCSA-020HD
Prix : **1 120,00 € TTC/PAIRE**

COMBINES RESSORTS/AMORTISSEURS AVANT PREMONTES TERRAIN TAMER REHAUSSE +40MM TARAGE MEDIUM POUR FORD RANGER PX IV A PARTIR DE 2023

Les combinés Ressorts / Amortisseurs prémontés sont équipés des amortisseurs à gaz renforcé grand capacité TGS, ainsi que des ressorts Smart Coils à pas variable. Les ressorts et amortisseurs sont déjà prémontés, et équipés de coupelles supérieures renforcées. Ils offrent une réhausse de 40mm, ainsi que différents tarages. Caractéristiques amortisseurs: Amortisseur Terrain Tamer série TGS à gaz renforcé grande capacité Piston de 40 mm Tige de 20mm Corps de 60 mm Système...

Informations Techniques :

Sur véhicule 4 cylindres correspond à un tarage +50-100kg Sur véhicule 6 cylindres correspond à un tarage +0-50kg

Référence : TTCSA-020
Prix : **1 120,00 € TTC/PAIRE**

KIT COMPLET SUSPENSION

KIT DE SUSPENSION COMBINÉ ASSEMBLÉ TERRAIN TAMER REHAUSSE +40/50MM POUR FORD RANGER PX IV / VOLKSWAGEN AMAROK A PARTIR DE 2023

Depuis 1969 TERRAIN TAMER développe et fabrique des pièces avec une seule idée en tête : celle de vous garantir la plus extrême fiabilité. Pendant plus de 50 ans, nous avonsconçu, fabriqué, et testédes pièces qui permettent aux conducteurs de circuler dans des environnements extrêmement difficiles en toute sérénité. Qu'il s'agisse d'une utilisation: Loisirs : Chasse, Pêche, charges lourdes, tractions de remorques… Professionnels : Artisans, Agriculteurs, Apiculteurs, Dépanneuses,...

Référence : SK108A
Prix : **2 900,00 € TTC/KIT**

KIT DE SUSPENSION OME BP-51 REHAUSSE +40MM TARAGE +300KG POUR FORD RANGER A PARTIR DE 2023

Le kit suspension permet une réhausse, un renfort et une résistance supérieur à l'origine.Il est primordial de changer sa suspension lorsque l'on équipe son véhicule pour partir en voyage ou raid et que l'on ajoute du poids supplémentaire (la suspension d'origine n'est plus adapté à cette configuration). Rehausser sa suspension permet de mieux franchir et rend le 4x4 plus efficace. Renforcer sa suspension permet de supporter, sans risque de casse et plus efficacement, la surcharge due à...

Référence : KITOME229HDBP
Prix : **7 131,87 € TTC/KIT**

KIT DE SUSPENSION OME BP-51 REHAUSSE +40MM TARAGE +600KG POUR FORD RANGER A PARTIR DE 2023

Le kit suspension permet une réhausse, un renfort et une résistance supérieur à l'origine.Il est primordial de changer sa suspension lorsque l'on équipe son véhicule pour partir en voyage ou raid et que l'on ajoute du poids supplémentaire (la suspension d'origine n'est plus adapté à cette configuration). Rehausser sa suspension permet de mieux franchir et rend le 4x4 plus efficace. Renforcer sa suspension permet de supporter, sans risque de casse et plus efficacement, la surcharge due à...

Référence : KITOME229XHDBP
Prix : **6 924,50 € TTC/KIT**

145 RUE DE L'ÎLE NAPOLÉON
68100 MULHOUSE
TÉL: +33 (0)3 89 61 90 88 / FAX: +33 (0)3 89 61 70 67
E-MAIL : vpc@equip-RAID.FR

Magasin ouvert le lundi de 14h à 18h,
du mardi au vendredi de 9H à 12h et de 14h à 18h
et le samedi de 9h à 12h

Prix valables du 01/05/2024 au 31/05/2024
TVA 20% incluse
Document non contractuel (ref : cat_RANGER2023-PXIV_05_2024)
Photos non contractuelles

KIT DE SUSPENSION OME BP-51 REHAUSSE +40MM TARAGE MEDIUM POUR FORD RANGER A PARTIR DE 2023

Le kit suspension permet une réhausse, un renfort et une résistance supérieur à l'origine.Il est primordial de changer sa suspension lorsque l'on équipe son véhicule pour partir en voyage ou raid et que l'on ajoute du poids supplémentaire (la suspension d'origine n'est plus adapté à cette configuration). Rehausser sa suspension permet de mieux franchir et rend le 4x4 plus efficace. Renforcer sa suspension permet de supporter, sans risque de casse et plus efficacement, la surcharge due à...

Référence : KITOME229BP
Prix : **6 558,71 € TTC/KIT**

KIT DE SUSPENSION OME SPORT REHAUSSE +40MM TARAGE +300kg POUR FORD RANGER A PARTIR DE 2023

Le kit suspension permet une réhausse, un renfort et une résistance supérieur à l'origine.Il est primordial de changer sa suspension lorsque l'on équipe son véhicule pour partir en voyage ou raid et que l'on ajoute du poids supplémentaire (la suspension d'origine n'est plus adapté à cette configuration). Rehausser sa suspension permet de mieux franchir et rend le 4x4 plus efficace. Renforcer sa suspension permet de supporter, sans risque de casse et plus efficacement, la surcharge due à...

Référence : KITOME229HD
Prix : **3 204,96 € TTC/KIT**

KIT DE SUSPENSION OME SPORT REHAUSSE +40MM TARAGE +600kg POUR FORD RANGER A PARTIR DE 2023

Le kit suspension permet une réhausse, un renfort et une résistance supérieur à l'origine.Il est primordial de changer sa suspension lorsque l'on équipe son véhicule pour partir en voyage ou raid et que l'on ajoute du poids supplémentaire (la suspension d'origine n'est plus adapté à cette configuration). Rehausser sa suspension permet de mieux franchir et rend le 4x4 plus efficace. Renforcer sa suspension permet de supporter, sans risque de casse et plus efficacement, la surcharge due à...

Référence : KITOME229XHD
Prix : **3 530,68 € TTC/KIT**

145 RUE DE L'ÎLE NAPOLÉON
68100 MULHOUSE
TÉL: +33 (0)3 89 61 90 88 / FAX: +33 (0)3 89 61 70 67
E-MAIL : vpc@equip-RAID.FR

Magasin ouvert le lundi de 14h à 18h,
du mardi au vendredi de 9H à 12h et de 14h à 18h
et le samedi de 9h à 12h

Prix valables du 01/05/2024 au 31/05/2024
TVA 20% incluse
Document non contractuel (ref : cat_RANGER2023-PXIV_05_2024)
Photos non contractuelles

KIT DE SUSPENSION OME SPORT REHAUSSE +40MM TARAGE MEDIUM POUR FORD RANGER A PARTIR DE 2023

Le kit suspension permet une réhausse, un renfort et une résistance supérieur à l'origine.Il est primordial de changer sa suspension lorsque l'on équipe son véhicule pour partir en voyage ou raid et que l'on ajoute du poids supplémentaire (la suspension d'origine n'est plus adapté à cette configuration). Rehausser sa suspension permet de mieux franchir et rend le 4x4 plus efficace. Renforcer sa suspension permet de supporter, sans risque de casse et plus efficacement, la surcharge due à vos...

Référence : KITOME229
Prix : **2 988,40 € TTC/KIT**

KIT DE SUSPENSION TERRAIN TAMER AVEC AMORTISSEUR PRO SHOCK REHAUSSE +40/50MM POUR FORD RANGER PX IV / VOLKSWAGEN AMAROK A PARTIR DE 2023

Depuis 1969 TERRAIN TAMER développe et fabrique des pièces avec une seule idée en tête : celle de vous garantir la plus extrême fiabilité. Pendant plus de 50 ans, nous avonsconçu, fabriqué, et testédes pièces qui permettent aux conducteurs de circuler dans des environnements extrêmement difficiles en toute sérénité. Qu'il s'agisse d'une utilisation: Loisirs : Chasse, Pêche, charges lourdes, tractions de remorques… Professionnels : Artisans, Agriculteurs, Apiculteurs, Dépanneuses,...

Référence : SK108P
Prix : **5 720,00 € TTC/KIT**

KIT DE SUSPENSION TERRAIN TAMER REHAUSSE +40/50MM AVEC LAMES PARABOLIQUES +0-400 KG POUR POUR FORD RANGER PX IV / VOLKSWAGEN AMAROK A PARTIR DE 2023

Depuis 1969 TERRAIN TAMER développe et fabrique des pièces avec une seule idée en tête : celle de vous garantir la plus extrême fiabilité. Pendant plus de 50 ans, nous avonsconçu, fabriqué, et testédes pièces qui permettent aux conducteurs de circuler dans des environnements extrêmement difficiles en toute sérénité. Qu'il s'agisse d'une utilisation: Loisirs : Chasse, Pêche, charges lourdes, tractions de remorques… Professionnels : Artisans, Agriculteurs, Apiculteurs, Dépanneuses,...

Référence : SK108PA
Prix : **3 020,00 € TTC/KIT**

145 RUE DE L'ÎLE NAPOLÉON
68100 MULHOUSE
TÉL: +33 (0)3 89 61 90 88 / FAX: +33 (0)3 89 61 70 67
E-MAIL : vpc@equip-RAID.FR

Magasin ouvert le lundi de 14h à 18h,
du mardi au vendredi de 9H à 12h et de 14h à 18h
et le samedi de 9h à 12h

Prix valables du 01/05/2024 au 31/05/2024
TVA 20% incluse
Document non contractuel (ref : cat_RANGER2023-PXIV_05_2024)
Photos non contractuelles

EQUIPEMENTS POUR FORD RANGER 2023 - PXIV

KIT DE SUSPENSION TERRAIN TAMER REHAUSSE +40/50MM AVEC LAMES PARABOLIQUES +400-700 KG POUR FORD RANGER PX IV / VOLKSWAGEN AMAROK A PARTIR DE 2023

Depuis 1969 TERRAIN TAMER développe et fabrique des pièces avec une seule idée en tête : celle de vous garantir la plus extrême fiabilité. Pendant plus de 50 ans, nous avonsconçu, fabriqué, et testédes pièces qui permettent aux conducteurs de circuler dans des environnements extrêmement difficiles en toute sérénité. Qu'il s'agisse d'une utilisation: Loisirs : Chasse, Pêche, charges lourdes, tractions de remorques… Professionnels : Artisans, Agriculteurs, Apiculteurs, Dépanneuses,...

Référence : SK108PAHD
Prix : **3 120,00 € TTC/KIT**

KIT DE SUSPENSION TERRAIN TAMER REHAUSSE +40/50MM AVEC LAMES PARABOLIQUES +700-850 KG POUR FORD RANGER PX IV / VOLKSWAGEN AMAROK A PARTIR DE 2023

Depuis 1969 TERRAIN TAMER développe et fabrique des pièces avec une seule idée en tête : celle de vous garantir la plus extrême fiabilité. Pendant plus de 50 ans, nous avonsconçu, fabriqué, et testédes pièces qui permettent aux conducteurs de circuler dans des environnements extrêmement difficiles en toute sérénité. Qu'il s'agisse d'une utilisation: Loisirs : Chasse, Pêche, charges lourdes, tractions de remorques… Professionnels : Artisans, Agriculteurs, Apiculteurs, Dépanneuses,...

Référence : SK108PAEHD
Prix : **3 520,00 € TTC/KIT**

KIT DE SUSPENSION TERRAIN TAMER REHAUSSE +40/50MM POUR FORD RANGER PX IV / VOLKSWAGEN AMAROK A PARTIR DE 2023

Depuis 1969 TERRAIN TAMER développe et fabrique des pièces avec une seule idée en tête : celle de vous garantir la plus extrême fiabilité. Pendant plus de 50 ans, nous avonsconçu, fabriqué, et testédes pièces qui permettent aux conducteurs de circuler dans des environnements extrêmement difficiles en toute sérénité. Qu'il s'agisse d'une utilisation: Loisirs : Chasse, Pêche, charges lourdes, tractions de remorques… Professionnels : Artisans, Agriculteurs, Apiculteurs, Dépanneuses,...

Référence : SK108
Prix : **2 720,00 € TTC/KIT**

RESSORTS HÉLICOÏDAUX

145 RUE DE L'ÎLE NAPOLÉON
68100 MULHOUSE
TÉL: +33 (0)3 89 61 90 88 / FAX: +33 (0)3 89 61 70 67
E-MAIL : vpc@equip-RAID.FR

Magasin ouvert le lundi de 14h à 18h,
du mardi au vendredi de 9H à 12h et de 14h à 18h
et le samedi de 9h à 12h

Prix valables du 01/05/2024 au 31/05/2024
TVA 20% incluse
Document non contractuel (ref : cat_RANGER2023-PXIV_05_2024)
Photos non contractuelles

RESSORTS AVANT OME +20MM POUR AMORTISSEUR MT64/NITRO+ SUR FORD RANGER PX IV 2023+ / VOLKSWAGEN AMAROK 2023+

Les ressorts OME MT64 sont conçus pour les passionnés de tout-terrain à la recherche de la performance ultime. Avec leur robustesse exceptionnelle, ils sont prêts à relever tous les défis, même dans les conditions les plus extrêmes. Caractéristiques Clés : Performance Inégalée : Les ressorts OME MT64 sont spécialement conçus pour offrir une performance tout-terrain inégalée. Que vous soyez sur des sentiers accidentés, des terrains rocheux ou des chemins boueux, ces ressorts vous permettront...

Informations Techniques :

Rehausse +20mm

Référence : 4028
Prix : **299,00 € TTC/PAIRE**

RESSORTS AVANT OME +40MM POUR AMORTISSEUR MT64/NITRO+ SUR FORD RANGER PX IV 2023+ / VOLKSWAGEN AMAROK 2023+

Les ressorts OME MT64 sont conçus pour les passionnés de tout-terrain à la recherche de la performance ultime. Avec leur robustesse exceptionnelle, ils sont prêts à relever tous les défis, même dans les conditions les plus extrêmes. Caractéristiques Clés : Performance Inégalée : Les ressorts OME MT64 sont spécialement conçus pour offrir une performance tout-terrain inégalée. Que vous soyez sur des sentiers accidentés, des terrains rocheux ou des chemins boueux, ces ressorts vous permettront...

Informations Techniques :

Rehausse +40mm

Référence : 4024
Prix : **299,00 € TTC/PAIRE**

RESSORTS AVANT OME REHAUSSE +20mm TARAGE +0-40kg pour FORD RANGER 2022+

Quand vous entreprenez un voyage dans des zones isolées, il vous faudra transporter suffisamment de carburant, d'eau, de pièces détachées et d'équipements de sécurité. Votre véhicule sera chargé au maximum, ce qui sollicitera fortement vos suspensions. Vous roulerez probablement sur les terrains les plus impitoyables et vous atteindrez ainsi les limites de votre suspension d'origine. OLD MAN EMU a mis au point une large gamme de ressorts hélicoïdaux pour chaque véhicule, la plus grande partie...

Référence : 3211
Prix : **354,00 € TTC/PAIRE**

RESSORTS AVANT OME REHAUSSE +40mm TARAGE +0-40kg pour FORD RANGER 2022+

Quand vous entreprenez un voyage dans des zones isolées, il vous faudra transporter suffisamment de carburant, d'eau, de pièces détachées et d'équipements de sécurité. Votre véhicule sera chargé au maximum, ce qui sollicitera fortement vos suspensions. Vous roulerez probablement sur les terrains les plus impitoyables et vous atteindrez ainsi les limites de votre suspension d'origine. OLD MAN EMU a mis au point une large gamme de ressorts hélicoïdaux pour chaque véhicule, la plus grande partie...

Référence : 3207
Prix : **354,00 € TTC/PAIRE**

RESSORTS AVANT OME REHAUSSE +40mm TARAGE +100-120kg pour FORD RANGER 2022+

Quand vous entreprenez un voyage dans des zones isolées, il vous faudra transporter suffisamment de carburant, d'eau, de pièces détachées et d'équipements de sécurité. Votre véhicule sera chargé au maximum, ce qui sollicitera fortement vos suspensions. Vous roulerez probablement sur les terrains les plus impitoyables et vous atteindrez ainsi les limites de votre suspension d'origine. OLD MAN EMU a mis au point une large gamme de ressorts hélicoïdaux pour chaque véhicule, la plus grande partie...

Référence : 3210
Prix : **354,00 € TTC/PAIRE**

RESSORTS AVANT OME REHAUSSE +40mm TARAGE +40-80kg pour FORD RANGER 2022+

Quand vous entreprenez un voyage dans des zones isolées, il vous faudra transporter suffisamment de carburant, d'eau, de pièces détachées et d'équipements de sécurité. Votre véhicule sera chargé au maximum, ce qui sollicitera fortement vos suspensions. Vous roulerez probablement sur les terrains les plus impitoyables et vous atteindrez ainsi les limites de votre suspension d'origine. OLD MAN EMU a mis au point une large gamme de ressorts hélicoïdaux pour chaque véhicule, la plus grande partie...

Référence : 3208
Prix : **354,00 € TTC/PAIRE**

145 RUE DE L'ÎLE NAPOLÉON
68100 MULHOUSE
TÉL: +33 (0)3 89 61 90 88 / FAX: +33 (0)3 89 61 70 67
E-MAIL : vpc@equip-RAID.FR

Magasin ouvert le lundi de 14h à 18h,
du mardi au vendredi de 9H à 12h et de 14h à 18h
et le samedi de 9h à 12h

Prix valables du 01/05/2024 au 31/05/2024
TVA 20% incluse
Document non contractuel (ref : cat_RANGER2023-PXIV_05_2024)
Photos non contractuelles

RESSORTS AVANT OME REHAUSSE +40mm TARAGE +80-100kg pour FORD RANGER 2022+

Quand vous entreprenez un voyage dans des zones isolées, il vous faudra transporter suffisamment de carburant, d'eau, de pièces détachées et d'équipements de sécurité. Votre véhicule sera chargé au maximum, ce qui sollicitera fortement vos suspensions. Vous roulerez probablement sur les terrains les plus impitoyables et vous atteindrez ainsi les limites de votre suspension d'origine. OLD MAN EMU a mis au point une large gamme de ressorts hélicoïdaux pour chaque véhicule, la plus grande partie...

Référence : 3209
Prix : **354,00 € TTC/PAIRE**

RESSORTS SMART COILS TERRAIN TAMER +40MM RENFORCE POUR FORD RANGER 2023+ LA PAIRE

RESSORTS SMART COILS TERRAIN TAMER +50MM RENFORCEE POUR FORD RANGER 2023+ LA PAIRE 4 cyl = 50-100kg, 6 cyl = 0-50kg, +40mm

Référence : TTCS-2563T
Prix : **352,00 € TTC/PAIRE**

RESSORTS SMART COILS TERRAIN TAMER +40MM RENFORCE POUR FORD RANGER 2023+ LA PAIRE

RESSORTS SMART COILS TERRAIN TAMER +40MM RENFORCE POUR FORD RANGER 2023+ LA PAIRE 4 cyl = 100-150kg, 6 cyl - 50-100kg, +40mm

Référence : TTCS-2565T
Prix : **352,00 € TTC/PAIRE**

RESSORTS LAMES

LAMES ARRIERE OME + 40MM TARAGE +300kg POUR FORD RANGER A PARTIR DE 2022

Quand vous entreprenez un voyage dans des zones isolées, il vous faudra transporter suffisamment de carburant, d'eau, de pièces détachées et d'équipements de sécurité. Votre véhicule sera chargé au maximum, ce qui sollicitera fortement vos suspensions. Vous roulerez probablement sur les terrains les plus impitoyables et vous atteindrez ainsi les limites de votre suspension d'origine. OLD MAN EMU a mis au point une large gamme de ressorts pour chaque véhicule, la plus grande partie...

Référence : EL131R
Prix : **610,00 € TTC/PIECE**

LAMES ARRIERE OME + 40MM TARAGE +600kg POUR FORD RANGER A PARTIR DE 2022

Quand vous entreprenez un voyage dans des zones isolées, il vous faudra transporter suffisamment de carburant, d'eau, de pièces détachées et d'équipements de sécurité. Votre véhicule sera chargé au maximum, ce qui sollicitera fortement vos suspensions. Vous roulerez probablement sur les terrains les plus impitoyables et vous atteindrez ainsi les limites de votre suspension d'origine. OLD MAN EMU a mis au point une large gamme de ressorts pour chaque véhicule, la plus grande partie...

Référence : EL132R
Prix : **687,00 € TTC/PIECE**

LAMES ARRIERE OME + 40MM TARAGE MEDIUM POUR FORD RANGER A PARTIR DE 2022

Quand vous entreprenez un voyage dans des zones isolées, il vous faudra transporter suffisamment de carburant, d'eau, de pièces détachées et d'équipements de sécurité. Votre véhicule sera chargé au maximum, ce qui sollicitera fortement vos suspensions. Vous roulerez probablement sur les terrains les plus impitoyables et vous atteindrez ainsi les limites de votre suspension d'origine. OLD MAN EMU a mis au point une large gamme de ressorts pour chaque véhicule, la plus grande partie...

Référence : EL130R
Prix : **496,02 € TTC/PIECE**

145 RUE DE L'ÎLE NAPOLÉON
68100 MULHOUSE
TÉL: +33 (0)3 89 61 90 88 / FAX: +33 (0)3 89 61 70 67
E-MAIL : vpc@equip-RAID.FR

Magasin ouvert le lundi de 14h à 18h,
du mardi au vendredi de 9H à 12h et de 14h à 18h
et le samedi de 9h à 12h

Prix valables du 01/05/2024 au 31/05/2024
TVA 20% incluse
Document non contractuel (ref : cat_RANGER2023-PXIV_05_2024)
Photos non contractuelles

LAMES ARRIERE TERRAIN TAMER +50MM RENFORCEE +100KG +300KG POUR FORD RANGER 2023+

LAMES ARRIERE TERRAIN TAMER +50MM RENFORCEE +100KG +300KG POUR FORD RANGER 2023+

Référence : TFL014
Prix : **575,00 € TTC/PIECE**

LAMES ARRIERE TERRAIN TAMER +50MM RENFORCEE +300KG +500KG POUR FORD RANGER 2023+

LAMES ARRIERE TERRAIN TAMER +50MM RENFORCEE +300KG +500KG POUR FORD RANGER 2023+

Référence : TFL014HD
Prix : **575,00 € TTC/PIECE**

LAMES ARRIERE TERRAIN TAMER +50MM RENFORCEE +500KG +700KG POUR FORD RANGER 2023+

LAMES ARRIERE TERRAIN TAMER +50MM RENFORCEE +500KG +700KG POUR FORD RANGER 2023+

Référence : TFL014EHD
Prix : **747,00 € TTC/PIECE**

SILENT BLOCS

SILENT BLOC TERRAIN TAMER POUR FORD RANGER A PARTIR DE 2011

SILENT BLOC TERRAIN TAMER POUR FORD RANGER A PARTIR DE 2011 Les silent bocs Terraon Tamer Pro sont fabriqué en polymère synthétique. - Ils sont la combinaison parfaite entre la sensation de conduite apportée par le caoutchouc, et la durabilité du synthétique. - Ils ne s'abiment pas et ne craquent pas en cas de forte humidité, contrairement au Polyuréthane. - L'intérieur du silent bloc est rainure et est équipe d'une lèvre extérieure afin retenir la graisse. - Matière synthétique a mémoire...

Référence : BK26P
Prix : **138,00 € TTC/KIT**

SUSPENSION AIR

RENFORT DE SUSPENSION AIR ARRIERE (BOUDINS) POUR FORD RANGER ET VOLKSWAGEN AMAROK A PARTIR DE 2023 (AVEC COMPRESSEUR ET MANOMETRE DOUBLE COMMANDE)

S'INSTALLE EN COMPLÉMENT DES RESSORTS A LAMES Les kits de suspensions pneumatiques (boudins) auxiliaires arrière MAD sont spécialement conçus pour les pick-up et fourgons 4x4 camping-cars équipés de lames de ressort à l'arrière, ils sont indispensable lorsque le véhicule est equipé d'une charge variable (type cellule amovible ou autre) Chaque kit pneumatique se compose de solides fixations en acier spécialement étudiées et de grands coussins d'air résistants qui peuvent être actionnés...

Informations Techniques :

convient pour : Ford Ranger à partir de 2023 Volkswagen Amarok à partir de 2023

Référence : NR-067114-CS
Prix : **1 209,00 € TTC/KIT**

RENFORT DE SUSPENSION AIR ARRIERE (BOUDINS) POUR FORD RANGER ET VOLKSWAGEN AMAROK A PARTIR DE 2023 (KIT DE BASE 2 VALVES DE GONFLAGE)

S'INSTALLE EN COMPLÉMENT DES RESSORTS A LAMES Les kits de suspensions pneumatiques (boudins) auxiliaires arrière MAD sont spécialement conçus pour les pick-up et fourgons 4x4 camping-cars équipés de lames de ressort à l'arrière, ils sont indispensable lorsque le véhicule est equipé d'une charge variable (type cellule amovible ou autre) Chaque kit pneumatique se compose de solides fixations en acier spécialement étudiées et de grands coussins d'air résistants qui peuvent être actionnés...

Informations Techniques :

convient pour : Ford Ranger à partir de 2023 Volkswagen Amarok à partir de 2023

Référence : NR-067114-B
Prix : **729,00 € TTC/KIT**

TRIANGLES

TRIANGLE DE SUSPENSION AVANT SUPERIEUR RENFORCE OME POUR FORD RANGER A PARTIR DE 2022

Lorsqu'un véhicule est équipé d'un kit de suspension et d'une réhausse, il arrive les réglages de bases peuvent être modifié. Le nouveau triangle de suspension OME permet de corriger les forces latérales qui se produisent lors des virages, le freinage et les changements de direction. Il est le composant qui relie le moyeu de roue au châssis d'un véhicule; c'est un élément déterminant pour sa tenue de route. Alignement des roues: Veuillez noter qu'après le montage des TRIANGLES DE SUSPENSIONS...

Informations Techniques :

Caractéristiques: Boîtier de joint à rotule forgé Oeillets forgés Joint à rotule graissable à usage intensif Capuchon de protection rotule OME Coussinets GIIRO, à pivotement libre, sans graisse et sans entretien Carrossage et roulette accrus pour une portance de 2 pouces Disposition de montage pour les fils ABS OE Finition en poudre Intergrit d'ARB Boîtes par paires avec inserts en mousse Instructions de montage incluses Manchon extérieur de marque OME Testé et réussi...

Référence : UCA0009
Prix : **1 017,58 € TTC/PAIRE**

PARE-CHOCS & PROTECTIONS

BLINDAGES / SKIS DE PROTECTION

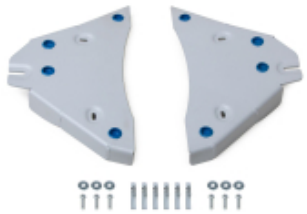

BLINDAGE ALUMINIUM 6 MM TRIANGLES AVANT RIVAL POUR FORD RANGER A PARTIR DE 2023

Le Groupe Rival développe, fabrique et distribue des protections aluminium dites "blindages" en aluminium depuis des années. Avec une capacité de production de grande capacité (700 000 plaques/an),le Groupe Rival a su se démarquer de ces concurrents. Son propre département R&D,sa coopération auprès des grands constructeurs mondiaux garantissent une amélioration constante et un renouvèlement régulier de ses produits. Grâce au procédé de fabrication par emboutissage appliqué à l'aluminium...

Référence : 2333.1890.1.6
Prix : **187,00 € TTC/PIECE**

BLINDAGE AVANT ALUMINIUM 6 MM RIVAL POUR FORD RANGER A PARTIR DE 2023

Le Groupe Rival développe, fabrique et distribue des protections aluminium dites "blindages" en aluminium depuis des années. Avec une capacité de production de grande capacité (700 000 plaques/an),le Groupe Rival a su se démarquer de ces concurrents. Son propre département R&D,sa coopération auprès des grands constructeurs mondiaux garantissent une amélioration constante et un renouvèlement régulier de ses produits. Grâce au procédé de fabrication par emboutissage appliqué à l'aluminium...

Référence : 2333.1884.1.6
Prix : **272,00 € TTC/PIECE**

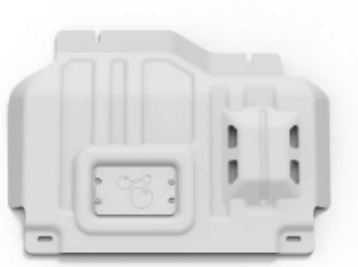

BLINDAGE AVANT SOUS MOTEUR ALUMINIUM 6 MM RIVAL POUR FORD RANGER A PARTIR DE 2023

Le Groupe Rival développe, fabrique et distribue des protections aluminium dites "blindages" en aluminium depuis des années. Avec une capacité de production de grande capacité (700 000 plaques/an),le Groupe Rival a su se démarquer de ces concurrents. Son propre département R&D,sa coopération auprès des grands constructeurs mondiaux garantissent une amélioration constante et un renouvèlement régulier de ses produits. Grâce au procédé de fabrication par emboutissage appliqué à l'aluminium...

Référence : 2333.1885.1.6
Prix : **223,00 € TTC/PIECE**

BLINDAGE BOITE DE VITESSE N4 EN ALUMINIUM 8 MM POUR FORD RANGER RAPTOR 2023+

Blindage inférieur en aluminium de 8mm protégeant la boîte de vitesseset la boîte de transfert Compatible avec les véhicules : Ford Ranger Raptor 2023+ en version 2.0 TDCI diesel et 3.0 V6 Ecoboost Essence. Ce ski se monte en complément du ski de protection avant N4-BLAV102A. Il ne peut être installé indépendamment. Très grand ski offrant une protection optimale du dessous du Raptor, fixation sous le châssis. Facilite le franchissement en offrant une continuitéde la glisse sur l'ensemble des...

Référence : BLBT94A
Prix : **438,00 € TTC/PIECE**

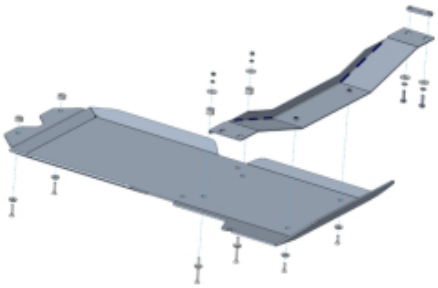

BLINDAGE BOITE VITESSE ET DE TRANSFERT 6MM ALUMINIUM POUR FORD RANGER ET VOLKSWAGEN AMAROK A PARTIR DE 2023 (BVM ET BVA 2L ET 3L)

Les plaques de protection sont en aluminium de 6 mm Le montage s'effectue sur les points de fixation d'origine du véhicule. Les ouvertures sur les protections permettent d'effectuer l'entretien du véhicule sans avoir à les retirer Fabrication allemande de qualité irréprochable Convient pour les boîtes manuelles et automatiques de 2 et 3L

Référence : 29-T050302
Prix : **685,00 € TTC/PIECE**

BLINDAGE DE JUPES LATERALES ALUMINIUM 6MM POUR FORD RANGER, VOLKSWAGEN AMAROK ET FORD RANGER RAPTOR A PARTIR DE 2023

Les blindages de jupes latérales sont fortement recommandée si les marches pieds d'origine doivent être retirés afin de protéger les câbles, les organes de commande et autres présents sur le châssis. non compatible avec les marches pieds d'origine. Blindage de 6 mm en aluminium. vendu à la paire Le montage s'effectue aux points d'origine du véhicule.

Référence : 29-T050303
Prix : **725,00 € TTC/PAIRE**

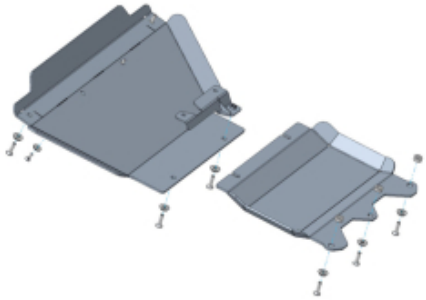

BLINDAGE MOTEUR ALUMINIUM 6MM POUR FORD RANGER ET VOLKSWAGEN AMAROK A PARTIR DE 2023

Le design a été spécialement étudié pour la pratique du tout-terrain avec une protection optimum des organes mécaniques. Le blindage est en tôle aluminium haute résistance. Le montage permet un accès facile au véhicule pour l'entretien courant. Les plaques de protection anti-encastrement sont en aluminium de 6 mm. L'assemblage a lieu aux points d'origine du véhicule. Kit complet comprenant : tôle de protection, nécessaire de montage, visserie, notice.

Référence : 29-T050301
Prix : **533,00 € TTC/PIECE**

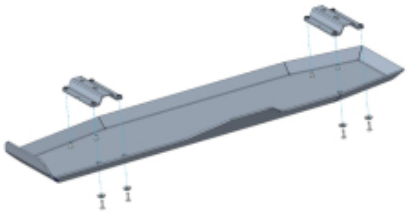

BLINDAGE RESERVOIR 6MM ALUMINIUM POUR VOLKSWAGEN AMAROK ET FORD RANGER A PARTIR DE 2023

Les plaques de protection sont en aluminium de 6 mm Le montage s'effectue sur les points de fixation d'origine du véhicule. Les ouvertures sur les protections permettent d'effectuer l'entretien du véhicule sans avoir à les retirer Fabrication allemande de qualité irréprochable

Référence : 29-T050304
Prix : **550,00 € TTC/PIECE**

BLINDAGE RESERVOIR CARBURANT ALUMINIUM 6 MM RIVAL POUR FORD RANGER A PARTIR DE 2023

Le Groupe Rival développe, fabrique et distribue des protections aluminium dites "blindages" en aluminium depuis des années. Avec une capacité de production de grande capacité (700 000 plaques/an),le Groupe Rival a su se démarquer de ces concurrents. Son propre département R&D,sa coopération auprès des grands constructeurs mondiaux garantissent une amélioration constante et un renouvèlement régulier de ses produits. Grâce au procédé de fabrication par emboutissage appliqué à l'aluminium...

Référence : 2333.1888.1.6
Prix : **385,00 € TTC/PIECE**

BLINDAGE SOUS BOITE DE TRANSFERT ALUMINIUM 6 MM RIVAL POUR FORD RANGER ET FORD RANGER RAPTOR A PARTIR DE 2023

Le Groupe Rival développe, fabrique et distribue des protections aluminium dites "blindages" en aluminium depuis des années. Avec une capacité de production de grande capacité (700 000 plaques/an),le Groupe Rival a su se démarquer de ces concurrents. Son propre département R&D,sa coopération auprès des grands constructeurs mondiaux garantissent une amélioration constante et un renouvèlement régulier de ses produits. Grâce au procédé de fabrication par emboutissage appliqué à l'aluminium...

Référence : 2333.1887.1.6
Prix : **252,00 € TTC/PIECE**

RIVAL

BLINDAGE SOUS BOITE DE VITESSE ALUMINIUM 6 MM RIVAL POUR FORD RANGER ET FORD RANGER RAPTOR A PARTIR DE 2023

Le Groupe Rival développe, fabrique et distribue des protections aluminium dites "blindages" en aluminium depuis des années. Avec une capacité de production de grande capacité (700 000 plaques/an),le Groupe Rival a su se démarquer de ces concurrents. Son propre département R&D,sa coopération auprès des grands constructeurs mondiaux garantissent une amélioration constante et un renouvèlement régulier de ses produits. Grâce au procédé de fabrication par emboutissage appliqué à l'aluminium...

Référence : 2333.1886.1.6
Prix : **357,00 € TTC/PIECE**

KIT COMPLET DE BLINDAGES EN POLYMERE 10MM POUR FORD RANGER A PARTIR DE 2023

Les blindages sont fabriqués à partir d'un polymère non corrosif et présentant une excellente résistance à la chaleur. Structure à nervures profondes offrant une résistance constante sur toute la surface. Les blindages en polymère sont plus légers que les blindages en aluminium (environ 22 kg de poids installé) garantissant une consommation de carburant inférieure et une usure réduite des pneus, de la suspension et des freins. Facile à démonter pour accéder au véhicule lors des travaux...

Référence : UP005BL005
Prix : **1 314,00 € TTC/KIT**

KIT DE 4 BLINDAGES ALUMINIUM 6 MM RIVAL POUR FORD RANGER A PARTIR DE 2023

Le Groupe Rival développe, fabrique et distribue des protections aluminium dites "blindages" en aluminium depuis des années. Avec une capacité de production de grande capacité (700 000 plaques/an),le Groupe Rival a su se démarquer de ces concurrents. Son propre département R&D,sa coopération auprès des grands constructeurs mondiaux garantissent une amélioration constante et un renouvèlement régulier de ses produits. Grâce au procédé de fabrication par emboutissage appliqué à l'aluminium (6mm),et...

Référence : 23333.1884.1.6
Prix : **1 048,80 € TTC/KIT**

145 RUE DE L'ÎLE NAPOLÉON
68100 MULHOUSE
TÉL: +33 (0)3 89 61 90 88 / FAX: +33 (0)3 89 61 70 67
E-MAIL : vpc@equip-RAID.FR

Magasin ouvert le lundi de 14h à 18h,
du mardi au vendredi de 9H à 12h et de 14h à 18h
et le samedi de 9h à 12h

Prix valables du 01/05/2024 au 31/05/2024
TVA 20% incluse
Document non contractuel (ref : cat_RANGER2023-PXIV_05_2024)
Photos non contractuelles

KIT DE 5 BLINDAGES ALUMINIUM 6 MM RIVAL POUR FORD RANGER A PARTIR DE 2023

Le Groupe Rival développe, fabrique et distribue des protections aluminium dites "blindages" en aluminium depuis des années. Avec une capacité de production de grande capacité (700 000 plaques/an),le Groupe Rival a su se démarquer de ces concurrents. Son propre département R&D,sa coopération auprès des grands constructeurs mondiaux garantissent une amélioration constante et un renouvèlement régulier de ses produits. Grâce au procédé de fabrication par emboutissage appliqué à l'aluminium (6mm),et...

Référence : 23333.1888.1.6
Prix : **1 414,55 € TTC/KIT**

KIT DE 6 BLINDAGES ALUMINIUM 6 MM RIVAL POUR FORD RANGER A PARTIR DE 2023

Le Groupe Rival développe, fabrique et distribue des protections aluminium dites "blindages" en aluminium depuis des années. Avec une capacité de production de grande capacité (700 000 plaques/an),le Groupe Rival a su se démarquer de ces concurrents. Son propre département R&D,sa coopération auprès des grands constructeurs mondiaux garantissent une amélioration constante et un renouvèlement régulier de ses produits. Grâce au procédé de fabrication par emboutissage appliqué à l'aluminium (6mm),et...

Référence : 23333.1890.1.6
Prix : **1 592,20 € TTC/KIT**

PROTECTION BAS DE CAISSE POUR VOLKSWAGEN AMAROK, FORD RANGER DOUBLE CABINE ET FORD RANGER RAPTOR A PARTIR DE 2023

Référence : 29-T0503050
Prix : **585,00 € TTC/PAIRE**

DÉFLECTEURS / PROTÈGE PHARES

DÉFLECTEURS DE CAPOT

PROTEGE CAPOT TEINTE POUR FORD RANGER ET FORD RANGER RAPTOR A PARTIR DE 2023

Si vous possédez un Ford Ranger XLT, Limited, Wildtrak ou Raptor 2023+ (à l'exception du Raptor), le Déflecteur de Capot Teinté Super Guard EGR est l'accessoire parfait pour améliorer l'apparence de votre véhicule tout en le protégeant des dommages du quotidien. Caractéristiques Essentielles : Installation Facile : Pas besoin de percer des trous dans votre capot. L'installation est rapide et sans tracas. Finition Fumée Noire : Le déflecteur est doté d'une finition fumée noire élégante...

Référence : SPG012081
Prix : **152,00 € TTC/PIECE**

DÉFLECTEURS DE VITRE

DEFLECTEUR D'AIR FORD RANGER & RAPTOR 2023+ DOUBLE CAB (X4) DARK SMOKE

Se colle sur la porte - Facile à installer- Design élégant et aérodynamique- Réduction du bruit du vent/exposition au soleil- Idéal pour contrôler le flux d'air dans le véhicule- Légèrement teinté afin de se fondre à votre véhicule- Fabriqué à partir de plastique durable de haute qualité- Empêche l'eau de pénétrer dans le véhicule lorsque la fenêtre est légèrement baissée Maximiser et améliorer le confort et la protection lors de la conduite dans toutes les conditions météorologiques. La...

Référence : SLW92431042B
Prix : **143,00 € TTC/KIT**

DEFLECTEUR D'AIR FUME VITRE ARRIERE POUR FORD RANGER DOUBLE CABINE A PARTIR DE 2023

Véhicule : FORD RANGER DOUBLE CABINE A PARTIR DE 2023 Déflecteur d'air vous procurant une ventilation naturelle de l'habitacle, il permet de rouler la vitre entrouverte, sans turbulences désagréables. Montage simple et rapide. Déflecteurs d'air en polyéthylène Les déflecteurs Clim Air se clipsent directement dans le cadre de la vitre d'origine (ne nécessite pas d'être collés sur la carrosserie et évitent tout problème de décollage dû au temps ou aux intempéries) vitres arrières couleur...

Référence : CLI004M2224
Prix : **69,00 € TTC/PAIRE**

DEFLECTEUR D'AIR FUME VITRE AVANT POUR FORD RANGER DOUBLE CABINE A PARTIR DE 2023

Véhicule : FORD RANGER DOUBLE CABINE A PARTIR DE 2023
Déflecteur d'air vous procurant une ventilation naturelle de l'habitacle, il permet de rouler la vitre entrouverte, sans turbulences désagréables. Montage simple et rapide. Déflecteurs d'air en polyéthylène Les déflecteurs Clim Air se clipsent directement dans le cadre de la vitre d'origine (ne nécessite pas d'être collés sur la carrosserie et évitent tout problème de décollage dû au temps ou aux intempéries) vitres avants couleur :...

Référence : CLI003P0225
Prix : **79,00 € TTC/PAIRE**

DEFLECTEUR D'AIR NOIR VITRE ARRIERE POUR FORD RANGER DOUBLE CABINE A PARTIR DE 2023

Véhicule : FORD RANGER DOUBLE CABINE A PARTIR DE 2023
Déflecteur d'air vous procurant une ventilation naturelle de l'habitacle, il permet de rouler la vitre entrouverte, sans turbulences désagréables. Montage simple et rapide. Déflecteurs d'air en polyéthylène Les déflecteurs Clim Air se clipsent directement dans le cadre de la vitre d'origine (ne nécessite pas d'être collés sur la carrosserie et évitent tout problème de décollage dû au temps ou aux intempéries) vitres arrières couleur...

Référence : CLI004M2224D
Prix : **69,00 € TTC/PAIRE**

DEFLECTEUR D'AIR NOIR VITRE AVANT POUR FORD RANGER DOUBLE CABINE A PARTIR DE 2023

Véhicule : FORD RANGER DOUBLE CABINE A PARTIR DE 2023
Déflecteur d'air vous procurant une ventilation naturelle de l'habitacle, il permet de rouler la vitre entrouverte, sans turbulences désagréables. Montage simple et rapide. Déflecteurs d'air en polyéthylène Les déflecteurs Clim Air se clipsent directement dans le cadre de la vitre d'origine (ne nécessite pas d'être collés sur la carrosserie et évitent tout problème de décollage dû au temps ou aux intempéries) vitres avants couleur :...

Référence : CLI003P0225D
Prix : **79,00 € TTC/PAIRE**

PARE-CHOCS & ACCESSOIRES

PARE-CHOCS ARRIÈRE

PARE CHOCS ARRIERE RIVAL EN ALUMINIUM POUR FORD RANGER A PARTIR DE 2023 AVEC FEUX LED

Pare chocs arrière Rival en aluminium avec revêtement epoxy noir. Les plus du produit: Pare chocs en aluminium permettant une plus grande résistance tout en étant moins lourd que l'acier. Livré avec nécessaire et notice de montage. poids : 54 kg compatible Ford Ranger à partir de 2023 (toutes motorisation et finitions)

Référence : 2D.1816.1
Prix : **1 890,00 € TTC/PIECE**

PARE CHOCS ARRIERE RIVAL EN ALUMINIUM POUR FORD RANGER A PARTIR DE 2023 SANS FEUX LED

Pare chocs arrière Rival en aluminium avec revêtement epoxy noir. Les plus du produit: Pare chocs en aluminium permettant une plus grande résistance tout en étant moins lourd que l'acier. Livré avec nécessaire et notice de montage. poids : 54 kg compatible Ford Ranger à partir de 2023 (toutes motorisation et finitions)

Référence : 2D.1816.1-NL
Prix : **1 789,00 € TTC/PIECE**

PARE-CHOCS AVANT

PARE CHOCS AVANT RIVAL EN ALUMINIUM POUR FORD RANGER A PARTIR DE 2023 AVEC FEUX LED

Pare chocs avant Rival en aluminium avec revêtement epoxy noir. Pare chocs avec platine de treuil en acier et feux anti brouillard led. Les plus du produit: Pare chocs en aluminium permettant une plus grande résistance tout en étant moins lourd que l'acier. L'installation du pare chocs Rival ne nécessite pas de découpe du pare chocs d'origine. Compatible avec les blindages de protection de la même marque. Meilleur accès au treuil derrière le porte-plaque d'immatriculation à...

Référence : 2D.1814.1
Prix : **2 510,00 € TTC/PIECE**

PARE CHOCS AVANT RIVAL EN ALUMINIUM POUR FORD RANGER A PARTIR DE 2023 SANS FEUX LED

Pare chocs avant Rival en aluminium avec revêtement epoxy noir. Pare chocs avec platine de treuil en acier. Les plus du produit: Pare chocs en aluminium permettant une plus grande résistance tout en étant moins lourd que l'acier. L'installation du pare chocs Rival ne nécessite pas de découpe du pare chocs d'origine. Compatible avec les blindages de protection de la même marque. Meilleur accès au treuil derrière le porte-plaque d'immatriculation à charnière. Livré avec nécessaire et...

Référence : 2D.1814.1-NL
Prix : **2 268,00 € TTC/PIECE**

PROTECTION AVANT HOMOLOGUÉES

BARRE DE PROTECTION AVANT INOX 63MM POUR FORD RANGER A PARTIR DE 2023

Si vous possédez un Ford Ranger XLT, Limited ou Wildtrak 2023+ (à l'exception du Raptor) et que vous recherchez un moyen élégant de protéger votre pare-choc, cette Barre de Protection Avant Inox Ø63 est la solution idéale. Non seulement elle offre une protection robuste, mais elle ajoute également une touche de sophistication à votre véhicule. Caractéristiques Essentielles : Tube : Ø 63mm : Fabriquée à partir d'un tube solide de 63 mm de diamètre, cette barre de protection avant est conçue...

Référence : SLF525
Prix : **708,00 € TTC/PIECE**

BARRE DE PROTECTION AVANT NOIR 63MM POUR FORD RANGER A PARTIR DE 2023

Si vous êtes l'heureux propriétaire d'un Ford Ranger XLT, Limited ou Wildtrak 2023+ (à l'exception du Raptor) et que vous souhaitez préserver l'apparence de votre véhicule tout en ajoutant une couche de protection, cette Barre de Protection Avant Thermolaquée Noire Ø63 est l'accessoire parfait pour vous. Caractéristiques Essentielles : Tube : Ø 63mm : Fabriquée à partir d'un tube solide de 63 mm de diamètre, cette barre de protection avant offre une protection robuste contre les chocs et...

Référence : SLF525N
Prix : **708,00 € TTC/PIECE**

PROTECTION AVANT TUBULAIRE 63MM NOIR HOMOLOGUEE CE POUR FORD RANGER A PARTIR DE 2023 - THERMOLAQUE NOIR

Rehaussez l'apparence et la protection de votre Ford Ranger XLT, Limited ou Wildtrak 2023+ (à l'exception du Raptor) avec notre Pare-Buffle Thermolaqué Noir Ø 63 - Medium Bar. Homologué CE et conforme à la norme 2005/66/CE, ce pare-buffle est une solution robuste qui allie sécurité et esthétique. Homologué CE avec Certificat d'Homologation Européen - Norme 2005/66/CE Ce pare-buffle répond aux normes de sécurité européennes les plus strictes et est accompagné d'un certificat d'homologation...

Référence : ECMED525N
Prix : **654,00 € TTC/PIECE**

PROTECTION AVANT TUBULAIRE 76MM INOX HOMOLOGUEE CE POUR FORD RANGER A PARTIR DE 2023

SUPER BAR INOX Protection avant en inox homologuée CE Livré avec certificat d'homologation européen Norme 2005/66/ce Tube Ø 76mm - Compatible avec capteurs radar de stationnement et système anti-collision auto adaptatif - Livré prêt à poser, avec kit de fication et notice de montage - Aucune modification du véhicule est nécessaire au montage (montage sans perçage) Existe en version Inox :ECSPB525Compatible pour Raptor Inox:ECSPB510Compatible pour Raptorthermolaqué...

Référence : ECSPB525
Prix : **787,00 € TTC/PIECE**

PROTECTION AVANT TUBULAIRE 76MM NOIR HOMOLOGUEE CE POUR FORD RANGER A PARTIR DE 2023

SUPER BAR THERMOLAQUE NOIR Protection avant en inox homologuée CE Livré avec certificat d'homologation européen Norme 2005/66/ce Tube Ø 76mm - Compatible avec capteurs radar de stationnement et système anti-collision auto adaptatif - Livré prêt à poser, avec kit de fication et notice de montage - Aucune modification du véhicule est nécessaire au montage (montage sans perçage) Existe en version Inox : ECSPB525Compatible pour Raptor Inox:ECSPB510Compatible pour Raptorthermolaqué...

Référence : ECSPB525N
Prix : **787,00 € TTC/PIECE**

FRANCHISSEMENT & OUTILLAGE

CRICS

SUPPORT DE CRIC ARB POUR FORD RANGER PX IV 2023+ / VOLKSWAGEN AMAROK 2023+

Veuillez Noter : Ne convient pas aux véhicules équipés d'un couvercle de benne sportif. Lors de l'installation d'un hardtop, le support doit être fixé avant le montage. Le support de cric offre une solution robuste pour monter votre cric ARB en toute sécurité sur le côté droit de la benne du Ford Ranger et du VW Amarok à partir de 23. Grâce à l'utilisation de points de fixation haute résistance et d'un système de montage sécurisé, vous pouvez désormais loger le cric ARB en toute sécurité...

Référence : 3540021
Prix : **411,06 € TTC/PIECE**

TREUILLAGE

KITS DE MONTAGE ET FIXATION

KIT DE MONTAGE INTEGRE AVEC TREUIL WARN VR EVO 8S POUR FORD RANGER ET VOLKSWAGEN AMAROK A PARTIR DE 2023

Platine de treuil intégré pour Ford Ranger et Volkswagen Amarok à partir de 2023 Platine vendue avec un treuil Warn VR EVO 8S caractéristiques du treuil Warn VR Evo 8S : Tension: 12 volts Force de traction: 3 629 kg Télécommande radio: oui Télécommande à câble: oui, 3,7 m engrenage planétaire à 3 étages Frein: ressort automatique. Dimensions du tambour: 6,4 x 22 cm Poids: 26 kg Longueur de corde: 27,4 mx 9,5 mm Câble de batterie: 1,83 m Dimensions (LxPxH): 534 x 160 x 256 mm

Référence : 16-5420-VR8S
Prix : **1 750,00 € TTC/KIT**

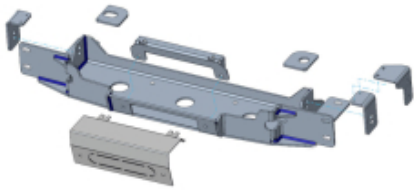

KIT DE MONTAGE INTEGRE POUR TREUIL POUR FORD RANGER ET VOLKSWAGEN AMAROK A PARTIR DE 2023

Platine de treuil intégré pour Ford Ranger et Volkswagen Amarok à partir de 2023 platine livré sans treuil Ce kit de montage ne peut être utilisé qu'avec les treuils WARN M8000 et XDC (avec corde synthétique), Warn VR EVO 8S et 10S

Référence : 16-5420NW
Prix : **1 079,00 € TTC/KIT**

KIT MONTAGE INTEGRE AVEC TREUIL WARN VR EVO 10S POUR FORD RANGER ET VOLKSWAGEN AMAROK A PARTIR DE 2023

Platine de treuil intégré pour Ford Ranger et Volkswagen Amarok à partir de 2023 Platine vendue avec un treuil Warn VR EVO 10S. caractéristiques du treuil Warn VR Evo 10S : Tension: 12 volts Force de traction: 4 536 kg Télécommande radio: oui Télécommande à câble: oui, 3,7 m engrenage planétaire à 3 étages Frein: ressort automatique. Dimensions du tambour: 6,4 x 22 cm Poids: 26 kg Longueur de corde: 27,4 mx 9,5 mm Câble de batterie: 1,83 m Dimensions (LxPxH):...

Référence : 16-5420-VR10S
Prix : **1 849,00 € TTC/KIT**

PLATINE DE TREUIL N4 INTEGREE AU PARE-CHOCS D'ORIGINE POUR FORD RANGER T9 & RAPTOR 2023+

Permet le montage des treuils électriques les plus courant (3.6T à 5.4T) avec boitier relais séparé. Fixée sur des ancrages existants du châssis, la platine s'intègre parfaitement à la face avant du véhicule. Une fois posée, elle est très discrète. Platine en acier peinture epoxy noir grainé. Livrée complète: Platine Fixations Visserie Notice

Référence : KMT041
Prix : **406,80 € TTC/PIECE**

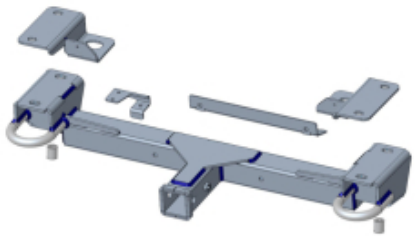

TRAVERSE DE TREUIL AMOVIBLE POUR FORD RANGER ET VOLKSWAGEN AMAROK A PARTIR DE 2023

TRAVERSE DE TREUIL AMOVIBLE POUR VOLKSWAGEN AMAROK ET FORD RANGER A PARTIR DE 2023

Référence : 1-259430
Prix : **669,00 € TTC/KIT**

EQUIPEMENT INTÉRIEUR & EXTÉRIEUR

BARRES DE TOIT ET ACCESSOIRES

KIT BARRES DE TOIT

KIT 2 BARRES DE TOIT HEAVY DUTY NOIRES 1250 MM ET PIEDS RHINO RACK POUR FORD RANGER 2012-2022 ET 2023+ DOUBLE CABINE

comprend :- 2 barres heavy duty 1250 mm, noires- 1 kit de pieds RCH4 + RTS554 (les rails à riveter, nécessite de percer le toit)- 1 kit adaptateur RCP58-BK +SUB0798 X2 +QMHD05 X 2Charge 100 kg

Référence : JB1673
Prix : **633,80 € TTC/KIT**

KIT 2 BARRES DE TOIT HEAVY DUTY NOIRES 1375 MM ET PIEDS RHINO RACK POUR FORD RANGER A PARTIR DE 2012 DOUBLE CABINE

comprend :- 2 barres heavy duty 1375 mm, noires- 1 kit de pieds RLT600 + RTS554 (les rails à riveter, nécessite de percer le toit)- 1 kit adaptateurCharge 100 kg

Référence : JA6235
Prix : **650,80 € TTC/KIT**

KIT 2 BARRES DE TOIT VORTEX NOIRES 1260 MM ET PIEDS RHINO RACK POUR FORD RANGER 2012-2022 ET 2023+ DOUBLE CABINE

comprend :- 2 barres Vortex 1260 mm, noires- 1 kit de pieds RCH4 + RTS554(les rails à riveter, nécessite de percer le toit)- 1 kit adaptateur RCP58-BK + SUB0798 X 2Charge 100 kg

Référence : JB1671
Prix : **615,00 € TTC/KIT**

KIT 2 BARRES DE TOIT VORTEX NOIRES 1260 MM ET PIEDS RHINO RACK POUR FORD RANGER ET VOLKSWAGEN AMAROK A PARTIR DE 2023 AVEC BARRES LONGITUDINALES

comprend :- 2 barres vortex 1260 mm, noires- 1 kit pieds RX100

Référence : JC-01532
Prix : **387,34 € TTC/KIT**

KIT 2 BARRES DE TOIT VORTEX NOIRES 1375 MM ET PIEDS RHINO RACK POUR FORD RANGER A PARTIR DE 2012 DOUBLE CABINE

comprend :- 2 barres Vortex 1375 mm, noires- 1 kit de pieds RLT600 + RTS554 (les rails à riveter, nécessite de percer le toit)- 1 kit adaptateurCharge 100 kg

Référence : JA6180
Prix : **612,00 € TTC/KIT**

PIEDS

PIEDS DE FIXATION SUR BARRES LONGITUDINALES D'ORIGINE POUR BARRES DE TOIT RHINO RACK VORTEX - 4 PIEDS -

Fixations Rhino Rack pour barres de toitlongitudinales d'origine, pour véhicule sans fixation, ni gouttière. Ils sont facilement ajustables et sont équipés de deux tiges de serrage permettant un meilleur pincement de la barre de toit longitudinale. Livrés avec le nécessaire de sécurité et de montage. kit contenant 2 paires de pieds permettant l'installation de 2 barres de toit Rhino Rack VORTEX (vendu séparément) ou galrie PIONEER NG Attention se monte uniquement si le véhicule est équipé...

Référence : RX100
Prix : **239,34 € TTC/KIT**

RAILS

KIT RAILS A RIVETER POUR PIEDS RHINO RACK POUR FORD RANGER RAPTOR ET FORD RANGER DOUBLE CABINE APRES 2012 (LA PAIRE)

Rails à riveter, adaptables pour véhicules ne disposant ni de gouttières, ni de fixations d'origine sur le toit. Nombre de rails : 2 rails. Nombre de barres maximum pouvant être montées : 2 barres. Pour : FORD RANGER RAPTOR

Référence : RTS554
Prix : **234,00 € TTC/KIT**

CANOPY CAMPER

ACCESSOIRES CANOPY CAMPER

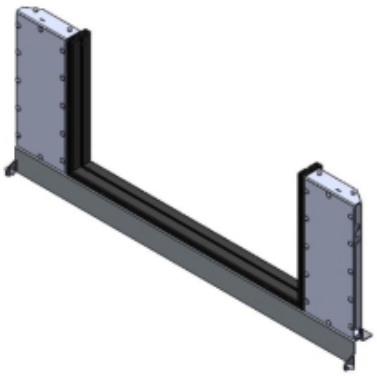

KIT DE MONTAGE POUR CANOPY CAMPER POUR FORD RANGER DOUBLE A PARTIR DE 2023

Retrouvez toutes les informations sur le Canopy Camper d'Alu-cab dans cette page dédiée : https://www.equip-raid.fr/atelier/canopy-camper kit de montage spécifique au véhicule pour le canopy camper de chez Alu-cab compatible avec le Ford Ranger à partir de 2023 double cabine adaptable sur extra cabine avec quelque modification

Référence : AC-CC-FK-FR22
Prix : **520,00 € TTC/PIECE**

CANOPY CAMPER

CANOPY CAMPER ALU-CAB VERSION AC20 COMFORT NOIR POUR FORD RANGER DOUBLE CABINE A PARTIR DE 2023 (KIT DE MONTAGE INCLUS)

CANOPY CAMPER HARD-TOP ET TENTE DE TOIT ALU-CAB COULEUR : NOIR Le nouveau Canopy Camper est l'équipement idéal pour chasseur ou couple baroudeur. C'est la combinaison idéale entre un hardtop et une cellule. En effet, il s'agit d'un hard-top avec une tente de toit intégrée permettant un accès direct au couchage par le hard-top.L'accès se fait par la porte arrière (qui fait toute la hauteur, du plancher de la benne jusqu'en haut du hard-top).Comme tous les hard-tops Alu Cab, ce Canopy Camper...

Informations Techniques :

Compatible avec les véhicules suivants : FORD RANGER A PARTIR DE 2023 DOUBLE CABINE FORD RANGER RAPTOR A PARTIR DE 2023 Dimensions : LONGUEUR: 2865 mm (sans porte-roue) et 3035 mm (avec porte-roue) HAUTEUR: avec toit fermé: 1365 mm (du haut du toit au bas du cadre de la porte arrière) HAUTEUR: avec toit ouvert: 2520 mm LARGEUR: hors tout: 1600mm TAILLE DES LITS DE TOIT: Lit de la tente sur le toit: L2600 mm x l1340 mm POIDS A VIDE: (coque de base) 210 kg POIDS ENTIÈREMENT EQUIPE:...

Référence : AC-CC-D-BT-FR22
Prix : **13 690,00 € TTC/PIECE**

CANOPY CAMPER ALU-CAB VERSION AC20 COMFORT NOIR POUR FORD RANGER EXTRA CABINE A PARTIR DE 2023 (KIT DE MONTAGE INCLUS)

CANOPY CAMPER HARD-TOP ET TENTE DE TOIT ALU-CAB ATTENTION : KIT DE MONTAGE DC NÉCESSITE UNE ADAPTATION SUR XC COULEUR : NOIR Le nouveau Canopy Camper est l'équipement idéal pour chasseur ou couple baroudeur. C'est la combinaison idéale entre un hardtop et une cellule. En effet, il s'agit d'un hard-top avec une tente de toit intégrée permettant un accès direct au couchage par le hard-top.L'accès se fait par la porte arrière (qui fait toute la hauteur, du plancher de la benne jusqu'en...

Informations Techniques :

Compatible avec les véhicules suivants : FORD RANGER 2023 EXTRA CABINE Dimensions : LONGUEUR: 2 865 mm (sans porte-roue) et 3035 mm (avec porte-roue) HAUTEUR: avec toit fermé: 1365 mm (du haut du toit au bas du cadre de la porte arrière) HAUTEUR: avec toit ouvert: 2520 mm LARGEUR: hors tout: 1600mm TAILLE DES LITS DE TOIT: Lit de la tente sur le toit: L2600 mm x l1340 mm POIDS A VIDE: (coque de base) 210 kg POIDS ENTIÈREMENT EQUIPE: 250 kg (environ) La benne DOIT être renforcée...

Référence : AC-CC-X-BT-FR22
Prix : **13 950,00 € TTC/PIECE**

CANOPY CAMPER MODULABLE ALU CAB MODCAP AVEC FENETRES LATERALES POUR FORD RANGER A PARTIR DE 2023 DOUBLE CABINE

Référence : AC-CC2-D-FR22-RT-W
Prix : **0,00 € TTC/KIT**

CANOPY CAMPER MODULABLE ALU CAB MODCAP AVEC FENETRES LATERALES POUR FORD RANGER A PARTIR DE 2023 EXTRA CABINE

Référence : AC-CC2-X-FR22-RT-W
Prix : **0,00 € TTC/KIT**

CANOPY CAMPER MODULABLE ALU CAB MODCAP POUR FORD RANGER A PARTIR DE 2023 EXTRA CABINE

Référence : AC-CC2-X-FR22-RT
Prix : **0,00 € TTC/KIT**

KIT DE MONTAGE CANOPY MODULABLE ALU CAB MODCAP POUR FORD RANGER A PARTIR DE 2023 DOUBLE ET EXTRA CABINE

Référence : AC-CC2-FK-FR22
Prix : **540,00 € TTC/KIT**

CANOPY MODULABLE MODCAP

CANOPY CAMPER MODULABLE ALU CAB MODCAP POUR FORD RANGER A PARTIR DE 2023 DOUBLE CABINE

Le nouveau canopy ModCap de chez Alu-Cab se distingue par une modularité inédite. En effet, la même base permet à la fois d'être équipé soit d'un couchage soit d'un toit rigide permettant un usage mixte: professionnel et loisir. Mélangez et assortissez les composants pour créer la configuration parfaite adaptée à votre style de vie. Que vous ayez besoin d'un espace de couchage confortable, d'un espace de travail spacieux ou d'une combinaison polyvalente, ModCap s'adapte à vos besoins,...

Référence : AC-CC2-D-FR22-RT
Prix : **12 100,00 € TTC/KIT**

CANOPY MODULABLE ALU CAB MODCAP AVEC FENETRES LATERALES POUR FORD RANGER A PARTIR DE 2023 DOUBLE CABINE

Le nouveau canopy ModCap de chez Alu-Cab se distingue par une modularité inédite. En effet, la même base permet à la fois d'être équipé soit d'un couchage soit d'un toit rigide permettant un usage mixte: professionnel et loisir. Mélangez et assortissez les composants pour créer la configuration parfaite adaptée à votre style de vie. Que vous ayez besoin d'un espace de couchage confortable, d'un espace de travail spacieux ou d'une combinaison polyvalente, ModCap s'adapte à vos besoins,...

Référence : AC-CC2-D-FR22-HT-W
Prix : **6 440,00 € TTC/KIT**

CANOPY MODULABLE ALU CAB MODCAP AVEC FENETRES LATERALES POUR FORD RANGER A PARTIR DE 2023 EXTRA CABINE

Le nouveau canopy ModCap de chez Alu-Cab se distingue par une modularité inédite. En effet, la même base permet à la fois d'être équipé soit d'un couchage soit d'un toit rigide permettant un usage mixte: professionnel et loisir. Mélangez et assortissez les composants pour créer la configuration parfaite adaptée à votre style de vie. Que vous ayez besoin d'un espace de couchage confortable, d'un espace de travail spacieux ou d'une combinaison polyvalente, ModCap s'adapte à vos besoins,...

Référence : AC-CC2-X-FR22-HT-W
Prix : **6 890,00 € TTC/KIT**

CANOPY MODULABLE ALU CAB MODCAP POUR FORD RANGER A PARTIR DE 2023 DOUBLE CABINE

Le nouveau canopy ModCap de chez Alu-Cab se distingue par une modularité inédite. En effet, la même base permet à la fois d'être équipé soit d'un couchage soit d'un toit rigide permettant un usage mixte: professionnel et loisir. Mélangez et assortissez les composants pour créer la configuration parfaite adaptée à votre style de vie. Que vous ayez besoin d'un espace de couchage confortable, d'un espace de travail spacieux ou d'une combinaison polyvalente, ModCap s'adapte à vos besoins,...

Référence : AC-CC2-D-FR22-HT
Prix : **5 890,00 € TTC/KIT**

CANOPY MODULABLE ALU CAB MODCAP POUR FORD RANGER A PARTIR DE 2023 EXTRA CABINE

Le nouveau canopy ModCap de chez Alu-Cab se distingue par une modularité inédite. En effet, la même base permet à la fois d'être équipé soit d'un couchage soit d'un toit rigide permettant un usage mixte: professionnel et loisir. Mélangez et assortissez les composants pour créer la configuration parfaite adaptée à votre style de vie. Que vous ayez besoin d'un espace de couchage confortable, d'un espace de travail spacieux ou d'une combinaison polyvalente, ModCap s'adapte à vos besoins,...

Référence : AC-CC2-X-FR22-HT
Prix : **6 340,00 € TTC/KIT**

COUVRE BENNE

ARRET DE CHARGE COULISSANT DE BENNE POUR FORD RANGER / RANGER RAPTOR ET AMAROK 2023+

ARRET DE CHARGE COULISSANT MOUNTAIN TOP FORD RANGER/VOLKSWAGEN AMAROK 2023+ Améliorez l'organisation de votre Ranger avec le Mountain Top Bed Divider Facile à installer l'arrêt de charges dispose de plusieurs positions de verrouillage. Il a a été testé pour sa durabilité et construit pour plus de commodité. Organisez votre benne n'a jamais été aussi facile qu'avec le Mountain Top Bed Divider.

Informations Techniques :

Ford Ranger 2P/4places - Extra Club (2023+) Ford Ranger 4P/4places - Double cab (2023+) Ford Ranger Raptor 4P/4places - Double cab (2023+) Volkswagen Amarok 4P/4Places - Double Cab (2023+)

Référence : MTR1400-DIV
Prix : **762,00 € TTC/PIECE**

BACHE SOUPLE NOIRE POUR FORD RANGER DOUBLE CABINE A PARTIR DE 2023

Protégez efficacement votre Ford Ranger Double Cabine à partir de l'année 2023 avec cette bâche souple noire de haute qualité. Conçue pour s'adapter parfaitement à votre véhicule, cette bâche offre une protection exceptionnelle contre les éléments tout en préservant son apparence et sa valeur. Caractéristiques principales : Compatibilité Parfaite : Cette bâche souple a été spécialement conçue pour les Ford Ranger Double Cabine fabriqués à partir de l'année 2023. Elle s'ajuste parfaitement...

Référence : SFTC1400
Prix : **715,00 € TTC/PIECE**

BACHE SOUPLE NOIRE POUR FORD RANGER DOUBLE CABINE WILDTRAK A PARTIR DE 2023

Si vous êtes l'heureux propriétaire d'un Ford Ranger Raptor ou Wildtrak 2023+ Double Cabine et que vous cherchez à améliorer sa polyvalence tout en préservant son élégance, ne cherchez pas plus loin. La Bâche Souple EGR Noire est la solution idéale pour vous. Caractéristiques Principales : Installation Facile et Rapide : Vous n'avez pas besoin d'être un expert pour installer cette bâche. L'installation est simple et rapide, ce qui vous permet de profiter rapidement de ses ...

Référence : SFTC1400WT
Prix : **769,00 € TTC/PIECE**

145 RUE DE L'ÎLE NAPOLÉON
68100 MULHOUSE
TÉL: +33 (0)3 89 61 90 88 / FAX: +33 (0)3 89 61 70 67
E-MAIL : vpc@equip-RAID.FR

Magasin ouvert le lundi de 14h à 18h,
du mardi au vendredi de 9H à 12h et de 14h à 18h
et le samedi de 9h à 12h

Prix valables du 01/05/2024 au 31/05/2024
TVA 20% incluse
Document non contractuel (ref : cat_RANGER2023-PXIV_05_2024)
Photos non contractuelles

BARRES DE PORTAGE POUR COUVRE BENNE MOUNTAIN TOP POUR FORD RANGER / RANGER RAPTOR ET AMAROK 2023+

Barres transversales fixées sur les rails compatibles UNIQUEMENT avec Roll Top Cover Mountain Top : - La paire - Charge maxi : 75 kg Ajoutez des barres transversales au cover rétractable MOUNTAIN TOP, afin d'emporter des charges supplémentaires comme des planches de surf ou de vélos et tout en gardant un accès facile à votre benne de pick-up. Couleur Noir

Référence : MTR1400-BAR
Prix : **414,00 € TTC/PAIRE**

BARRES DE PORTAGE SUR BORD DE BENNE POUR FORD RANGER / RANGER RAPTOR ET AMAROK 2023+

Barres transversales sur bord de benne compatibles également avec Roll Top Cover Mountain Top : - La paire - Charge maxi : 75 kgafin d'emporter des charges supplémentaires comme des planches de surf ou de vélos et tout en gardant un accès facile à votre benne de pick-up.

Informations Techniques :

Ford Ranger 2P/4places - Extra Club (2023+) Ford Ranger 4P/4places - Double cab (2023+) Ford Ranger Raptor 4P/4places - Double cab (2023+) Volkswagen Amarok 4P/4Places - Double Cab (2023+)

Référence : MTCROSSBB1
Prix : **414,00 € TTC/PAIRE**

COUVRE BENNE ROLL TOP COVER EVO ELECTRIQUE MOUNTAIN TOP FORD RANGER / RANGER RAPTOR / VW AMAROK 2023+ DOUBLE CABINE NOIR

ROLL TOP COVER EVO ELECTRIQUE MOUNTAIN TOP FORD RANGER/VOLKSWAGEN AMAROK 2023+ DOUBLE CABINE NOIR Cette nouvelle version 2023 du rideau de benne Mountain top se veut plus épurée avec une finition unique en noir thermolaqué. Il réunit toutes les caractéristiques du Mountain top Classique. - Le système de fermeture se situe sous le rideau à l'arrière gauche et droit de ce dernier. - La benne est complètement verrouillée et sécurisée une fois le hayon fermé à clé. Ainsi le système de...

Référence : MTRE1400B
Prix : **3 324,00 € TTC/PIECE**

COUVRE BENNE ROLL TOP COVER EVO ELECTRIQUE MOUNTAIN TOP FORD RANGER 2023+ EXTRA CABINE NOIR

ROLL TOP COVER EVO ELECTRIQUE MOUNTAIN TOP FORD RANGER 2023+ EXTRA CABINE NOIR Cette nouvelle version 2023 du rideau de benne Mountain top se veut plus épurée avec une finition unique en noir thermolaqué. Il réunit toutes les caractéristiques du Mountain top Classique. - Le système de fermeture se situe sous le rideau à l'arrière gauche et droit de ce dernier. - La benne est complètement verrouillée et sécurisée une fois le hayon fermé à clé. Ainsi le système de fermeture est devenu...

Référence : MTRE1450B
Prix : **3 504,00 € TTC/PIECE**

COUVRE BENNE ROLL TOP COVER EVO M MOUNTAIN TOP FORD RANGER / RANGER RAPTOR / VW AMAROK 2023+ DOUBLE CABINE NOIR

ROLL TOP COVER EVOmanuel MOUNTAIN TOP FORD RANGER/VOLKSWAGEN AMAROK 2023+ DOUBLE CABINE NOIR Cette nouvelle version 2023 du rideau de benne Mountain top se veut plus épurée avec une finition unique en noir thermolaqué. Il réunit toutes les caractéristiques du Mountain top Classique. - Le système de fermeture se situe sous le rideau à l'arrière gauche et droit de ce dernier. - La benne est complètement verrouillée et sécurisée une fois le hayon fermé à clé. Ainsi le système de fermeture...

Référence : MTR1400B
Prix : **2 031,00 € TTC/PIECE**

COUVRE BENNE ROLL TOP COVER EVO M MOUNTAIN TOP FORD RANGER 2023+ EXTRA CABINE NOIR

ROLL TOP COVER EVOmanuel MOUNTAIN TOP FORD RANGER 2023+ EXTRA CABINE NOIR Cette nouvelle version 2023 du rideau de benne Mountain top se veut plus épurée avec une finition unique en noir thermolaqué. Il réunit toutes les caractéristiques du Mountain top Classique. - Le système de fermeture se situe sous le rideau à l'arrière gauche et droit de ce dernier. - La benne est complètement verrouillée et sécurisée une fois le hayon fermé à clé. Ainsi le système de fermeture est devenu...

Référence : MTR1450B
Prix : **2 215,00 € TTC/PIECE**

DÉNEIGEMENT & LAMES À NEIGE

DISTRIBUTEUR À SEL

DISTRIBUTEUR A SEL SNO-WAY 570L A POSER AVEC KIT VIBRATEUR ET BOITIER DE CONTROLE

Ce distributeur de sel de 570 L à poser sur le bac convient pour des transporteurs, petits camionset pick-ups. A l'aide de ce distributeur, des grandes quantités de sel ou de mélange de sel/sable peuvent être transportées sans problème. Sa construction basse permet une bonne visibilité à l'arrière afin de pouvoirmanoeuvrer et travailler en toute sécurité.Important: Ce distributeur est en inox et a une durée de vie très élevé. A noter : motorisation, kit de montage ainsi que la bâche de...

Informations Techniques :

capacité : 570 litres poids à vide : 225 kg actionnement : 12 V avec démultiplication Longueur totale: 231 cm Hauteur: 66 cm Largeur: 97 cm

Référence : 5-RVB750NG
Prix : **8 016,00 € TTC/PIECE**

KIT DE MONTAGE & ACCESSOIRES DÉNEIGEMENT

KIT DE MONTAGE POUR LAME A NEIGE SNOWAY POUR FORD RANGER 2023+

Ce kit de montage vous permet d'installer rapidement une lame à neige SNOWAY sur votre véhicule. Ce kit se monte sur : - Ford Ranger PXIV Nous recommandons la série SNO-WAY 22 de 183 cm à 229 cm. le module de bus CAN 5-A-5013-10 et le câble 5-KB00001 sont inclus dans la livraison.

Référence : 5-3060
Prix : **1 290,00 € TTC/KIT**

ELARGISSEURS D'AILES

ELARGISSEURS D'AILES ABS NOIR POUR FORD RANGER WILDTRAK DOUBLE/EXTRA CABINE A PARTIR DE 2023

Élargisseurs d'ailes pour Ford Ranger 2023+ Wildtrak (Sauf Raptor, XLT, Limited) Compatibles avec Double, Super et Simple Cabine Les élargisseurs d'ailes sont des accessoires essentiels pour les propriétaires de Ford Ranger 2023+ Wildtrak qui cherchent à améliorer l'apparence et la fonctionnalité de leur véhicule. Fabriqués en ABS noir de haute qualité, ces élargisseurs d'ailes sont conçus pour s'adapter parfaitement à votre Ford Ranger et offrir une protection accrue contre les éclaboussures...

Référence : FF212082
Prix : **832,00 € TTC/KIT**

ELARGISSEURS D'AILES ABS NOIR POUR FORD RANGER XLT DOUBLE CABINE A PARTIR DE 2023

Les élargisseurs d'ailes pour Ford Ranger 2023+ sont l'accessoire idéal pour améliorer le style de votre véhicule tout en offrant une protection accrue contre les projections de gravier et de boue. Fabriqués en ABS noir de haute qualité, ces élargisseurs d'ailes sont spécialement conçus pour les modèles Ford Ranger XLT et Limited (Sauf Raptor et Wildtrak) en version Double, Super et Simple Cabine. Caractéristiques Principales : Protection et Style : Les élargisseurs d'ailes ajoutent une...

Référence : FF212080
Prix : **832,00 € TTC/KIT**

ELARGISSEURS D'AILES NOIR POUR FORD RANGER DOUBLE CABINE XLT A PARTIR DE 2023 - BOULONS APPARENTS

Élargisseurs d'ailes avec Boulons Apparents pour Ford Ranger 2023+ XLT et Limited (Sauf Raptor et Wildtrak) Compatibles avec Double, Super et Simple Cabine Si vous recherchez une manière élégante d'améliorer l'apparence de votre Ford Ranger 2023+ XLT ou Limited (Sauf Raptor et Wildtrak), ces élargisseurs d'ailes avec boulons apparents sont la solution idéale. Fabriqués en ABS noir de haute qualité, ils offrent à votre véhicule une esthétique robuste et un look distinctif. Caractéristiques...

Référence : FF212080BO
Prix : **832,00 € TTC/KIT**

ELARGISSEURS D'AILES NOIR POUR FORD RANGER WILDTRAK DOUBLE/EXTRA CABINE A PARTIR DE 2023 - BOULONS APPARENT

Si vous recherchez un moyen de rehausser le style de votre Ford Ranger 2023+ tout en le protégeant des éléments, nos élargisseurs d'ailes avec boulons apparents sont l'accessoire parfait pour vous. Conçus spécifiquement pour les modèles Ford Ranger XLT et Limited (Sauf Raptor et Wildtrak) en version Double, Super et Simple Cabine, ces élargisseurs d'ailes sont à la fois fonctionnels et esthétiques. Caractéristiques Principales : Protection et Esthétique : Nos élargisseurs d'ailes avec...

Référence : FF212082BO
Prix : **832,00 € TTC/KIT**

GALERIES DE TOIT & ACCESSOIRES

ACCESSOIRES DE GALERIE DE TOIT

DéFLECTEUR DE VENT DE GALERIE SLIMSPORT POUR UN FORD RANGER (2012 - JUSQU'à PRéSENT) - DE FRONT RUNNER

Le déflecteur de vent de galerie Slimsport rend votre Ford Ranger plus agréable à conduire. Le déflecteur de vent canalise l'air au-dessus de la galerie et des accessoires pour réduire la résistance et le bruit du vent. Il se fixe rapidement à l'avant de votre galerie de toit et lui donne un aspect plus audacieux.

Informations Techniques :

Composé de :1 x Déflecteur de vent pour galerie Slimsport de Ford RangerMatériel d'installationInstructions de montageMatériaux utilisés :Acier revêtu de poudre noireDimensions du produit :1150mm (45.3") L x 161mm (6.3") l x 131mm (5.2") HPoids :2.92kg (6.4lbs)

Référence : RRAC230
Prix : **99,83 € TTC/PIECE**

KIT GALERIE DE TOIT

KIT BACKBONE RHINO RACK AVEC GALERIE PIONEER 6 1500 X 1240 MM POUR FORD RANGER DOUBLE CABINE, FORD RAPTOR ET VOLKSWAGEN AMAROK A PARTIR DE 2023

comprend :- 1 galerie Rhino Rack Pioneer 6 1500 X 1240 MM- 1 kit backbone pour Ford Ranger / Raptor 2023 + double cabine / Volkswagen Amarok 2023+charge 80 kg

Référence : JC-01542
Prix : **1 354,80 € TTC/KIT**

KIT DE GALERIE DE TOIT SLIMLINE II FRONTRUNNER POUR FORD RANGER T6.2 WILDTRAK/RAPTOR DOUBLE CAB (2022+)

Découvrez les capacités extrêmes de votre Ford Ranger T6.2 Wildtrak/Raptor en tant que transporteur de matériel et de marchandises de premier ordre en installant le porte-bagages de toit Slimline II, à la fois élégant et stylisé. Le porte-bagages Front Runner Slimline II pour le Ford Ranger P703 a été approuvé par Ford. Ce porte-bagages fiable est parfait pour votre Ranger Double Cab et vous préparera à toutes les aventures, qu'il s'agisse de camping, de pagayage ou de sensations fortes lors...

Informations Techniques :

KRFR026T - Ford Ranger T6.2 Wildtrak/Raptor Double Cab (2022-Current) Kit de barres de toit Slimline IIComposé de :1x FAFR011 - Ford Rngr T6.2(22-Courant)VW Amark (23-Courant)1x RRSTD07 - Plateau SLII - 1255mm(L)X1358mm(L)Matériau utilisé :Aluminium T6 revêtu de poudre époxy noireAcier à haute résistancePoids approximatif installé : 25.93kg (57.17lbs)Les rainures en T situées en haut et en bas des lattes du plateau du rack et des profilés de bordure sont compatibles avec des boulons standard de...

Référence : KRFR026T
Prix : **1 138,49 € TTC/PIECE**

KIT DE GALERIE SLIMSPORT POUR FORD RANGER ET RANGER RAPTOR DOUBLE CABINE APRES 2022 / PRET POUR BARRE LED

Une galerie de toit libère de l'espace dans la benne et la cabine de votre double cabine, ce qui vous permet de charger plus des équipements pour vos aventures. La galerie de toit Slimsport, élégante et basse, est conçue pour compléter l'esthétique de votre Ford Ranger T6.2 Double Cab (2022-jusqu'à présent) et est compatible avec plus de 55 accessoires afin que vous puissiez vous équiper pour n'importe quelle aventure. Ce kit particulier est livré avec un déflecteur de vent prêt à recevoir...

Informations Techniques :

KSFR008T --Kit de galerie Slimsport pour le Ford Ranger T6.2 Double Cab (2022 - jusqu'à présent) / Prêt pour barre lumineuse - de Front RunnerComposé de :1x KSFR006 - Ford Ranger T6.2(22+)/VW Amarok(23+)DC Ssport Tray1x RRAC312 - Ford Ranger T6 Dbl Cab(22-Curr)SlmSprt 40" Lbar WFMatériel utilisé :Aluminium T6 recouvert de poudre époxy noireAcier à haute résistanceDimensions du plateau assemblé :1468mm (57.8") L x 1233mm (48.5") l x 139mm (5.5") HPoids approximatif installé : 27,16 kg...

Référence : KSFR008T
Prix : **704,87 € TTC/PIECE**

EQUIPEMENTS POUR FORD RANGER 2023 - PXIV

KIT GALERIE ARB BASERACK 1255 X 1155 MM POUR FORD RANGER DOUBLE CABINE A PARTIR DE 2023 (INCLUS PIEDS)

le kit galerie de toit ARB BASERACK comprend : une galerie ARB BASERACK 1255 x 1155 mm kit de montage ne convient pas pour les modèles Wildtrack et uniquement pour les Ford Ranger double cabine Nécessite de percer le toit pour fixer les points de montage

Référence : JT3011
Prix : **1 303,54 € TTC/KIT**

KIT GALERIE ARB BASERACK 1255 X 1285 MM POUR FORD RANGER DOUBLE CABINE A PARTIR DE 2023 (INCLUS PIEDS)

le kit galerie de toit ARB BASERACK comprend : une galerie ARB BASERACK 1255 x 1285 mm kit de montage ne convient pas pour les modèles Wildtrack et uniquement pour les Ford Ranger double cabine Nécessite de percer le toit pour fixer les points de montage

Référence : JT3010
Prix : **1 337,54 € TTC/KIT**

KIT GALERIE RHINO RACK PIONEER 6 1300 X 1240 MM POUR FORD RANGER ET VOLKSWAGEN AMAROK A PARTIR DE 2023 AVEC BARRES LONGITUDINALES (PIEDS INCLUS)

comprend :- 1 galerie Rhino Rack Pioneer 6 1300 X 1240 MM- 1 kit de pieds RX100

Référence : JC-01539
Prix : **1 091,34 € TTC/KIT**

PIEDS

KIT DE MONTAGE DE GALERIE ARB BASE RACK POUR FORD RANGER DOUBLE CABINE A PARTIR DE 2023 (INCLUS DEFLECTEUR DE VENT)

Un kit de montage de la galerie ARB BASE Rack a été spécialement conçu pour le FORD RANGER DOUBLE CABINE A PARTIR DE 2023 Ne convient pas pour les Ford Ranger modèle Wildtrack

Référence : 17940080
Prix : **614,54 € TTC/KIT**

145 RUE DE L'ÎLE NAPOLÉON
68100 MULHOUSE
TÉL: +33 (0)3 89 61 90 88 / FAX: +33 (0)3 89 61 70 67
E-MAIL : vpc@equip-RAID.FR

Magasin ouvert le lundi de 14h à 18h,
du mardi au vendredi de 9H à 12h et de 14h à 18h
et le samedi de 9h à 12h

Prix valables du 01/05/2024 au 31/05/2024
TVA 20% incluse
Document non contractuel (ref : cat_RANGER2023-PXIV_05_2024)
Photos non contractuelles

RAILS

KIT RAILS A RIVETER POUR PIEDS RHINO RACK POUR FORD RANGER RAPTOR ET FORD RANGER DOUBLE CABINE APRES 2012 (LA PAIRE)

Rails à riveter, adaptables pour véhicules ne disposant ni de gouttières, ni de fixations d'origine sur le toit. Nombre de rails : 2 rails. Nombre de barres maximum pouvant être montées : 2 barres. Pour : FORD RANGER RAPTOR

Référence : RTS554
Prix : **234,00 € TTC/KIT**

GALERIES ET BARRES DE BENNE

BARRES DE PORTAGE POUR COUVRE BENNE MOUNTAIN TOP POUR FORD RANGER / RANGER RAPTOR ET AMAROK 2023+

Barres transversales fixées sur les rails compatibles UNIQUEMENT avec Roll Top Cover Mountain Top : - La paire - Charge maxi : 75 kg Ajoutez des barres transversales au cover rétractable MOUNTAIN TOP, afin d'emporter des charges supplémentaires comme des planches de surf ou de vélos et tout en gardant un accès facile à votre benne de pick-up. Couleur Noir

Référence : MTR1400-BAR
Prix : **414,00 € TTC/PAIRE**

BARRES DE PORTAGE SUR BORD DE BENNE POUR FORD RANGER / RANGER RAPTOR ET AMAROK 2023+

Barres transversales sur bord de benne compatibles également avec Roll Top Cover Mountain Top : - La paire - Charge maxi : 75 kgafin d'emporter des charges supplémentaires comme des planches de surf ou de vélos et tout en gardant un accès facile à votre benne de pick-up.

Informations Techniques :

Ford Ranger 2P/4places - Extra Club (2023+) Ford Ranger 4P/4places - Double cab (2023+) Ford Ranger Raptor 4P/4places - Double cab (2023+) Volkswagen Amarok 4P/4Places - Double Cab (2023+)

Référence : MTCROSSBB1
Prix : **414,00 € TTC/PAIRE**

FORD RANGER T6.2 WILDTRAK/RAPTOR (2022-CURRENT) SLIMLINE II LOAD BED RACK KIT

Vous pouvez augmenter considérablement la capacité de transport de votre Ford Ranger avec le kit de barres de toit Slimline II qui a fait ses preuves. Ce porte-bagages complet personnalisable s'installe au-dessus du plateau de chargement et se fixe sur les points de montage d'usine du plateau de chargement du Ford Ranger, sans perçage ni modification. Ce kit est parfait pour une tente de toit et d'autres équipements de sport ou de randonnée.

Informations Techniques :

KRFR025T - Ford Ranger T6.2 (2022-Curr)SLII Kit porte-bagagesComposé de :3x LASS026 - Pieds universels pour plateau de chargement (paire)1x LASS046 - Ford Rngr T6.2 (22-Curr) Ld bd rck mount system1x RRSTG07 - Plateau SLII - 1345mm(L)X1358mm(L)Matériau utilisé :Aluminium T6 revêtu de poudre époxy noireAcier à haute résistancePoids approximatif installé : 33.7kg (74.3lbs)Les rainures en T situées en haut et en bas des lattes du plateau du rack et des profilés de bordure sont compatibles avec des...

Référence : KRFR025T
Prix : **1 430,92 € TTC/KIT**

KIT 2 BARRES DE BENNE VORTEX NOIRES 1650MM ET PIEDS RHINO RACK SUR BARRES LONGITUDINALES D'ORIGINES POUR FORD RANGER WILDTRACK A PARTIR DE 2022

Composition du kit de 2 barres de toit Rhinorack pour benne de Ford Ranger/Raptor Kit barres Vortex comprend : RX100 :2 paires de pieds de fixation surles barres d'origine VA165B :2 barres de toit aluminium 1650mm Caractéristiques des barres de portage et de sa fixation Lesbarres de toitRhinorack sont conçues enAluminium.Chaque section est livrée avec deux embouts (un de chaque côté) et unebande en caoutchouc. Ultra léger 75kg de résistance par barreen dynamique (véhicule en...

Référence : JC-01556
Prix : **423,34 € TTC/KIT**

HARDTOP

ACCESSOIRES HARDTOP

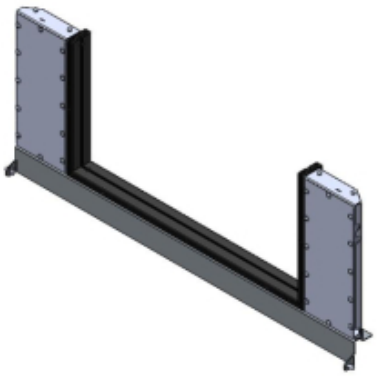

KIT DE MONTAGE POUR CANOPY CAMPER POUR FORD RANGER DOUBLE A PARTIR DE 2023

Retrouvez toutes les informations sur le Canopy Camper d'Alu-cab dans cette page dédiée : https://www.equip-raid.fr/atelier/canopy-camper kit de montage spécifique au véhicule pour le canopy camper de chez Alu-cab compatible avec le Ford Ranger à partir de 2023 double cabine adaptable sur extra cabine avec quelque modification

Référence : AC-CC-FK-FR22
Prix : **520,00 € TTC/PIECE**

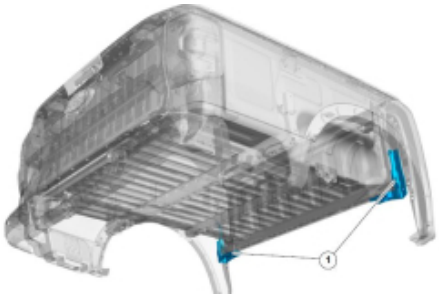

RENFORT DE BENNE POUR FORD RANGER A PARTIR DE 2022

pattes de renfort de benne pour Ford Ranger à partir de 2022. Ces pattes sont conseillées en cas de montage d'accessoires lourds au niveau de la benne tels que hardtop ou canopy camper

Référence : RFB-FR22
Prix : **425,00 € TTC/JEU**

CANOPY CAMPER

CANOPY CAMPER ALU-CAB VERSION AC20 COMFORT NOIR POUR FORD RANGER DOUBLE CABINE A PARTIR DE 2023 (KIT DE MONTAGE INCLUS)

CANOPY CAMPER HARD-TOP ET TENTE DE TOIT ALU-CAB COULEUR : NOIR Le nouveau Canopy Camper est l'équipement idéal pour chasseur ou couple baroudeur. C'est la combinaison idéale entre un hardtop et une cellule. En effet, il s'agit d'un hard-top avec une tente de toit intégrée permettant un accès direct au couchage par le hard-top.L'accès se fait par la porte arrière (qui fait toute la hauteur, du plancher de la benne jusqu'en haut du hard-top).Comme tous les hard-tops Alu Cab, ce Canopy Camper...

Informations Techniques :

Compatible avec les véhicules suivants : FORD RANGER A PARTIR DE 2023 DOUBLE CABINE FORD RANGER RAPTOR A PARTIR DE 2023 Dimensions : LONGUEUR: 2865 mm (sans porte-roue) et 3035 mm (avec porte-roue) HAUTEUR: avec toit fermé: 1365 mm (du haut du toit au bas du cadre de la porte arrière) HAUTEUR: avec toit ouvert: 2520 mm LARGEUR: hors tout: 1600mm TAILLE DES LITS DE TOIT: Lit de la tente sur le toit: L2600 mm x l1340 mm POIDS A VIDE: (coque de base) 210 kg POIDS ENTIÈREMENT EQUIPE:...

Référence : AC-CC-D-BT-FR22
Prix : **13 690,00 € TTC/PIECE**

CANOPY CAMPER ALU-CAB VERSION AC20 COMFORT NOIR POUR FORD RANGER EXTRA CABINE A PARTIR DE 2023 (KIT DE MONTAGE INCLUS)

CANOPY CAMPER HARD-TOP ET TENTE DE TOIT ALU-CAB ATTENTION : KIT DE MONTAGE DC NÉCESSITE UNE ADAPTATION SUR XC COULEUR : NOIR Le nouveau Canopy Camper est l'équipement idéal pour chasseur ou couple baroudeur. C'est la combinaison idéale entre un hardtop et une cellule. En effet, il s'agit d'un hard-top avec une tente de toit intégrée permettant un accès direct au couchage par le hard-top.L'accès se fait par la porte arrière (qui fait toute la hauteur, du plancher de la benne jusqu'en...

Informations Techniques :

Compatible avec les véhicules suivants : FORD RANGER 2023 EXTRA CABINE Dimensions : LONGUEUR: 2 865 mm (sans porte-roue) et 3035 mm (avec porte-roue) HAUTEUR: avec toit fermé: 1365 mm (du haut du toit au bas du cadre de la porte arrière) HAUTEUR: avec toit ouvert: 2520 mm LARGEUR: hors tout: 1600mm TAILLE DES LITS DE TOIT: Lit de la tente sur le toit: L2600 mm x l1340 mm POIDS A VIDE: (coque de base) 210 kg POIDS ENTIÈREMENT EQUIPE: 250 kg (environ) La benne DOIT être renforcée...

Référence : AC-CC-X-BT-FR22
Prix : **13 950,00 € TTC/PIECE**

HARDTOP

HARD TOP SLINE V2 FORD RANGER / RANGER RAPTOR 2023+ DOUBLE CAB AVEC VITRES COULISSANTES PEINT COULEUR CARROSERIE

HARD TOP SLINE V2 AVEC VITRES LATÉRALES COULISSANTES FORD RANGER RAPTOR 2023+ DOUBLE CAB Couleur : BLUE LIGHTNING PN4E3 Code : FK1408 ORANGE SEDONA PN4GR Code : FK1406 NOIR SHADOW PNZ8T Code : FK1407 GRIS ALU PMYHT Code : FK1405 GRIS METEORE PMYHR Code : FK1404 ORANGE RAPTOR PN4JP Code : FK1403 BLANC ARCTIQUE PMYFU Code : FK1402 GRIS CONQUER PN4GD Code : FK1401 Equipements de série : - Montage sans perçage - Capitonnage intérieur vinyle - Fermeture centralisée - Vitre avant...

Informations Techniques :

Nombre de portes : 4P/4Places - Double Cab Année : à partir de 2023 Couleur : BLUE LIGHTNING PN4E3 Code : FK1408 ORANGE SEDONA PN4GR Code : FK1406 NOIR SHADOW PNZ8T Code : FK1407 GRIS ALU PMYHT Code : FK1405 GRIS METEORE PMYHR Code : FK1404 ORANGE RAPTOR PN4JP Code : FK1403 BLANC ARCTIQUE PMYFU Code : FK1402 GRIS CONQUER PN4GD Code : FK1401

Référence : FK1400P
Prix : **2 840,00 € TTC/PIECE**

HARDTOP ALU CAB "CONTOUR NEXT GENERATION" POUR FORD RANGER DOUBLE CABINE A PARTIR DE 2023 - ALUMINIUM NOIR AVEC VITRES LATERALES

Alu-Cab est la référence en matière de Hard Top en aluminium, reconnu pour sa résistance et haute qualité de fabrication. L'aluminium offre de nombreux avantages : résistance, faible poids et longévité. Les atouts principaux pour un hard top haut de gamme. Alu Cab a lancé pour 2022, la nouvelle génération de son hardtop aluminium. Les belles lignes courbes du hardtop Contour ajoutent une rigidité accrue ainsi qu'une ligne de toit moderne conçue pour votre prochaine aventure ou voyage. Le...

Informations Techniques :

Couleur : noir Finition : lisse Portes latérales : vitrées Marque du véhicule : Ford Ranger Px4 et ranger raptor 2023+ Type de cabine : double cabine /benne courte Poids : 62kg

Référence : AC-C2-D-FR22-W
Prix : **4 250,00 € TTC/PIECE**

HARDTOP ALU CAB "CONTOUR NEXT GENERATION" POUR FORD RANGER DOUBLE CABINE A PARTIR DE 2023 - ALUMINIUM NOIR SANS VITRES LATERALES

Alu-Cab est la référence en matière de Hard Top en aluminium, reconnu pour sa résistance et haute qualité de fabrication. L'aluminium offre de nombreux avantages : résistance, faible poids et longévité. Les atouts principaux pour un hard top haut de gamme. Alu Cab a lancé pour 2022, la nouvelle génération de son hardtop aluminium. Les belles lignes courbes du hardtop Contour ajoutent une rigidité accrue ainsi qu'une ligne de toit moderne conçue pour votre prochaine aventure ou voyage. Le...

Informations Techniques :

Couleur : noir Finition : lisse Portes latérales : non vitrées Marque du véhicule : Ford Ranger Px4 et ranger raptor 2023+ Type de cabine : double cabine /benne courte Poids : 57kg

Référence : AC-C2-D-FR22
Prix : **3 650,00 € TTC/PIECE**

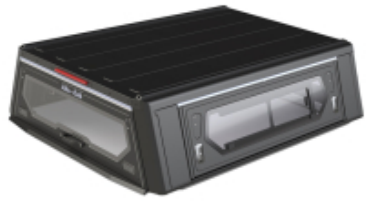

HARDTOP ALU CAB "CONTOUR NEXT GENERATION" POUR FORD RANGER EXTRA CABINE A PARTIR DE 2023 - ALUMINIUM NOIR AVEC VITRES LATERALES

Alu-Cab est la référence en matière de Hard Top en aluminium, reconnu pour sa résistance et haute qualité de fabrication. L'aluminium offre de nombreux avantages : résistance, faible poids et longévité. Les atouts principaux pour un hard top haut de gamme. Alu Cab a lancé pour 2022, la nouvelle génération de son hardtop aluminium. Les belles lignes courbes du hardtop Contour ajoutent une rigidité accrue ainsi qu'une ligne de toit moderne conçue pour votre prochaine aventure ou voyage. Le...

Informations Techniques :

Couleur : noir Finition : lisse Portes latérales : vitrées Marque du véhicule : Ford Ranger à partir de 2023 Type de cabine : extra cabine /benne longue Poids : 62kg

Référence : AC-C2-X-FR22-W
Prix : **4 850,00 € TTC/PIECE**

HARDTOP ALU CAB "CONTOUR NEXT GENERATION" POUR FORD RANGER EXTRA CABINE A PARTIR DE 2023 - ALUMINIUM NOIR SANS VITRES LATERALES

Alu-Cab est la référence en matière de Hard Top en aluminium, reconnu pour sa résistance et haute qualité de fabrication. L'aluminium offre de nombreux avantages : résistance, faible poids et longévité. Les atouts principaux pour un hard top haut de gamme. Alu Cab a lancé pour 2022, la nouvelle génération de son hardtop aluminium. Les belles lignes courbes du hardtop Contour ajoutent une rigidité accrue ainsi qu'une ligne de toit moderne conçue pour votre prochaine aventure ou voyage. Le...

Informations Techniques :

Couleur : noir Finition : lisse Portes latérales : non vitrées Marque du véhicule : Ford Ranger à partir de 2023 Type de cabine : extra cabine/benne longue Poids : 57kg

Référence : AC-C2-X-FR22
Prix : **4 250,00 € TTC/PIECE**

HARDTOP ALU CAB EXPLORER 3 POUR FORD RANGER DOUBLE CABINE A PARTIR DE 2023 - ALUMINIUM LISSE NOIR

Alu-Cab est la référence en matière de Hard Top en aluminium, reconnu pour sa résistance et haute qualité . L'aluminium offre de nombreux avantages : résistance, faible poids et longévité. Les atouts principaux pour un hard top haut de gamme. Alu Cab a lancé pour 2016, la troisième génération de son hardtop aluminium. Ce dernier a été fondamentalement restructuré et amélioré sur de nombreux points. Les charnières sont continues et intégrées sur toute la longueur des différentes...

Référence : AC-C-D-FR22-E-BS
Prix : **3 290,00 € TTC/PIECE**

HARDTOP ALU CAB EXPLORER 3 POUR FORD RANGER DOUBLE CABINE A PARTIR DE 2023 - ALUMINIUM STRIE NOIR

Alu-Cab est la référence en matière de Hard Top en aluminium, reconnu pour sa résistance et haute qualité . L'aluminium offre de nombreux avantages : résistance, faible poids et longévité. Les atouts principaux pour un hard top haut de gamme. Alu Cab a lancé pour 2016, la troisième génération de son hardtop aluminium. Ce dernier a été fondamentalement restructuré et amélioré sur de nombreux points. Les charnières sont continues et intégrées sur toute la longueur des différentes...

Référence : AC-C-D-FR22-E-BT
Prix : **3 290,00 € TTC/PIECE**

MARCHEPIED

MARCHE PIEDS INOX POUR FORD RANGER EXTRA CABINE A PARTIR DE 2012

Les Marche-Pieds Plats Ø50 en acier inoxydable (Inox) sont l'accessoire de choix pour votre Ford Ranger 2012/2022, ainsi que pour les modèles Ford Ranger XLT, Limited, Wildtrak 2023+ Super Cabine. Découvrez leurs caractéristiques exceptionnelles. Caractéristiques : Ø 50mm : Ces marche-pieds robustes mesurent 50 mm de diamètre, offrant une plateforme solide pour monter et descendre de votre véhicule en toute sécurité. Ecartement Réglable : L'écartement réglable vous permet d'ajuster...

Référence : P330IX
Prix : **692,00 € TTC/PAIRE**

MARCHE PIEDS NOIR POUR FORD RANGER DOUBLE CABINE A PARTIR DE 2012 ET FORD RANGER RAPTOR A PARTIR DE 2023 - THERMOLAQUE NOIR

Les Marche-Pieds Plats Ø50 en version thermolaquée noire sont l'accessoire idéal pour votre Ford Ranger 2012/2022, ainsi que pour les modèles Ford Ranger XLT, Limited, Wildtrak 2023+ et Ford Ranger Raptor 2023+ Double Cabine. Découvrez leurs caractéristiques exceptionnelles. Caractéristiques : Ø 50mm : CesMarche-Pieds robustes mesurent 50 mm de diamètre, offrant une plateforme solide pour monter et descendre de votre véhicule en toute sécurité. Ecartement Réglable : L'écartement...

Référence : P295N
Prix : **692,00 € TTC/PAIRE**

MARCHE PIEDS NOIR POUR FORD RANGER EXTRA CABINE A PARTIR DE 2012 - THERMOLAQUE NOIR

Les Marche-Pieds Plats Ø50 en acier thermolaqué noir sont l'accessoire idéal pour votre Ford Ranger 2012/2022 et les modèles Ford Ranger XLT, Limited, Wildtrak 2023+ Super Cabine. Découvrez leurs caractéristiques exceptionnelles. Caractéristiques : Ø 50mm : Ces marchee-pieds robustes mesurent 50 mm de diamètre, offrant une plateforme solide pour monter et descendre de votre véhicule en toute sécurité. Ecartement Réglable : L'écartement réglable vous permet d'ajuster les marche-pieds...

Référence : P330N
Prix : **692,00 € TTC/PAIRE**

MARCHE PIEDS OVALE INOX POUR FORD RANGER EXTRA CABINE A PARTIR DE 2012

Les Marche-Pieds Ovale en Inox sont conçus pour sublimer votre Ford Ranger. Ces marche-pieds ajoutent une touche de style et de praticité à votre véhicule. Caractéristiques clés (La paire) : Embouts en Inox : Les embouts en acier inoxydable apportent une élégance supplémentaire tout en garantissant une durabilité optimale. Montage Sans Perçage : Pas besoin de percer de trous dans votre véhicule. Ces marche-pieds se fixent solidement sans endommager votre Ford Ranger. Plaque...

Référence : DSP330
Prix : **787,00 € TTC/PAIRE**

MARCHE PIEDS OVALE NOIR POUR FORD RANGER DOUBLE CABINE A PARTIR DE 2012 ET FORD RANGER RAPTOR A PARTIR DE 2023 - THERMOLAQUE NOIR

Les Marche-Pieds Thermolaqués Noirs sont le complément idéal pour votre Ford Ranger. Que vous conduisiez une version antérieure ou la toute nouvelle, Limited, Wildtrak 2023+ ou même le redoutable Ranger Raptor 2023+, ces marche-pieds ajoutent à la fois style et fonctionnalité à votre véhicule. Caractéristiques clés (La paire) : Embouts en Inox : Les embouts en acier inoxydable ajoutent une touche d'élégance à ces marche-pieds tout en assurant leur durabilité. Montage Sans Perçage :...

Référence : DSP295N
Prix : **787,00 € TTC/PAIRE**

MARCHE PIEDS OVALE NOIR POUR FORD RANGER EXTRA CABINE A PARTIR DE 2012 - THERMOLAQUE NOIR

Améliorez le look et la fonctionnalité de votre Ford Ranger avec ces Marche-Pieds Thermolaqués en Noir. Ces marche-pieds sont un ajout pratique et élégant à votre véhicule. Caractéristiques clés (La paire) : Embouts Inox : Les embouts en acier inoxydable ajoutent une touche de style et de durabilité supplémentaire. Montage Sans Perçage : Pas besoin de percer de trous dans votre Ford Ranger. Ces marche-pieds se fixent solidement sans causer de dommages. Plaque Antidérapante : La...

Référence : DSP330N
Prix : **787,00 € TTC/PAIRE**

MULTI RACK SYSTEM / PRO BED RACK POUR PICK-UP

KIT COMPLET MULTI RACK SYSTEM

KIT PRO BED RACK AVEC GALERIE SLIMLINE II POUR FORD RANGER PXIV WILDTRAK ET FORD RANGER RAPTOR DOUBLE CABINE A PARTIR DE 2023

Préparez-vous à augmenter massivement la capacité de transport d'équipement dans la zone de chargement de votre Ford Ranger T6.2 avec notre kit Pro Bed Rack. Ce kit comprend un porte-bagages de toit Slimline II et un système Pro Bed qui est fixé au plateau de votre Ford. Fixez divers accessoires Pro Bed au système Pro Bed, tandis que tous nos autres accessoires disponibles (plus de 55) peuvent aller sur le support - plus d'excuses pour laisser du matériel derrière.

Informations Techniques :

PBFR002T - Ford Ranger T6.2 Wildtrak/Raptor Double Cab (2023+) Pro Bed Rack KitComposé de :3x FASS025 - Jeu de pieds / 60mm - 70mm1x PBFR002S - Ford Ranger T6.2 Next Gen (2023+) Pro Bed S1x RRSTD07 - Plateau SLII - 1255mm(L)X1358mm(L)Matériau utilisé :Aluminium T6 recouvert de poudre époxy noirePoids approximatif installé : 70.63kg (155.71lbs)Dimensions d'expédition :Largeur : 640mm (25")Longueur : 460 mm (18")Hauteur : 83mm (3")Poids à l'expédition :Poids : 1720kg (3784lbs)

Référence : PBFR002T
Prix : **2 469,58 € TTC/PIECE**

KIT PRO BED RACK POUR FORD RANGER PXIV WILDTRAK ET FORD RAPTOR DOUBLE CABINE A PARTIR DE 2023

Ce système de chargement robuste et léger en acier et en aluminium se fixe au plateau de chargement de votre Ford RangerPXIV Wildtrak/Raptor Double Cab, augmentant ainsi considérablement sa capacité de transport d'équipement. Ce système Pro Bed est conçu pour s'adapter à plusieurs accessoires sur les côtés ou même à un porte-bagages Front Runner. Il s'agit notamment de panneaux molletières, de boîtes de rangement ou de rails de récupération. Avec cet incroyable système de chargement, vous pouvez...

Informations Techniques :

PBFR002S - Ford Ranger T6.2 Wildtrak/Raptor Double Cab (2023+) Pro Bed SystemComposé de :1x PBAL1250 - Pro Bed Rack Aluminium Extrusions / Medium1x PBFR002 - Ford Ranger T6 Wildtrak Raptor (2023+) Pro1x PBRA001 - Pro Bed Rack Universal Structural ComponentsMatériau utilisé :Aluminium T6 revêtu de poudre époxy noirePoids approximatif installé : 49.86kg (109.92lbs)Dimensions d'expédition :Largeur : 640mm (25")Longueur : 1280mm (50")Hauteur : 460mm (18")Poids à l'expédition :Poids : 52kg...

Référence : PBFR002S
Prix : **1 441,01 € TTC/PIECE**

MULTI RACK SYSTEM BAS TECHNIC OFFROAD POUR FORD RANGER, FORD RANGER RAPTOR ET VOLKSWAGEN AMAROK DOUBLE CABINE A PARTIR DE 2023 AVEC 2 BARRES DE TOIT RHINO RACK HEAVY DUTY NOIRE 1500 MM

le kit comprend : le système Multi-rack system 2 barres de toit Rhino Rack Heavy Duty noire 1500 mm 2 jeux d'adaptateurs de fixation pour les barres de toit 1 kit d'adaptation véhicule qui se visse sur les points de montage d'origine charge dynamique : 150 kg ; statique 300 kg convient pour les véhicules suivants : Ford Ranger à partir de 2023 double cabine Ford Ranger Raptor à partir de 2023 double cabine Volkswagen Amarok à partir de 2023 double cabine Ce système convient...

Référence : 55-040-XHD01-01
Prix : **1 070,00 € TTC/KIT**

MULTI RACK SYSTEM BAS TECHNIC OFFROAD POUR FORD RANGER, FORD RANGER RAPTOR ET VOLKSWAGEN AMAROK DOUBLE CABINE A PARTIR DE 2023 AVEC 2 BARRES DE TOIT RHINO RACK HEAVY DUTY NOIRE 1500 MM

le kit comprend : le système Multi-rack system 2 barres de toit Rhino Rack Heavy Duty noire 1500 mm 2 jeux d'adaptateurs de fixation pour les barres de toit 1 kit ridelle pour les bords de la benne pour fournir une surface d'appui droite (suite au retrait du rideau de benne, le rollbar) charge dynamique : 150 kg ; statique 300 kg convient pour les véhicules suivants : Ford Ranger à partir de 2023 double cabine Ford Ranger Raptor à partir de 2023 double cabine Volkswagen Amarok à...

Référence : 55-040-XHD01-02
Prix : **891,00 € TTC/KIT**

MULTI RACK SYSTEM BAS TECHNIC OFFROAD POUR FORD RANGER, FORD RANGER RAPTOR ET VOLKSWAGEN AMAROK DOUBLE CABINE A PARTIR DE 2023 AVEC 2 BARRES DE TOIT RHINO RACK VORTEX NOIRE 1500 MM

le kit comprend : le système Multi-rack system 2 barres de toit Rhino Rack Vortex noire 1500 mm 2 jeux d'adaptateurs de fixation pour les barres de toit 1 kit d'adaptation véhicule qui se visse sur les points de montage d'origine charge dynamique : 150 kg ; statique 300 kg convient pour les véhicules suivants : Ford Ranger à partir de 2023 double cabine Ford Ranger Raptor à partir de 2023 double cabine Volkswagen Amarok à partir de 2023 double cabine Ce système convient aux...

Référence : 55-040-XVA01-01
Prix : **1 059,00 € TTC/KIT**

145 RUE DE L'ÎLE NAPOLÉON
68100 MULHOUSE
TÉL: +33 (0)3 89 61 90 88 / FAX: +33 (0)3 89 61 70 67
E-MAIL : vpc@equip-RAID.FR

Magasin ouvert le lundi de 14h à 18h,
du mardi au vendredi de 9H à 12h et de 14h à 18h
et le samedi de 9h à 12h

Prix valables du 01/05/2024 au 31/05/2024
TVA 20% incluse
Document non contractuel (ref : cat_RANGER2023-PXIV_05_2024)
Photos non contractuelles

MULTI RACK SYSTEM BAS TECHNIC OFFROAD POUR FORD RANGER, FORD RANGER RAPTOR ET VOLKSWAGEN AMAROK DOUBLE CABINE A PARTIR DE 2023 AVEC 2 BARRES DE TOIT RHINO RACK VORTEX NOIRE 1500 MM

le kit comprend : le système Multi-rack system 2 barres de toit Rhino Rack Vortex noire 1500 mm 2 jeux d'adaptateurs de fixation pour les barres de toit 1 kit ridelle pour les bords de la benne pour fournir une surface d'appui droite (suite au retrait du rideau de benne, le rollbar) charge dynamique : 150 kg ; statique 300 kg convient pour les véhicules suivants : Ford Ranger à partir de 2023 double cabine Ford Ranger Raptor à partir de 2023 double cabine Volkswagen Amarok à...

Référence : 55-040-XVA01-02
Prix : **880,00 € TTC/KIT**

MULTI RACK SYSTEM HAUT TECHNIC OFFROAD POUR FORD RANGER, FORD RANGER RAPTOR ET VOLKSWAGEN AMAROK DOUBLE CABINE A PARTIR DE 2023 AVEC 2 BARRES DE TOIT RHINO RACK HEAVY DUTY NOIRE 1500 MM

le kit comprend : le système Multi-rack system (réglable en hauteur) 2 barres de toit Rhino Rack Heavy Duty noire 1500 mm 2 jeux d'adaptateurs de fixation pour les barres de toit 1 kit d'adaptation véhicule qui se visse sur les points de montage d'origine charge dynamique : 150 kg ; statique 300 kg convient pour les véhicules suivants : Ford Ranger à partir de 2023 double cabine Ford Ranger Raptor à partir de 2023 double cabine Volkswagen Amarok à partir de 2023 double...

Référence : 55-020-XHD01-01
Prix : **1 445,00 € TTC/KIT**

MULTI RACK SYSTEM HAUT TECHNIC OFFROAD POUR FORD RANGER, FORD RANGER RAPTOR ET VOLKSWAGEN AMAROK DOUBLE CABINE A PARTIR DE 2023 AVEC 2 BARRES DE TOIT RHINO RACK HEAVY DUTY NOIRE 1500 MM

le kit comprend : le système Multi-rack system (réglable en hauteur) 2 barres de toit Rhino Rack Heavy Duty noire 1500 mm 2 jeux d'adaptateurs de fixation pour les barres de toit 1 kit ridelle pour les bords de la benne pour fournir une surface d'appui droite (suite au retrait du rideau de benne, le rollbar) charge dynamique : 150 kg ; statique 300 kg convient pour les véhicules suivants : Ford Ranger à partir de 2023 double cabine Ford Ranger Raptor à partir de 2023 double...

Référence : 55-020-XHD01-02
Prix : **1 265,00 € TTC/KIT**

MULTI RACK SYSTEM HAUT TECHNIC OFFROAD POUR FORD RANGER, FORD RANGER RAPTOR ET VOLKSWAGEN AMAROK DOUBLE CABINE A PARTIR DE 2023 AVEC 2 BARRES DE TOIT RHINO RACK HEAVY DUTY NOIRE 1500 MM

le kit comprend : le système Multi-rack system (réglable en hauteur) 1 galerie de toit Rhino Rack Pioneer NG 1528 x 1426 mm 3 kits de montage pour galerie de toit 1 kit ridelle pour les bords de la benne pour fournir une surface d'appui droite (suite au retrait du rideau de benne, le rollbar) charge dynamique : 150 kg ; statique 300 kg convient pour les véhicules suivants : Ford Ranger à partir de 2023 double cabine Ford Ranger Raptor à partir de 2023 double cabine Volkswagen...

Référence : 55-020-PNG01-02
Prix : **2 139,00 € TTC/KIT**

MULTI RACK SYSTEM HAUT TECHNIC OFFROAD POUR FORD RANGER, FORD RANGER RAPTOR ET VOLKSWAGEN AMAROK DOUBLE CABINE A PARTIR DE 2023 AVEC 2 BARRES DE TOIT RHINO RACK VORTEX NOIRE 1500 MM

le kit comprend : le système Multi-rack system (réglable en hauteur) 2 barres de toit Rhino Rack Vortex noire 1500 mm 2 jeux d'adaptateurs de fixation pour les barres de toit 1 kit d'adaptation véhicule qui se visse sur les points de montage d'origine charge dynamique : 150 kg ; statique 300 kg convient pour les véhicules suivants : Ford Ranger à partir de 2023 double cabine Ford Ranger Raptor à partir de 2023 double cabine Volkswagen Amarok à partir de 2023 double cabine Ce...

Référence : 55-020-XVA01-01
Prix : **1 435,00 € TTC/KIT**

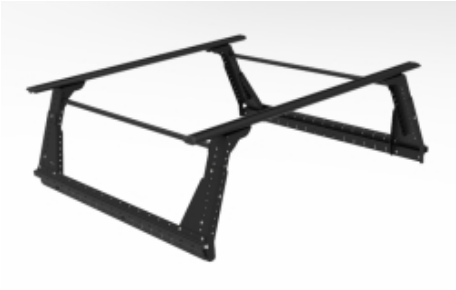

MULTI RACK SYSTEM HAUT TECHNIC OFFROAD POUR FORD RANGER, FORD RANGER RAPTOR ET VOLKSWAGEN AMAROK DOUBLE CABINE A PARTIR DE 2023 AVEC 2 BARRES DE TOIT RHINO RACK VORTEX NOIRE 1500 MM

le kit comprend : le système Multi-rack system (réglable en hauteur) 2 barres de toit Rhino Rack Vortex noire 1500 mm 2 jeux d'adaptateurs de fixation pour les barres de toit 1 kit ridelle pour les bords de la benne pour fournir une surface d'appui droite (suite au retrait du rideau de benne, le rollbar) charge dynamique : 150 kg ; statique 300 kg convient pour les véhicules suivants : Ford Ranger à partir de 2023 double cabine Ford Ranger Raptor à partir de 2023 double...

Référence : 55-020-XVA01-02
Prix : **1 255,00 € TTC/KIT**

MULTI RACK SYSTEM HAUT TECHNIC OFFROAD POUR FORD RANGER, FORD RANGER RAPTOR ET VOLKSWAGEN AMAROK DOUBLE CABINE A PARTIR DE 2023 AVEC GALERIE DE TOIT RHINO RACK PIONEER NG 1528 X 1426 MM

le kit comprend : le système Multi-rack system (réglable en hauteur) 1 galerie de toit Rhino Rack Pioneer NG 1528 x 1426 mm 3 kits de montage pour galerie de toit 1 kit d'adaptation véhicule qui se visse sur les points de montage d'origine charge dynamique : 150 kg ; statique 300 kg convient pour les véhicules suivants : Ford Ranger à partir de 2023 double cabine Ford Ranger Raptor à partir de 2023 double cabine Volkswagen Amarok à partir de 2023 double cabine Ce système...

Référence : 55-020-PNG01-01
Prix : **2 319,00 € TTC/KIT**

PLATEAU COULISSANT BENNE

ARRET DE CHARGE COULISSANT DE BENNE POUR FORD RANGER / RANGER RAPTOR ET AMAROK 2023+

ARRET DE CHARGE COULISSANT MOUNTAIN TOP FORD RANGER/VOLKSWAGEN AMAROK 2023+ Améliorez l'organisation de votre Ranger avec le Mountain Top Bed Divider Facile à installer l'arrêt de charges dispose de plusieurs positions de verrouillage. Il a a été testé pour sa durabilité et construit pour plus de commodité. Organisez votre benne n'a jamais été aussi facile qu'avec le Mountain Top Bed Divider.

Informations Techniques :

Ford Ranger 2P/4places - Extra Club (2023+) Ford Ranger 4P/4places - Double cab (2023+) Ford Ranger Raptor 4P/4places - Double cab (2023+) Volkswagen Amarok 4P/4Places - Double Cab (2023+)

Référence : MTR1400-DIV
Prix : **762,00 € TTC/PIECE**

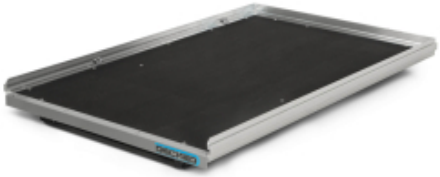

PLATEAU COULISSANT CARGOGLIDE DECKED POUR PICK UP DOUBLE CABINE 1422 X 1041 MM - EXTENSION A 100% DE SA TAILLE

Accédez rapidement et facilement à vos outils et à votre matériel dans la benne de votre pick-up grâce à un plateau coulissant. Le DECKED CargoGlide vous évite de perdre du temps et de l'énergie pour trouver ce dont vous avez besoin. Abaissez le hayon, relevez le loquet, et vos outils glissent jusqu'à vous, en douceur. FACILE À UTILISERFaites glisser en toute simplicité jusqu'à 454 kg de matériel en appuyant sur un bouton. Les différentes cales vous permettent de choisir la longueur de...

Informations Techniques :

Longueur totale : 1425.77 mm Longueur de la zone utilisable : 1397 mm Largeur totale : 1060,45 mm Largeur de la zone utilisable : 1028,70 mm Hauteur du produit: 228.60 mm Hauteur avec côtés hauts installés : 342.90 mm Poids: 105.67 kg Charge utile: 454 kg extension d'ouverture : 100% de la longueur du cargoglide

Référence : CG1000XL-5641
Prix : **3 650,00 € TTC/PIECE**

PLATEAU COULISSANT CARGOGLIDE DECKED POUR PICK UP DOUBLE CABINE 1422 X 1041 MM - EXTENSION A 70% DE SA TAILLE

Accédez rapidement et facilement à vos outils et à votre matériel dans la benne de votre pick-up grâce à un plateau coulissant. Le DECKED CargoGlide vous évite de perdre du temps et de l'énergie pour trouver ce dont vous avez besoin. Abaissez le hayon, relevez le loquet, et vos outils glissent jusqu'à vous, en douceur. FACILE À UTILISERFaites glisser en toute simplicité jusqu'à 454 kg de matériel en appuyant sur un bouton. Les différentes cales vous permettent de choisir la longueur de...

Informations Techniques :

Longueur totale : 1419,74 mm Longueur de la zone utilisable : 1397 mm Largeur totale : 1060,45 mm Largeur de la zone utilisable : 1028,70 mm Hauteur du produit: 190,50mm Hauteur avec côtés hauts installés : 304,80 mm Poids: 55,78kg Charge utile: 454 kg extension d'ouverture : 70% de la longueur du cargoglide

Référence : CG1000-5641
Prix : **2 180,00 € TTC/PIECE**

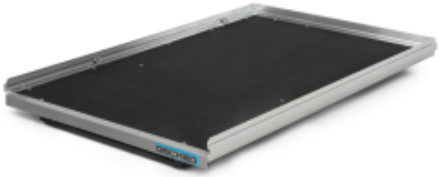

PLATEAU COULISSANT CARGOGLIDE DECKED POUR PICK UP EXTRA CABINE 1727 X 1041 MM - EXTENSION A 100% DE SA TAILLE

Accédez rapidement et facilement à vos outils et à votre matériel dans la benne de votre pick-up grâce à un plateau coulissant. Le DECKED CargoGlide vous évite de perdre du temps et de l'énergie pour trouver ce dont vous avez besoin. Abaissez le hayon, relevez le loquet, et vos outils glissent jusqu'à vous, en douceur. FACILE À UTILISERFaites glisser en toute simplicité jusqu'à 454 kg de matériel en appuyant sur un bouton. Les différentes cales vous permettent de choisir la longueur de...

Informations Techniques :

Longueur totale : 1730,54 mm Longueur de surface utile : 1701.80 mm Largeur totale : 1060,45 mm Largeur de la zone utilisable : 1028,70 mm Hauteur du produit: 228.60 mm Hauteur avec côtés hauts installés : 342.90 mm Poids: 113.38 kg Charge utile: 454 kg extension d'ouverture : 100% de la longueur du cargoglide

Référence : CG1000XL-6841
Prix : **3 650,00 € TTC/PIECE**

PLATEAU COULISSANT CARGOGLIDE DECKED POUR PICK UP EXTRA CABINE 1727 X 1041 MM - EXTENSION A 70% DE SA TAILLE

Accédez rapidement et facilement à vos outils et à votre matériel dans la benne de votre pick-up grâce à un plateau coulissant. Le DECKED CargoGlide vous évite de perdre du temps et de l'énergie pour trouver ce dont vous avez besoin. Abaissez le hayon, relevez le loquet, et vos outils glissent jusqu'à vous, en douceur. FACILE À UTILISERFaites glisser en toute simplicité jusqu'à 454 kg de matériel en appuyant sur un bouton. Les différentes cales vous permettent de choisir la longueur de...

Informations Techniques :

Longueur totale : 1724,53 mm Longueur de surface utile : 1701.80 mm Largeur totale : 1060,45 mm Largeur de la zone utilisable : 1028,70 mm Hauteur du produit: 190,50mm Hauteur avec côtés hauts installés : 304,80 mm Poids: 63,49kg Charge utile: 454 kg extension d'ouverture : 70% de la longueur du cargoglide

Référence : CG1000-6841
Prix : **2 180,00 € TTC/PIECE**

PLATEAU COULISSANT LONGUEUR AJUSTABLE POUR BENNE DE PICKUP DOUBLE/EXTRA/SIMPLE CABINE CHARGE MAXI 600KG

plateau coulissant s'adaptant à tous les modèles de pick up simple / double ou extra cabine Caractéristiques : Chargement accessible sans monter dans la benne grâce au plateau coulissant Possède un rebord en acier avec points d'ancrage permettant de sécuriser le contenu Sol résistant Peut se bloquer dans plusieurs positions pour une utilisation optimale Livré dans une longueur de 1443mm (double cabine standard)et peut être déployé jusqu'à une longueur de 1843mm Couleur : noir ...

Référence : BEDSLIDE6
Prix : **1 690,00 € TTC/PIECE**

PROTECTIONS DE COFFRE / DE SOL

TAPIS DE SOL ARRIERE GAUCHE ET DROITE POUR FORD RANGER DOUBLE CABINE MK4 2022+

Les tapis de sol Carbox permettent de protéger la moquette de votre véhicule Le tapis de sol Carbox : se pose en un instant se lave d'un coup de jet protège efficacement votre sol Souple et solide : thermoformé dans un plastique mi-souple, le tapis de sol est également renforcé par des nervures. Sa résistance aux frottements, contacts, chocs est remarquable. Ses formes épousent parfaitement les contours de votre sol, occupant ainsi toute la place ...

Référence : TS73-3033
Prix : **73,20 € TTC/PIECE**

TAPIS DE SOL AVANT GAUCHE ET DROIT POUR FORD RANGER MK4 2022+

Les tapis de sol Carbox permettent de protéger la moquette de votre véhicule Le tapis de sol Carbox : se pose en un instant se lave d'un coup de jet protège efficacement votre sol Souple et solide : thermoformé dans un plastique mi-souple, le tapis de sol est également renforcé par des nervures. Sa résistance aux frottements, contacts, chocs est remarquable. Ses formes épousent parfaitement les contours de votre sol, occupant ainsi toute la place ...

Référence : TS72-3033
Prix : **104,40 € TTC/PIECE**

ROLL BAR

ROLL BAR INOX AVEC PLAQUE LATERALE DOUBLE TUBE 76MM POUR FORD RANGER ET FORD RANGER RAPTOR A PARTIR DE 2023

Le Roll Bar Inox avec Plaque Latérale Centrale pour Ford Ranger 2023+ est l'accessoire parfait pour les propriétaires de Ford Ranger souhaitant ajouter une touche de style et de fonctionnalité à leur véhicule. Ce Roll Bar est spécialement conçu pour les modèles XLT, Limited et Raptor de Ford Ranger, et il est compatible uniquement avec les Ranger sans couvre benne (à l'exception de la finition Wildtrak). Il allie un design élégant à des fonctionnalités pratiques pour améliorer l'apparence et les...

Référence : RLDK525IX
Prix : **981,00 € TTC/PIECE**

ROLL BAR INOX AVEC PLAQUE LATERALE DOUBLE TUBE 76MM POUR FORD RANGER ET FORD RANGER RAPTOR A PARTIR DE 2023

Si vous êtes propriétaire d'un Ford Ranger XLT, Limited ou Raptor de l'année 2023 ou ultérieure et que vous souhaitez renforcer à la fois le style et la fonctionnalité de votre véhicule, ne cherchez pas plus loin. Le Roll Bar Inox avec Plaque Latérale Basse est l'accessoire parfait pour votre Ford Ranger. Il est spécialement conçu pour s'adapter aux modèles sans couvre benne, à l'exception de la finition Wildtrak. Caractéristiques principales : Double Tube Ø76 mm : Fabriqué en acier...

Référence : ROLSK525IX
Prix : **981,00 € TTC/PIECE**

ROLL BAR INOX AVEC PLAQUE LATERALE DOUBLE TUBE 76MM POUR FORD RANGER ET FORD RANGER RAPTOR A PARTIR DE 2023

Si vous êtes le fier propriétaire d'un Ford Ranger XLT, Limited ou Raptor de l'année 2023 ou ultérieure et que vous souhaitez apporter une touche d'élégance et de robustesse à votre véhicule, ne cherchez pas plus loin. Notre Roll Bar Thermolaqué Noir avec Plaque Latérale Basse est spécialement conçu pour répondre à vos besoins. Il est compatible avec les modèles Ranger sans couvre benne, à l'exception de la finition Wildtrak, et est disponible pour les configurations Double Cab, Super Cab et...

Référence : ROLSK525N
Prix : **981,00 € TTC/PIECE**

ROLL BAR INOX DOUBLE TUBE 76MM POUR FORD RANGER ET FORD RANGER RAPTOR A PARTIR DE 2023

Le Roll Bar Inox pour Ford Ranger 2023+ est l'accessoire idéal pour ajouter une touche de style et de renforcement à votre véhicule. Conçu pour les modèles XLT, Limited, et Raptor de Ford Ranger, ce Roll Bar est parfait pour ceux qui souhaitent améliorer l'apparence de leur pick-up. Caractéristiques principales : Double Tube Ø76 mm : Composé de deux tubes en acier inoxydable de 76 mm de diamètre, ce Roll Bar ajoute une présence robuste à votre Ford Ranger. Sans Plaque Latérale : La...

Référence : RLD525IX
Prix : **942,00 € TTC/PIECE**

ROLL BAR NOIR AVEC PLAQUE LATERALE DOUBLE TUBE 76MM POUR FORD RANGER ET FORD RANGER RAPTOR A PARTIR DE 2023

Le Roll Bar Thermolaqué Noir avec Plaque Latérale Centrale pour Ford Ranger 2023+ est l'accessoire idéal pour ceux qui souhaitent rehausser à la fois le style et la fonctionnalité de leur véhicule. Conçu spécialement pour les modèles XLT, Limited et Raptor de Ford Ranger, ce Roll Bar est compatible uniquement avec les Ranger sans couvre benne (à l'exception de la finition Wildtrak). Il allie un design élégant à des caractéristiques pratiques pour améliorer l'apparence et les performances de...

Référence : RLDK525N
Prix : **981,00 € TTC/PIECE**

ROLL BAR NOIR DOUBLE TUBE 76MM POUR FORD RANGER ET FORD RANGER RAPTOR A PARTIR DE 2023

Le Roll Bar Thermolaqué Noir pour Ford Ranger 2023+ est l'accessoire idéal pour ceux qui cherchent à ajouter une touche de style et de renforcement à leur pick-up. Compatible avec les modèles XLT, Limited et Raptor de Ford Ranger, ce Roll Bar est conçu pour les véhicules sans couvre benne (à l'exception de la finition Wildtrak). Il offre une apparence robuste tout en améliorant l'esthétique de votre Ford Ranger. Caractéristiques principales : Double Tube Ø76 mm : Fabriqué à partir de deux...

Référence : RLD525N
Prix : **942,00 € TTC/PIECE**

ROLL BAR NOIR DOUBLE TUBE INOX NEW STYLE 76MM POUR ROLL TOP COVER SUR FORD RANGER PXIV / FORD RAPTOR / VOLKSWAGEN AMAROK A PARTIR DE 2023

Le Roll Bar Inox est l'accessoire parfait pour rehausser l'apparence de votre Ford Ranger ou Volkswagen Amarok tout en ajoutant une couche supplémentaire de sécurité. Compatible uniquement avec les roll top Montain Top versions manuelle (MTR) ou électrique (MTRE). Caractéristiques Clés : Double Tube Ø 76 : Le roll bar est doté de deux tubes en acier inoxydable de 76 mm de diamètre, offrant à la fois robustesse et élégance à votre véhicule. Compatibilité Étendue : Le Roll Bar Inox...

Référence : MTR1400-ROLL
Prix : **1 042,20 € TTC/PIECE**

ROLL BAR NOIR DOUBLE TUBE INOX NOIR NEW STYLE 76MM POUR ROLL TOP COVER SUR FORD RANGER PXIV / FORD RAPTOR / VOLKSWAGEN AMAROK A PARTIR DE 2023

Le Roll Bar Inox est l'accessoire parfait pour rehausser l'apparence de votre Ford Ranger ou Volkswagen Amarok tout en ajoutant une couche supplémentaire de sécurité. Compatible uniquement avec les roll top Montain Top versions manuelle (MTR) ou électrique (MTRE). Caractéristiques Clés : Double Tube Ø 76 : Le roll bar est doté de deux tubes en acier inoxydable de 76 mm de diamètre, offrant à la fois robustesse et élégance à votre véhicule. Compatibilité Étendue : Le Roll Bar Inox...

Référence : MTR1400-ROLL-B
Prix : **1 051,20 € TTC/PIECE**

TIROIRS & COFFRES DE RANGEMENT

145 RUE DE L'ÎLE NAPOLÉON
68100 MULHOUSE
TÉL: +33 (0)3 89 61 90 88 / FAX: +33 (0)3 89 61 70 67
E-MAIL : vpc@equip-RAID.FR

Magasin ouvert le lundi de 14h à 18h,
du mardi au vendredi de 9H à 12h et de 14h à 18h
et le samedi de 9h à 12h

Prix valables du 01/05/2024 au 31/05/2024
TVA 20% incluse
Document non contractuel (ref : cat_RANGER2023-PXIV_05_2024)
Photos non contractuelles

ARRET DE CHARGE COULISSANT DE BENNE POUR FORD RANGER / RANGER RAPTOR ET AMAROK 2023+

ARRET DE CHARGE COULISSANT MOUNTAIN TOP FORD RANGER/VOLKSWAGEN AMAROK 2023+ Améliorez l'organisation de votre Ranger avec le Mountain Top Bed Divider Facile à installer l'arrêt de charges dispose de plusieurs positions de verrouillage. Il a a été testé pour sa durabilité et construit pour plus de commodité. Organisez votre benne n'a jamais été aussi facile qu'avec le Mountain Top Bed Divider.

Informations Techniques :

Ford Ranger 2P/4places - Extra Club (2023+) Ford Ranger 4P/4places - Double cab (2023+) Ford Ranger Raptor 4P/4places - Double cab (2023+) Volkswagen Amarok 4P/4Places - Double Cab (2023+)

Référence : MTR1400-DIV
Prix : **762,00 € TTC/PIECE**

KIT DE FINITION CÔTÉ POUR AMENAGEMENT TIROIR ARB POUR FORD RANGER DOUBLE CABINE ET FORD RANGER RAPTOR A PARTIR DE 2023

KIT DE FINITION CÔTÉ POUR AMENAGEMENT TIROIR ARB POUR FORD RANGER DOUBLE CABINE ET FORD RANGER RAPTOR A PARTIR DE 2023 Kit de finition compatible pour les tiroirs commençant par 37-RD et 37-RDRF

Référence : MAP21FKEK
Prix : **664,00 € TTC/KIT**

KIT DE FINITION CÔTÉ POUR AMENAGEMENT TIROIR ARB POUR FORD RANGER DOUBLE CABINE ET FORD RANGER RAPTOR A PARTIR DE 2023 AVEC BAC DE BENNE D'ORIGINE

KIT DE FINITION CÔTÉ POUR AMENAGEMENT TIROIR ARB POUR FORD RANGER DOUBLE CABINE ET FORD RANGER RAPTOR A PARTIR DE 2023 AVEC BAC DE BENNE D'ORIGINE Kit de finition compatible pour les tiroirs commençant par 37-RD et 37-RDRF

Référence : MAP21TLFKEK
Prix : **664,00 € TTC/KIT**

145 RUE DE L'ÎLE NAPOLÉON
68100 MULHOUSE
TÉL: +33 (0)3 89 61 90 88 / FAX: +33 (0)3 89 61 70 67
E-MAIL : vpc@equip-RAID.FR

Magasin ouvert le lundi de 14h à 18h,
du mardi au vendredi de 9H à 12h et de 14h à 18h
et le samedi de 9h à 12h

Prix valables du 01/05/2024 au 31/05/2024
TVA 20% incluse
Document non contractuel (ref : cat_RANGER2023-PXIV_05_2024)
Photos non contractuelles

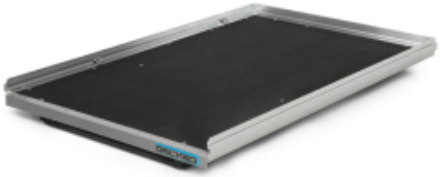

PLATEAU COULISSANT CARGOGLIDE DECKED POUR PICK UP DOUBLE CABINE 1422 X 1041 MM - EXTENSION A 100% DE SA TAILLE

Accédez rapidement et facilement à vos outils et à votre matériel dans la benne de votre pick-up grâce à un plateau coulissant. Le DECKED CargoGlide vous évite de perdre du temps et de l'énergie pour trouver ce dont vous avez besoin. Abaissez le hayon, relevez le loquet, et vos outils glissent jusqu'à vous, en douceur. FACILE À UTILISERFaites glisser en toute simplicité jusqu'à 454 kg de matériel en appuyant sur un bouton. Les différentes cales vous permettent de choisir la longueur de...

Informations Techniques :

Longueur totale : 1425.77 mm Longueur de la zone utilisable : 1397 mm Largeur totale : 1060,45 mm Largeur de la zone utilisable : 1028,70 mm Hauteur du produit: 228.60 mm Hauteur avec côtés hauts installés : 342.90 mm Poids: 105.67 kg Charge utile: 454 kg extension d'ouverture : 100% de la longueur du cargoglide

Référence : CG1000XL-5641
Prix : **3 650,00 € TTC/PIECE**

PLATEAU COULISSANT CARGOGLIDE DECKED POUR PICK UP DOUBLE CABINE 1422 X 1041 MM - EXTENSION A 70% DE SA TAILLE

Accédez rapidement et facilement à vos outils et à votre matériel dans la benne de votre pick-up grâce à un plateau coulissant. Le DECKED CargoGlide vous évite de perdre du temps et de l'énergie pour trouver ce dont vous avez besoin. Abaissez le hayon, relevez le loquet, et vos outils glissent jusqu'à vous, en douceur. FACILE À UTILISERFaites glisser en toute simplicité jusqu'à 454 kg de matériel en appuyant sur un bouton. Les différentes cales vous permettent de choisir la longueur de...

Informations Techniques :

Longueur totale : 1419,74 mm Longueur de la zone utilisable : 1397 mm Largeur totale : 1060,45 mm Largeur de la zone utilisable : 1028,70 mm Hauteur du produit: 190,50mm Hauteur avec côtés hauts installés : 304,80 mm Poids: 55,78kg Charge utile: 454 kg extension d'ouverture : 70% de la longueur du cargoglide

Référence : CG1000-5641
Prix : **2 180,00 € TTC/PIECE**

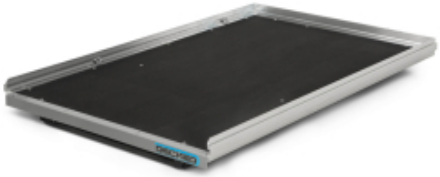

PLATEAU COULISSANT CARGOGLIDE DECKED POUR PICK UP EXTRA CABINE 1727 X 1041 MM - EXTENSION A 100% DE SA TAILLE

Accédez rapidement et facilement à vos outils et à votre matériel dans la benne de votre pick-up grâce à un plateau coulissant. Le DECKED CargoGlide vous évite de perdre du temps et de l'énergie pour trouver ce dont vous avez besoin. Abaissez le hayon, relevez le loquet, et vos outils glissent jusqu'à vous, en douceur. FACILE À UTILISERFaites glisser en toute simplicité jusqu'à 454 kg de matériel en appuyant sur un bouton. Les différentes cales vous permettent de choisir la longueur de...

Informations Techniques :

Longueur totale : 1730,54 mm Longueur de surface utile : 1701.80 mm Largeur totale : 1060,45 mm Largeur de la zone utilisable : 1028,70 mm Hauteur du produit: 228.60 mm Hauteur avec côtés hauts installés : 342.90 mm Poids: 113.38 kg Charge utile: 454 kg extension d'ouverture : 100% de la longueur du cargoglide

Référence : CG1000XL-6841
Prix : **3 650,00 € TTC/PIECE**

PLATEAU COULISSANT CARGOGLIDE DECKED POUR PICK UP EXTRA CABINE 1727 X 1041 MM - EXTENSION A 70% DE SA TAILLE

Accédez rapidement et facilement à vos outils et à votre matériel dans la benne de votre pick-up grâce à un plateau coulissant. Le DECKED CargoGlide vous évite de perdre du temps et de l'énergie pour trouver ce dont vous avez besoin. Abaissez le hayon, relevez le loquet, et vos outils glissent jusqu'à vous, en douceur. FACILE À UTILISERFaites glisser en toute simplicité jusqu'à 454 kg de matériel en appuyant sur un bouton. Les différentes cales vous permettent de choisir la longueur de...

Informations Techniques :

Longueur totale : 1724,53 mm Longueur de surface utile : 1701.80 mm Largeur totale : 1060,45 mm Largeur de la zone utilisable : 1028,70 mm Hauteur du produit: 190,50mm Hauteur avec côtés hauts installés : 304,80 mm Poids: 63,49kg Charge utile: 454 kg extension d'ouverture : 70% de la longueur du cargoglide

Référence : CG1000-6841
Prix : **2 180,00 € TTC/PIECE**

PLATEAU COULISSANT LONGUEUR AJUSTABLE POUR BENNE DE PICKUP DOUBLE/EXTRA/SIMPLE CABINE CHARGE MAXI 600KG

plateau coulissant s'adaptant à tous les modèles de pick up simple / double ou extra cabine Caractéristiques : Chargement accessible sans monter dans la benne grâce au plateau coulissant Possède un rebord en acier avec points d'ancrage permettant de sécuriser le contenu Sol résistant Peut se bloquer dans plusieurs positions pour une utilisation optimale Livré dans une longueur de 1443mm (double cabine standard)et peut être déployé jusqu'à une longueur de 1843mm Couleur : noir ...

Référence : BEDSLIDE6
Prix : **1 690,00 € TTC/PIECE**

SYSTEME TIROIR ETANCHE + PLATEAU DECKED POUR FORD RANGER ET VOLKSWAGEN AMAROK DOUBLE CABINE A PARTIR DE 2023

SYSTEME TIROIR ETANCHE + PLATEAU DECKED POUR FORD RANGER ET VOLKSWAGEN AMAROK AVEC AD BLUE DOUBLE CABINE A PARTIR DE 2023 Cette nouvelle version des produits DECKED conçue par nos ingénieurs aux Etats-Unis, vous offre plus de d'espace avec son unique et super tiroir (500 kg de charge utile sur le double plancher et 180 kg sur le super tiroir) OPTIMISER votre pick-up et VUL avec les systèmes DECKED, c'est simple avec DECKED! Le système de tiroirs coulissants se fixe sur le plateau de...

Informations Techniques :

longueur de la benne : 1549 mm longueur du système Decked : 1445 mm poids du système Decked installé : 80 kg se monte sur : FORD RANGER DOUBLE CABINE A PARTIR DE 2023 VOLKSWAGEN AMAROK AVEC ADBLUE DOUBLE CABINE A PARTIR DE 2023

Référence : YF5
Prix : **2 180,00 € TTC/PIECE**

SYSTEME TIROIR ETANCHE + PLATEAU DECKED POUR FORD RANGER EXTRA CABINE A PARTIR DE 2023

SYSTEME TIROIR ETANCHE + PLATEAU DECKED POUR FORD RANGER EXTRA / SUPER CABINE A PARTIR DE 2023 Cette nouvelle version des produits DECKED conçue par nos ingénieurs aux Etats-Unis, vous offre plus de d'espace avec son unique et super tiroir (500 kg de charge utile sur le double plancher et 180 kg sur le super tiroir) OPTIMISER votre pick-up et VUL avec les systèmes DECKED, c'est simple avec DECKED! Le système de tiroirs coulissants se fixe sur le plateau de votre véhicule, juste...

Informations Techniques :

longueur de la benne : 1847 mm longueur du système Decked : 1725 mm poids du système Decked installé : 92 kg se monte sur : FORD RANGER EXTRA / SUPER CABINE A PARTIR DE 2023

Référence : YF6
Prix : **2 180,00 € TTC/PIECE**

VÉRIN DE HAYON OU DE CAPOT

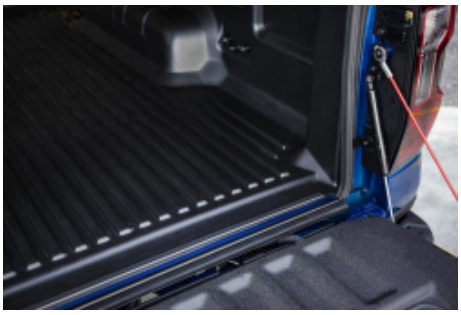

JOINTS D'ETANCHEITE INFÉRIEUR DE HAYON POUR FORD RANGER PX IV / VOLKSWAGEN AMAROK DOUBLE ET EXTRA CAB 2023+

Kit d'étanchéité pour benne arrière Ford Ranger & Amarok Description :Protégez efficacement la benne arrière de votre véhicule avec nos joints latéraux spécialement conçus pour les modèles Ford Ranger et Amarok. Ces kits, élaborés par ARB, visent à améliorer l'étanchéité de la benne, offrant ainsi une protection optimale contre l'eau et la poussière, spécifiquement autour de la benne. Que vous ayez à affronter des chemins poussiéreux ou des conditions météorologiques défavorables, notre kit...

Référence : 6178102
Prix : **58,66 € TTC/PAIRE**

JOINTS LATERAUX POUR FORD RANGER PX IV / VOLKSWAGEN AMAROK DOUBLE ET EXTRA CAB 2023+

Kit d'étanchéité pour benne arrière Ford Ranger & AmarokDescription :Protégez efficacement la benne arrière de votre véhicule avec nos joints latéraux spécialement conçus pour les modèles Ford Ranger et Amarok. Ces kits, élaborés par ARB, visent à améliorer l'étanchéité de la benne, offrant ainsi une protection optimale contre l'eau et la poussière, spécifiquement autour de la benne. Que vous ayez à affronter des chemins poussiéreux ou des conditions météorologiques défavorables, notre kit...

Référence : 6178014
Prix : **177,65 € TTC/PAIRE**

VERIN DE HAYON TAILGATE ASSIST ARB AIDE A LA FERMETURE ET RETENUE A L'OUVERTURE POUR FORD RANGER PX IV 2023+ / FORD RANGER RAPTOR 2023+

Les vérins de hayon Tailgate Assist de chez ARB sont la solution idéale pour abaisser et relever le hayon de votre pick-up, Tailgate Assist contrôle en toute sécurité la vitesse d'ouverture et réduit les efforts de fermeture tout en permettant une utilisation simple à une main. Chaque kit est livré avec le matériel spécifique au véhicule, y compris des supports de montage du câble de hayon et des supports de guidage, le cas échéant. l'installation du vérin nécessite de percer. Ce kit se...

Référence : 4740070
Prix : **258,52 € TTC/KIT**

VERINS DE HAYON TAILGATE ASSIST ARB AIDE A LA FERMETURE ET RETENUE A L'OUVERTURE POUR FORD RANGER PX IV 2023+ / FORD RANGER RAPTOR 2023+ AVEC HARDTOP ARB

Les vérins de hayon Tailgate Assist de chez ARB sont la solution idéale pour abaisser et relever le hayon de votre pick-up, Tailgate Assist contrôle en toute sécurité la vitesse d'ouverture et réduit les efforts de fermeture tout en permettant une utilisation simple à une main. Chaque kit est livré avec le matériel spécifique au véhicule, y compris des supports de montage et des câbles de hayon de remplacement et des supports de guidage, le cas échéant. Ce kit se monte sur : - Ford ranger PX...

Référence : 4740060
Prix : **258,52 € TTC/KIT**

BIVOUAC & AUTONOMIE

CELLULES & ACCESSOIRES

ACCESSOIRES CELLULES

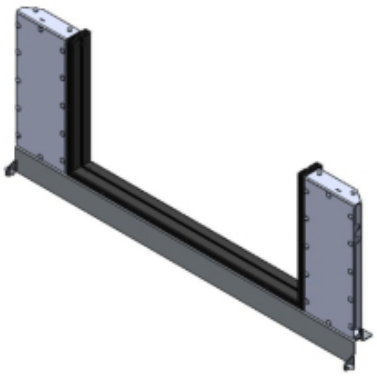

KIT DE MONTAGE POUR CANOPY CAMPER POUR FORD RANGER DOUBLE A PARTIR DE 2023

Retrouvez toutes les informations sur le Canopy Camper d'Alu-cab dans cette page dédiée : https://www.equip-raid.fr/atelier/canopy-camper kit de montage spécifique au véhicule pour le canopy camper de chez Alu-cab compatible avec le Ford Ranger à partir de 2023 double cabine adaptable sur extra cabine avec quelque modification

Référence : AC-CC-FK-FR22
Prix : **520,00 € TTC/PIECE**

CANOPY CAMPER

CANOPY CAMPER ALU-CAB VERSION AC20 COMFORT NOIR POUR FORD RANGER DOUBLE CABINE A PARTIR DE 2023 (KIT DE MONTAGE INCLUS)

CANOPY CAMPER HARD-TOP ET TENTE DE TOIT ALU-CAB COULEUR : NOIR Le nouveau Canopy Camper est l'équipement idéal pour chasseur ou couple baroudeur. C'est la combinaison idéale entre un hardtop et une cellule. En effet, il s'agit d'un hard-top avec une tente de toit intégrée permettant un accès direct au couchage par le hard-top.L'accès se fait par la porte arrière (qui fait toute la hauteur, du plancher de la benne jusqu'en haut du hard-top).Comme tous les hard-tops Alu Cab, ce Canopy Camper...

Informations Techniques :

Compatible avec les véhicules suivants : FORD RANGER A PARTIR DE 2023 DOUBLE CABINE FORD RANGER RAPTOR A PARTIR DE 2023 Dimensions : LONGUEUR: 2865 mm (sans porte-roue) et 3035 mm (avec porte-roue) HAUTEUR: avec toit fermé: 1365 mm (du haut du toit au bas du cadre de la porte arrière) HAUTEUR: avec toit ouvert: 2520 mm LARGEUR: hors tout: 1600mm TAILLE DES LITS DE TOIT: Lit de la tente sur le toit: L2600 mm x l1340 mm POIDS A VIDE: (coque de base) 210 kg POIDS ENTIÈREMENT EQUIPE:...

Référence : AC-CC-D-BT-FR22
Prix : **13 690,00 € TTC/PIECE**

CANOPY CAMPER ALU-CAB VERSION AC20 COMFORT NOIR POUR FORD RANGER EXTRA CABINE A PARTIR DE 2023 (KIT DE MONTAGE INCLUS)

CANOPY CAMPER HARD-TOP ET TENTE DE TOIT ALU-CAB ATTENTION : KIT DE MONTAGE DC NÉCESSITE UNE ADAPTATION SUR XC COULEUR : NOIR Le nouveau Canopy Camper est l'équipement idéal pour chasseur ou couple baroudeur. C'est la combinaison idéale entre un hardtop et une cellule. En effet, il s'agit d'un hard-top avec une tente de toit intégrée permettant un accès direct au couchage par le hard-top.L'accès se fait par la porte arrière (qui fait toute la hauteur, du plancher de la benne jusqu'en...

Informations Techniques :

Compatible avec les véhicules suivants : FORD RANGER 2023 EXTRA CABINE Dimensions : LONGUEUR: 2 865 mm (sans porte-roue) et 3035 mm (avec porte-roue) HAUTEUR: avec toit fermé: 1365 mm (du haut du toit au bas du cadre de la porte arrière) HAUTEUR: avec toit ouvert: 2520 mm LARGEUR: hors tout: 1600mm TAILLE DES LITS DE TOIT: Lit de la tente sur le toit: L2600 mm x l1340 mm POIDS A VIDE: (coque de base) 210 kg POIDS ENTIÈREMENT EQUIPE: 250 kg (environ) La benne DOIT être renforcée...

Référence : AC-CC-X-BT-FR22
Prix : **13 950,00 € TTC/PIECE**

CELLULES AMOVIBLES

CELLULE AMOVIBLE STORK CAMPER POUR PICKUP DOUBLE CABINE VERSION BASIC

AVEC LA NOUVELLE CELLULE AMOVIBLE STORK CAMPER, LA MIGRATION COMMENCE 1) Si le camping sous tente n'est plus confortable pour vous; 2) Si le temps vous manque pour s'installer dans des évasions à court terme; 3) Si vous ne pouvez pas atteindre les endroits que vous souhaitez dans des conditions routières difficiles avec votre caravane ou camping-car; 4) Si vous ne voulez pas renoncer à la possibilité de transporter des marchandises avec votre pick-up et ne pas le convertir en camping-car ...

Informations Techniques :

Equipements et caractéristiques (inclus dans la version basic) COQUE EXTERIEURE: Coque intérieure et extérieure moulée en polyester renforcé monobloc (isolation en polyuréthane de 20 mm entre les coques) Toit relevable avec isolation 20 mm Option de couleur spécifique, opaque Espace de rangement dans le toit Matelas et coussins faciles à nettoyer Tente de toit avec 3 fenêtres pvc et moustiquaires Charnières en acier inoxydable Points de fixations des béquilles de levage en...

Référence : STC1
Prix : **28 300,00 € TTC/PIECE**

CELLULE AMOVIBLE STORK CAMPER POUR PICKUP DOUBLE CABINE VERSION BASIC+

Option incluses pour la cellule version Basic+ : Deux fenêtres latérales 300x700mm et 300x500mm Ensemble de panneaux solaires, panneau solaire Tommatech 240 W - avec Victron smartsolar MPPT AVEC LA NOUVELLE CELLULE AMOVIBLE STORK CAMPER, LA MIGRATION COMMENCE 1) Si le camping sous tente n'est plus confortable pour vous; 2) Si le temps vous manque pour s'installer dans des évasions à court terme; 3) Si vous ne pouvez pas atteindre les endroits que vous souhaitez dans des conditions...

Informations Techniques :

Equipements et caractéristiques (inclus dans la version basic) COQUE EXTERIEURE: Coque intérieure et extérieure moulée en polyester renforcé monobloc (isolation en polyuréthane de 20 mm entre les coques) Toit relevable avec isolation 20 mm Option de couleur spécifique, opaque Espace de rangement dans le toit Matelas et coussins faciles à nettoyer Tente de toit avec 3 fenêtres pvc et moustiquaires Charnières en acier inoxydable Points de fixations des béquilles de levage en...

Référence : STC/BA
Prix : **30 399,00 € TTC/PIECE**

CELLULE AMOVIBLE STORK CAMPER POUR PICKUP DOUBLE CABINE VERSION EVASION

Option incluses pour la cellule version EVASION : Deux fenêtres latérales 300x700mm + 300x500mm Moustiquaire de porte arrière – Double couche Revêtement de sol en bois Couleur de la cellule en peinture métallisé (version standard uniquement opaque) Cuisine intérieure 1 feux gaz + évier (Évier de cuisinière combiné Can FL1323 / Robinet pliant Arona) Réfrigérateur Dometic CRX 65 lt Surveillance de la batterie avec contrôleur de batterie Victron BMV-712 smart Ensemble de panneaux...

Informations Techniques :

Equipements et caractéristiques (inclus dans la version basic) COQUE EXTERIEURE: Coque intérieure et extérieure moulée en polyester renforcé monobloc (isolation en polyuréthane de 20 mm entre les coques) Toit relevable avec isolation 20 mm Option de couleur spécifique, opaque Espace de rangement dans le toit Matelas et coussins faciles à nettoyer Tente de toit avec 3 fenêtres pvc et moustiquaires Charnières en acier inoxydable Points de fixations des béquilles de levage en...

Référence : STC/EV
Prix : **35 961,00 € TTC/PIECE**

CELLULE AMOVIBLE STORK CAMPER POUR PICKUP DOUBLE CABINE VERSION GRAND RAID

Option incluses pour la cellule version GRAND RAID : Deux fenêtres latérales 300x700mm et 300x500mm Moustiquaire de porte arrière – Double couche Revêtement de sol en bois Couleur de la cellule en peinture métallisé (version standard uniquement opaque) Cuisine intérieure 1 feux gaz + évier (Évier de cuisinière combiné Can FL1323 / Robinet pliant Arona) Réfrigérateur Dometic CRX 65 lt Surveillance de la batterie avec contrôleur de batterie Victron BMV-712 smart Ensemble de panneaux...

Informations Techniques :

Equipements et caractéristiques (inclus dans la version basic) COQUE EXTERIEURE: Coque intérieure et extérieure moulée en polyester renforcé monobloc (isolation en polyuréthane de 20 mm entre les coques) Toit relevable avec isolation 20 mm Option de couleur spécifique, opaque Espace de rangement dans le toit Matelas et coussins faciles à nettoyer Tente de toit avec 3 fenêtres pvc et moustiquaires Charnières en acier inoxydable Points de fixations des béquilles de levage en...

Référence : STC/GR
Prix : **39 584,00 € TTC/PIECE**

CELLULE AMOVIBLE ULTRA COMPACT 2 PERSONNES ALU CAB CAMPER KHAYA MODELE CONFORT VERSION NOIRE POUR PICKUP DOUBLE ET EXTRA CABINE

CELLULE ULTRA COMPACT 2 PERSONNES ALU CAB CAMPER KHAYA- NOIRE Le Khaya Camper est une nouvelle cellule démontable, conçue pour s'adapter au benne de la plus part des pickup. La cabine Khaya possède déjà un équipement de base important dont un auvent avec ouverture à 270° autoporté fournit avec la goutière. A l'exterieur sous la capucine, vous avez un rangement avec une table alu. Elle peut être livrée avec d'autres équipements et options. Elle comporte de nombreux espaces de stockages. Le...

Informations Techniques :

DIMENSIONS:Longueur (seule): 2800mmHauteur (toit fermé): 1450mmLargeur (seule): 1850mmHauteur (seulet, toit ouvert): 3100mm

Référence : AC-KH-COMFORT-B
Prix : **29 900,00 € TTC/PIECE**

CELLULE AMOVIBLE ULTRA COMPACT 4 PERSONNES ALU CAB CAMPER KHAYA MODELE FAMILY VERSION NOIRE POUR PICKUP DOUBLE ET EXTRA CABINE

CELLULE ULTRA COMPACT 4 PERSONNES ALU CAB CAMPER KHAYA Le Khaya Camper est une nouvelle cellule démontable, conçue pour s'adapter au benne de la plus part des pickup. La cabine Khaya possède déjà un équipement de base important dont un auvent autoporté 270° fournit avec la goutière. A l'exterieur sous la capucine, vous avez un rangement avec une table alu. Elle peut être livrée avec d'autres équipements et options. Elle comporte de nombreux espaces de stockages. Le fond de la cabine est...

Informations Techniques :

DIMENSIONS:Longueur (seule): 2800mmHauteur (toit fermé): 1450mmLargeur (seule): 1850mmHauteur (seulet, toit ouvert): 3100mm

Référence : AC-KH-FAMILY-B
Prix : **28 900,00 € TTC/PIECE**

RANGEMENT

SAC ROUE DE SECOURS IKAMPER

Double usage Remplissez le sac avec des articles tels que du bois lors de la première étape de votre voyage, puis avec des déchets et des matières recyclables sur le chemin du retour. Compact Comprimez l'espace non utilisé en enroulant le tissu et fermez-le à l'aide de la sangle adaptée. Résistant à l'eau Gardez vos déchets au sec, à l'abri de la pluie.

Informations Techniques :

Poches à fermeture éclair Rangez vos petits objets dans les poches zippées situées de chaque côté. Poches latérales Vos outils peuvent être rangés dans les grandes poches latérales et leur système de boucles. Haute visibilité Les bandes réfléchissantes argentées apportent plus de sécurité lorsqu'il fait nuit ou par mauvais temps. Entretien facile Le polyester durable et déperlant est adapté à toutes les conditions climatiques. Il se nettoie...

Référence : IKAMPER-SRDS
Prix : **179,00 € TTC/PIECE**

JANTES & PNEUS

ACCESSOIRES JANTES ET PNEUS

CACHES-ROUES

SAC ROUE DE SECOURS IKAMPER

Double usage Remplissez le sac avec des articles tels que du bois lors de la première étape de votre voyage, puis avec des déchets et des matières recyclables sur le chemin du retour. Compact Comprimez l'espace non utilisé en enroulant le tissu et fermez-le à l'aide de la sangle adaptée. Résistant à l'eau Gardez vos déchets au sec, à l'abri de la pluie.

Informations Techniques :

Poches à fermeture éclair Rangez vos petits objets dans les poches zippées situées de chaque côté. Poches latérales Vos outils peuvent être rangés dans les grandes poches latérales et leur système de boucles. Haute visibilité Les bandes réfléchissantes argentées apportent plus de sécurité lorsqu'il fait nuit ou par mauvais temps. Entretien facile Le polyester durable et déperlant est adapté à toutes les conditions climatiques. Il se nettoie...

Référence : IKAMPER-SRDS
Prix : **179,00 € TTC/PIECE**

ELARGISSEURS DE VOIES

KIT DE 4 ELARGISSEURS DE VOIE ALUMINIUM 23/30MM HOFMANN POUR FORD RANGER A PARTIR DE 2016

Caractéristiques : Fabrication allemande Alliage spécifique Homologation TÜV Stabilité directionnelle accrue Axe de centrage Largeur 23 (avant) / 30 mm (arrière) Caractéristiques techniques : LARGEUR (mm): 23/30 Marque: FORD Modele: RANGER 4WD (TYPE 2AB) >2016 PCD: 6 x 139.7 vendu EN KIT DE 4

Référence : HSPVA06FR23/30
Prix : **338,00 € TTC/KIT**

KIT DE 4 ELARGISSEURS DE VOIE ALUMINIUM 30MM HOFMANN POUR FORD RANGER A PARTIR DE 2016

Caractéristiques : Fabrication allemande Alliage spécifique Homologation TÜV Stabilité directionnelle accrue Axe de centrage Largeur 30 mm Caractéristiques techniques : LARGEUR (mm): 30 Marque: FORD Modele: RANGER 4WD (TYPE 2AW / 2AB) 2016+ PCD: 6 x 139.7 vendu en KIT DE 4

Référence : HSPVA06FR30
Prix : **338,00 € TTC/KIT**

JANTES ALUMINIUM

JANTE ALUMINIUM BALLISTIC 845 GEN2 BLACK 9 X 17 ENTRAXE 6x135/139.7 DEPORT 12

Jante Ballistic 956 BLACK Un modèle du fabricant américain Ballistic baptisé 956 black Finition black Livrée avec cache-moyeu, sans visserie Largeur Diamètre Nb de trous Entraxe Déport Center bore 9 17 6 135/139.7 12 106.1 se monte sur le véhicule avec de possibles modifications de carrosserie (nous consulter pour confirmer la compatibilité de votre véhicule)

Référence : BA845790655+12
Prix : **304,00 € TTC/PIECE**

JANTES ALUMINIUM RENFORCÉES / RAID

JANTE ALUMINIUM MANANO BLACK 8.5 X 18 ENTRAXE 6 X 139.7 DEPORT 20

JANTE ALUMINIUM SPECIAL CHARGES LOURDES finition : black moulée sous pression spécialement conçue pour les raids avec indice de charge jusqu'à 1400kg alliage spécifique (Al Si 7% Mg Sr) traitement thermique Insert acier anti-desserrement Livrée sans visserie Largeur Diamètre Nb de trous Entraxe Déport Center bore 8.5 18 6 139.7 20 106.1 se monte sur le véhicule avec de possibles modifications de carrosserie (nous consulter pour confirmer la...

Référence : MAN87BK
Prix : **444,00 € TTC/PIECE**

JANTE ALUMINIUM MANANO SILVER 8.5 X 18 ENTRAXE 6 X 139.7 DEPORT 20

JANTE ALUMINIUM SPECIAL CHARGES LOURDES finition : silver moulée sous pression spécialement conçue pour les raids avec indice de charge jusqu'à 1400kg alliage spécifique (Al Si 7% Mg Sr) traitement thermique Insert acier anti-desserrement Livrée sans visserie Largeur Diamètre Nb de trous Entraxe Déport Center bore 8.5 18 6 139.7 20 106.1 se monte sur le véhicule avec de possibles modifications de carrosserie (nous consulter pour confirmer la...

Référence : MAN87SI
Prix : **444,00 € TTC/PIECE**

JANTE ALUMINIUM RENFORCE RAID EVO CORSE DAKAR ZERO 8x17" ET 30 NOIR MAT

La jante Dakar Zéro, issue de la Dakar Corse, spécialement développée pour la compétition, est la version dédiée aux véhicules tout terrain. Les rayons internes du bord de la jante ont un profil qui rentre vers le centre, ce qui permet d'avoir un déport négatif protégeant les pièces mécaniques des gravillons et du sable et conçu pour laisser suffisamment d'espace pour les gros freins. Structure très résistante en alliage léger AS7, avec traitement thermique T6 conformément aux réglementations...

Informations Techniques :

charge maximum : 1400kg prévoir le kit de montage A3.000083.03 comprenant la visserie spécifique et cache moyeu (pour une jante)
Taille : 8x17" Déport : ET 30 Entraxe : 6x139.7 Alésage : 93.1mm
Couleur : Noir mat

Référence : SE4160053041
Prix : **365,00 € TTC/PIECE**

ECLAIRAGE & ENERGIE

ACCESSOIRES ÉLECTRIQUES

PLATINE POUR INTERRUPTEURS STEDI POUR POUR FORD RANGER / RAPTOR 2023+

La nouvelle platine d'interrupteurs pour Ford Ranger, Raptor et Everest de nouvelle génération (2022+) résout sans effort le manque d'ébauches de commutateur d'accessoires dans les modèles Ford. Le panneau de commutation STEDI offre l'ajustement et la finition de calibre OEM que vous attendez de STEDI. Contrairement aux solutions alternatives, notre processus d'installation est totalement non intrusif. Après avoir retiré le panneau existant, à l'aide des clips d'usine existants, le...

Référence : NXT-GEN-RNG-PNL
Prix : **156,00 € TTC/PIECE**

KIT D'ÉCLAIRAGE SPÉCIFIQUE VÉHICULE

KIT ECLAIRAGE BARRE LED LAZER LONGUE PORTEE TRIPLE-R 1250 ELITE GEN2 INTEGRATION A LA CALANDRE POUR FORD RANGER WILDTRAK 2023+

Kit calandre Ford Ranger Wild (2023+) Lorsque la qualité d'origine est votre norme, les kits d'intégration de grille Lazer sont le choix incontournable pour une installation de projecteurs auxiliaires de premier ordre. Conçus avec précision, ces kits sont spécialement conçus pour offrir une installation rapide et sans tracas de nos projecteurs LED haute performance Lazer, directement dans la calandre de votre Ford Ranger Wildtrak de l'année modèle 2023.Caractéristiques du Kit Ford Ranger...

Informations Techniques :

DONNEES POUR 1x Triple-R 850 ELITE Gamme: Triple-R Gen2 Voltage: 10-32V Poids: 2.4 kg Durée de vie des LEDs: 50,000 heures Puissance lumineuse: 12 028 / 2045 Lm Température de couleur: 5000K Nombre de LEDs: 24 Consommation: 131 / 19.6 Watts Ampérage: 9.1 / 1.4 Amps Certification ECE: ECE R149 DONNEE PHOTOMETRIQUE Angle de faisceau horizontal: 54° 0.25 lx: 1470 / 616 metres 0.50 lx: 1039 / 436 metres 1 lx: 735 / 308 metres 3 lx: 424 / 178 metres

Référence : GK-FR-PLUS-05K
Prix : **1 002,00 € TTC/KIT**

KIT ECLAIRAGE BARRE LED LAZER LONGUE PORTEE TRIPLE-R 1250 GEN2 INTEGRATION A LA CALANDRE POUR FORD RANGER WILDTRAK 2023+

Kit calandre Ford Ranger Wild (2023+) Lorsque la qualité d'origine est votre norme, les kits d'intégration de grille Lazer sont le choix incontournable pour une installation de projecteurs auxiliaires de premier ordre. Conçus avec précision, ces kits sont spécialement conçus pour offrir une installation rapide et sans tracas de nos projecteurs LED haute performance Lazer, directement dans la calandre de votre Ford Ranger Wildtrak de l'année modèle 2023.Caractéristiques du Kit Ford Ranger...

Informations Techniques :

DONNEES POUR 1x Triple-R 1250 Gamme: Triple-R Gen2 Voltage: 10-32V Poids: 2.4 kg Durée de vie des LEDs: 50,000 heures Puissance lumineuse: 13860 Lm Température de couleur: 5000K Nombre de LEDs: 12 Consommation: 125 Watts Ampérage: 9.2 Amps Certification ECE: ECE R112 DONNEE PHOTOMETRIQUE Angle de faisceau horizontal: 19° 0.25 lx: 1500 metres 0.50 lx: 1061 metres 1 lx: 750 metres 3 lx: 433 metres

Référence : GK-FR-05K
Prix : **738,00 € TTC/KIT**

KIT ECLAIRAGE DOUBLE BARRE LED LAZER LONGUE PORTEE TRIPLE-R 850 ELITE GEN2 INTEGRATION A LA CALANDRE POUR FORD RANGER WILDTRAK 2023+

Kit calandre Ford Ranger Wild (2023+) Lorsque la qualité d'origine est votre norme, les kits d'intégration de grille Lazer sont le choix incontournable pour une installation de projecteurs auxiliaires de premier ordre. Conçus avec précision, ces kits sont spécialement conçus pour offrir une installation rapide et sans tracas de nos projecteurs LED haute performance Lazer, directement dans la calandre de votre Ford Ranger Wildtrak de l'année modèle 2023.Caractéristiques du Kit Ford Ranger...

Informations Techniques :

DONNEES POUR 1x Triple-R 850 ELITE Gamme: Triple-R Gen2 Voltage: 10-32V Poids: 2.6 kg Durée de vie des LEDs: 50,000 heures Puissance lumineuse: 16136 Lm Température de couleur: 5000K Nombre de LEDs: 2 x 6 Consommation: 146 Watts Ampérage: 10.2 Amps Certification ECE: ECE R112 DONNEE PHOTOMETRIQUE Angle de faisceau horizontal: 19° 0.25 lx: 1643 metres 0.50 lx: 1162 metres 1 lx: 822 metres 3 lx: 474 metres

Référence : GK-FR-ELITE-04K
Prix : **1 038,00 € TTC/KIT**

KIT ECLAIRAGE DOUBLE BARRE LED LAZER LONGUE PORTEE TRIPLE-R 850 GEN2 INTEGRATION A LA CALANDRE POUR FORD RANGER WILDTRAK 2023+

Kit calandre Ford Ranger Wild (2023+) Lorsque la qualité d'origine est votre norme, les kits d'intégration de grille Lazer sont le choix incontournable pour une installation de projecteurs auxiliaires de premier ordre. Conçus avec précision, ces kits sont spécialement conçus pour offrir une installation rapide et sans tracas de nos projecteurs LED haute performance Lazer, directement dans la calandre de votre Ford Ranger Wildtrak de l'année modèle 2023.Caractéristiques du Kit Ford Ranger...

Informations Techniques :

DONNEES POUR 1x Triple-R 850 Gamme: Triple-R Gen2 Voltage: 10-32V Poids: 2.6 kg Durée de vie des LEDs: 50,000 heures Puissance lumineuse: 13860 Lm Température de couleur: 5000K Nombre de LEDs: 2 x 6 Consommation: 132 Watts Ampérage: 9.2 Amps Certification ECE: ECE R112 DONNEE PHOTOMETRIQUE Angle de faisceau horizontal: 19° 0.25 lx: 1500 metres 0.50 lx: 1061 metres 1 lx: 750 metres 3 lx: 433 metres

Référence : GK-FR-04K
Prix : **852,00 € TTC/KIT**

PHARES & LONGUES-PORTÉES

ACCESSOIRES MONTAGE LONGUES-PORTÉES

CABLAGE POUR RACCORDEMENT PLEIN PHARE POUR FORD RANGER ET FORD RANGER RAPTOR A PARTIR DE 2023

ARB a développé un connecteur de feux de route pour garantir une sortie de signal de feux de route appropriée pour les Ford Ranger MK4 à partir de 2023 et le Raptor à partir de 12/22.

Référence : 3540380
Prix : **34,08 € TTC/KIT**

FORD RANGER (2019-CURRENT) DITCH MOUNT A-PILLAR LIGHT BRACKETS

Assurez-vous que votre Ford Ranger puisse accueillir une petite antenne ou un projecteur avec cette paire de supports d'éclairage de montant A à montage en fossé. Idéal pour améliorer l'éclairage de votre Ranger.

Informations Techniques :

Comprend :2 x Ford Ranger (2019-Current) Supports d'éclairage du pilier A pour montage en fosséGuide d'ajustementMatériel d'installationMatériaux utilisés :Acier haute résistance revêtu de poudre noireDimensions du produit :191mm (7.5") L x 140mm (5.5") L x 64mm (2.5") HPoids : 1kg (2.2lbs)1kg (2.2lbs)

Référence : VACC040
Prix : **40,33 € TTC/PIECE**

KIT DE MONTAGE GRILLE (SEUL) POUR INTEGRATION DE LAZER TRIPLE R 1250 POUR FORD RANGER PX IV 2023+

Optez pour la qualité supérieure et la facilité d'installation avec notre Kit de Montage de Grille pour Intégration de Lazer Triple-R 1250, conçu spécialement pour s'adapter à votre Ford Ranger Wildtrak 2023+. N'attendez plus pour améliorer la performance d'éclairage de votre véhicule et augmenter votre visibilité sur la route. Commandez dès aujourd'hui et bénéficiez de l'excellence de Lazer Lamps.

Référence : GM-FR-05K
Prix : **114,00 € TTC/KIT**

PHARES ET LONGUES-PORTÉES

KIT ECLAIRAGE BARRE LED LAZER LONGUE PORTEE TRIPLE-R 1250 ELITE GEN2 INTEGRATION A LA CALANDRE POUR FORD RANGER WILDTRAK 2023+

Kit calandre Ford Ranger Wild (2023+) Lorsque la qualité d'origine est votre norme, les kits d'intégration de grille Lazer sont le choix incontournable pour une installation de projecteurs auxiliaires de premier ordre. Conçus avec précision, ces kits sont spécialement conçus pour offrir une installation rapide et sans tracas de nos projecteurs LED haute performance Lazer, directement dans la calandre de votre Ford Ranger Wildtrak de l'année modèle 2023.Caractéristiques du Kit Ford Ranger...

Informations Techniques :

DONNEES POUR 1x Triple-R 850 ELITE Gamme: Triple-R Gen2 Voltage: 10-32V Poids: 2.4 kg Durée de vie des LEDs: 50,000 heures Puissance lumineuse: 12 028 / 2045 Lm Température de couleur: 5000K Nombre de LEDs: 24 Consommation: 131 / 19.6 Watts Ampérage: 9.1 / 1.4 Amps Certification ECE: ECE R149 DONNEE PHOTOMETRIQUE Angle de faisceau horizontal: 54° 0.25 lx: 1470 / 616 metres 0.50 lx: 1039 / 436 metres 1 lx: 735 / 308 metres 3 lx: 424 / 178 metres

Référence : GK-FR-PLUS-05K
Prix : **1 002,00 € TTC/KIT**

KIT ECLAIRAGE BARRE LED LAZER LONGUE PORTEE TRIPLE-R 1250 GEN2 INTEGRATION A LA CALANDRE POUR FORD RANGER WILDTRAK 2023+

Kit calandre Ford Ranger Wild (2023+) Lorsque la qualité d'origine est votre norme, les kits d'intégration de grille Lazer sont le choix incontournable pour une installation de projecteurs auxiliaires de premier ordre. Conçus avec précision, ces kits sont spécialement conçus pour offrir une installation rapide et sans tracas de nos projecteurs LED haute performance Lazer, directement dans la calandre de votre Ford Ranger Wildtrak de l'année modèle 2023.Caractéristiques du Kit Ford Ranger...

Informations Techniques :

DONNEES POUR 1x Triple-R 1250 Gamme: Triple-R Gen2 Voltage: 10-32V Poids: 2.4 kg Durée de vie des LEDs: 50,000 heures Puissance lumineuse: 13860 Lm Température de couleur: 5000K Nombre de LEDs: 12 Consommation: 125 Watts Ampérage: 9.2 Amps Certification ECE: ECE R112 DONNEE PHOTOMETRIQUE Angle de faisceau horizontal: 19° 0.25 lx: 1500 metres 0.50 lx: 1061 metres 1 lx: 750 metres 3 lx: 433 metres

Référence : GK-FR-05K
Prix : **738,00 € TTC/KIT**

KIT ECLAIRAGE DOUBLE BARRE LED LAZER LONGUE PORTEE TRIPLE-R 850 ELITE GEN2 INTEGRATION A LA CALANDRE POUR FORD RANGER WILDTRAK 2023+

Kit calandre Ford Ranger Wild (2023+) Lorsque la qualité d'origine est votre norme, les kits d'intégration de grille Lazer sont le choix incontournable pour une installation de projecteurs auxiliaires de premier ordre. Conçus avec précision, ces kits sont spécialement conçus pour offrir une installation rapide et sans tracas de nos projecteurs LED haute performance Lazer, directement dans la calandre de votre Ford Ranger Wildtrak de l'année modèle 2023.Caractéristiques du Kit Ford Ranger...

Informations Techniques :

DONNEES POUR 1x Triple-R 850 ELITE Gamme: Triple-R Gen2 Voltage: 10-32V Poids: 2.6 kg Durée de vie des LEDs: 50,000 heures Puissance lumineuse: 16136 Lm Température de couleur: 5000K Nombre de LEDs: 2 x 6 Consommation: 146 Watts Ampérage: 10.2 Amps Certification ECE: ECE R112 DONNEE PHOTOMETRIQUE Angle de faisceau horizontal: 19° 0.25 lx: 1643 metres 0.50 lx: 1162 metres 1 lx: 822 metres 3 lx: 474 metres

Référence : GK-FR-ELITE-04K
Prix : **1 038,00 € TTC/KIT**

PERFORMANCE & OPTIMISATION

COMPÉTITION

ACCESSOIRES COMPÉTITION

BAVETTES BLANCHE SEMI-RIGIDES 328x498

Vendu à la paire. Bavettes blanches. Dimensions : 345x495mm. Couleur blanche. Epaisseur : 2mm. Silencieuses aux impacts, ne flottent pas avec la vitesse, facile à retailler / adapter.

Référence : ACBA014
Prix : **20,00 € TTC/PAIRE**

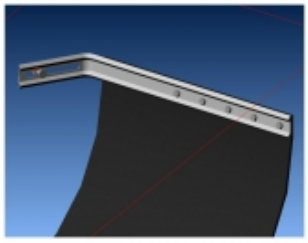

KIT DE MONTAGE BAVETTES

Vendu à la paire. Kit complet pour réaliser avec facilité la fixation sur le véhicule de 2 bavettes grâce à deux équerres zinguées. Kit livré complet avec visserie et notice.

Référence : ACBA113
Prix : **26,00 € TTC/PAIRE**

KIT SANGLES MONTAGE BAVETTES

Vendu à la paire. Kit de sangles grises permettant de relever à volonté les bavettes de votre véhicule. Kit complet pour une paire de bavette : Cames à griffe, sangle, équerres de renfort, visserie, notice.

Référence : ACBA112
Prix : **26,00 € TTC/PAIRE**

RÉSERVOIRS CARBURANT

RÉSERVOIRS DE REMPLACEMENT

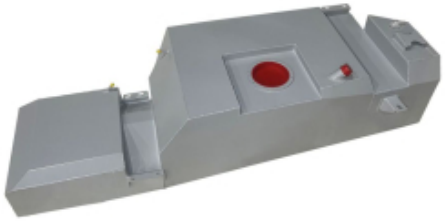

RESERVOIR DE REMPLACEMENT LONG RANGER 133L POUR FORD RANGER A PARTIR DE 2023

RÉSERVOIR A CARBURANT DE REMPLACEMENT POUR FORD RANGER A PARTIR DE 2023 Les réservoirs Long Ranger sont faciles à installer. Avec les réservoirs de remplacement, le réservoir d'origine est simplement remplacé par un réservoir plus grand. La conception permet d'obtenir une garde au sol maximale et un grand angle d'approche. Les réservoirs Long Ranger sont fabriqués en acier aluminisé de 2 mm pour une meilleure durabilité et stabilité. Des caractéristiques telles que des cloison internes et...

Informations Techniques :

réservoir de remplacement capacité du réservoir : 133 litres véhicule : FORD RANGER A PARTIR DE 2023 Numéro de pièce : TR96S Adaptation au modèle : XL, XLS, XLT, Sport, Wildtrack, Platinum Année d'installation : 2023 Type de carburant : DIESEL Capacité du Ranger : 133 Litres (remplace le réservoir d'origine d'une capacité de 80 Litres) Emplacement du montage : Se monte dans l'emplacement du réservoir OEM entre les essieux sur le côté gauche de l'arbre de queue. Modifications de...

Référence : TR96S
Prix : **2 116,00 € TTC/PIECE**

RESERVOIR DE REMPLACEMENT LONG RANGER 160L POUR FORD RANGER A PARTIR DE 2023

RÉSERVOIR A CARBURANT DE REMPLACEMENT POUR FORD RANGER A PARTIR DE 2023 Les réservoirs Long Ranger sont faciles à installer. Avec les réservoirs de remplacement, le réservoir d'origine est simplement remplacé par un réservoir plus grand. La conception permet d'obtenir une garde au sol maximale et un grand angle d'approche. Les réservoirs Long Ranger sont fabriqués en acier aluminisé de 2 mm pour une meilleure durabilité et stabilité. Des caractéristiques telles que des cloison internes et...

Informations Techniques :

réservoir de remplacement capacité du réservoir : 160 litres véhicule : FORD RANGER A PARTIR DE 2023 Numéro de pièce : TR96L Adaptation au modèle : XL, XLS, XLT, Sport, Wildtrack, Platinum Année d'installation : 2023 Type de carburant : DIESEL Capacité du Ranger : 160 Litres (remplace le réservoir d'origine d'une capacité de 80 Litres) Emplacement du montage : Se monte dans l'emplacement du réservoir OEM entre les essieux sur le côté gauche de l'arbre de queue. Modifications de...

Référence : TR96L
Prix : **2 197,00 € TTC/PIECE**

SNORKELS & ACCESSOIRES

SNORKEL SAFARI POUR FORD RANGER PXIV A PARTIR DE 2023 (2.0L Bi-Turbo & 3.0L V6 Turbo Diesel)

Pionniers au début des années 80, les snorkels Safari répondaient à un besoin de la part des offroaders de protéger leur moteur de la poussière et des très nombreux passages à gué rencontrés lors de raids. Sans doute les meilleurs dans les conditions les plus difficiles, les snorkels Safari sont minutieusement conçus, testés et fabriqués pour chaque modèle de 4x4. Les snorkels Safari sont choisis dans le monde entier. Les snorkels Safari sont fabriqués dans les matières les plus robustes: un...

Informations Techniques :

Positionnement du snorkel : droite TUBA SAFARI V-SPEC Utilisant les concepts de conception traditionnels de Safari et incorporant les tout derniers logiciels de numérisation et de conception CAO, le snorkel V-SPEC de Safari pour la prochaine génération de Ford Ranger est prêt à fonctionner dans les environnements les plus extrêmes, protégeant le moteur du véhicule contre l'eau, la poussière, et la pénétration de neige tout en fournissant de l'air frais et propre au moteur du...

Référence : SS987HFD
Prix : **730,87 € TTC/PIECE**

INTRAGEST

ACCESSOIRES DIVERS OME

AXE DE LAME GRAISSABLE OME

Référence : OMEGP10
Prix : **118,00 € TTC/PIECE**

BRIDE DE LAMES OME-U82

Référence : OMEU82
Prix : **21,05 € TTC/PIECE**

BRIDE DE LAMES OME-U83

Référence : OMEU83
Prix : **21,82 € TTC/PIECE**

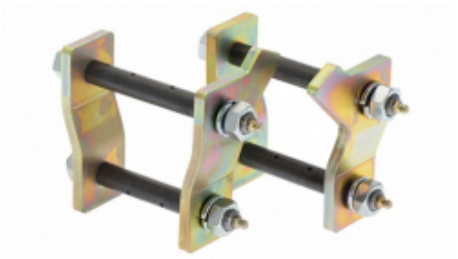

JUMELLES DE LAME GRAISSABLE OME

Référence : OMEGS20
Prix : **238,00 € TTC/PIECE**

KIT DE MONTAGE OME

Référence : FK95
Prix : **60,00 € TTC/PIECE**

KIT DE MONTAGE OME ADAPTATEUR POUR BUTEE

Le kit d'adaptateur de butée est facultatif, mais fortement recommandé pour économiser du temps montage

Référence : FK115
Prix : **32,71 € TTC/PIECE**

KIT DE MONTAGE OME ENTRETOISE

Référence : ELSK15
Prix : **47,11 € TTC/PIECE**

KIT DE MONTAGE OME ENTRETOISE

Référence : ELSK14
Prix : **36,64 € TTC/PIECE**

KIT DE MONTAGE OME ENTRETOISE 5MM

Référence : FK112
Prix : **30,32 € TTC/PIECE**

KIT DE MONTAGE OME ENTRETOISE ARBRE DE TRANSMISSION

Le montage du kit d'entretoises de transmission FK113 est recommandé de réaligner l'arbre de transmission.

Référence : FK113
Prix : **52,32 € TTC/PIECE**

KIT DE MONTAGE OME EXTENSION DU RENIFLARD DE PONT

Référence : FK116
Prix : **10,67 € TTC/PIECE**

KIT DE MONTAGE OME SUPPORT CAPTEUR DE HAUTEUR DE PHARES

Nécessaire uniquement pour les véhicules équipée de phares à mise à niveau automatique.

Référence : FK114
Prix : **36,00 € TTC/PIECE**

145 RUE DE L'ÎLE NAPOLÉON
68100 MULHOUSE
TÉL: +33 (0)3 89 61 90 88 / FAX: +33 (0)3 89 61 70 67
E-MAIL : vpc@equip-RAID.FR

Magasin ouvert le lundi de 14h à 18h,
du mardi au vendredi de 9H à 12h et de 14h à 18h
et le samedi de 9h à 12h

Prix valables du 01/05/2024 au 31/05/2024
TVA 20% incluse
Document non contractuel (ref : cat_RANGER2023-PXIV_05_2024)
Photos non contractuelles

KIT DE MONTAGE POUR AMORTISSEUR ARRIERE OME BP51 POUR FORD RANGER A PARTIR DE 2022

Référence : VM80010052
Prix : **120,58 € TTC/KIT**

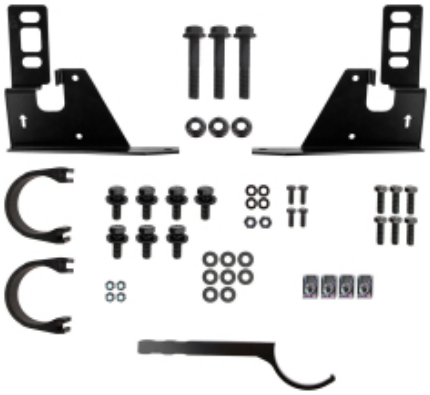

KIT DE MONTAGE POUR AMORTISSEUR AVANT OME BP51 POUR FORD RANGER A PARTIR DE 2022

Référence : VM80010053
Prix : **210,11 € TTC/KIT**

KIT SILENT BLOCS OME-SB117

POUR JUMELLE ORIGINE

Référence : OMESB117
Prix : **52,00 € TTC/KIT**

KIT SILENT BLOCS OME-SB118

POUR JUMELLES GRAISSABLE OME

Référence : OMESB118
Prix : **54,00 € TTC/KIT**

LAME ADDITIONNELLE POUR LAMES ARRIERE FORD RANGER A PARTIR DE 2022

LAME ADDITIONNELLE pour lames OME EL130R/EL131R/EL132R +250-300kg de charge ou 20-25mm de réhausse En utilsation avec EL132R utiliser les amortisseurs OME 60178

Référence : EL48XL
Prix : **72,29 € TTC/PIECE**