# EQUIPEMENTS POUR CAMION VOLVO FH

*Les références présentées sur ce document ne constituent pas une liste exhaustive des équipements diponibles pour le CAMION VOLVO FH. Il peut y avoir d'autres produits adaptés à ce véhicule. Voir les conditions de vente sur https://www.equip-raid.fr/*

145 RUE DE L'ÎLE NAPOLÉON
68100 MULHOUSE
TÉL: +33 (0)3 89 61 90 88 / FAX: +33 (0)3 89 61 70 67
**E-MAIL : vpc@equip-RAID.FR**

Magasin ouvert le lundi de 14h à 18h,
du mardi au vendredi de 9H à 12h et de 14h à 18h
et le samedi de 9h à 12h

Prix valables du 01/05/2024 au 31/05/2024
TVA 20% incluse
Document non contractuel (ref : cat_VOLVOFH_05_2024)
Photos non contractuelles

# EQUIPEMENT INTÉRIEUR & EXTÉRIEUR

## SIÈGES & VOLANTS

### ACCESSOIRES MONTAGE SIÈGES

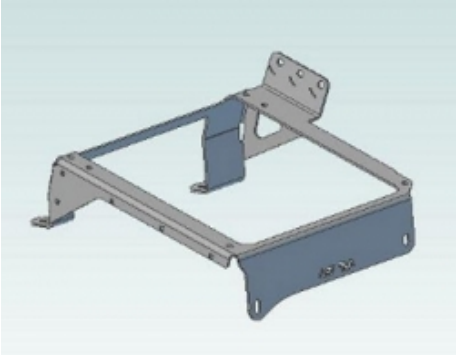

**KIT DE MONTAGE POUR SIEGE RECARO C7000 / C6000 POUR CAMION VOLVO FH**

KIT DE MONTAGE POUR SIEGE RECARO C7000 / C6000 POUR CAMION VOLVO FH Le RECARO C 7000 regroupe toutes les qualités qui font des sièges RECARO des produits uniques : design, ergonomie, confort, robustesse, durabilité, haute qualité et sécurité maximale. Il offre toutes les options de réglage permettant de répondre aux besoins individuels du conducteur. Ces réglages innovants rendront la vie professionnelle des chauffeurs plus facile et plus confortable. Grâce à un tissu au tissage 3D...

**Référence : 82820773-4**
Prix : **270,00 € TTC/KIT**

# BIVOUAC & AUTONOMIE

## RANGEMENT

**SAC ROUE DE SECOURS IKAMPER**

Double usage Remplissez le sac avec des articles tels que du bois lors de la première étape de votre voyage, puis avec des déchets et des matières recyclables sur le chemin du retour. Compact Comprimez l'espace non utilisé en enroulant le tissu et fermez-le à l'aide de la sangle adaptée. Résistant à l'eau Gardez vos déchets au sec, à l'abri de la pluie.

***Informations Techniques :***

*Poches à fermeture éclair Rangez vos petits objets dans les poches zippées situées de chaque côté. Poches latérales Vos outils peuvent être rangés dans les grandes poches latérales et leur système de boucles. Haute visibilité Les bandes réfléchissantes argentées apportent plus de sécurité lorsqu'il fait nuit ou par mauvais temps. Entretien facile Le polyester durable et déperlant est adapté à toutes les conditions climatiques. Il se nettoie...*

**Référence : IKAMPER-SRDS**
Prix : **179,00 € TTC/PIECE**

# JANTES & PNEUS

## ACCESSOIRES JANTES ET PNEUS

## CACHES-ROUES

### SAC ROUE DE SECOURS IKAMPER

Double usage Remplissez le sac avec des articles tels que du bois lors de la première étape de votre voyage, puis avec des déchets et des matières recyclables sur le chemin du retour. Compact Comprimez l'espace non utilisé en enroulant le tissu et fermez-le à l'aide de la sangle adaptée. Résistant à l'eau Gardez vos déchets au sec, à l'abri de la pluie.

***Informations Techniques :***

*Poches à fermeture éclair Rangez vos petits objets dans les poches zippées situées de chaque côté. Poches latérales Vos outils peuvent être rangés dans les grandes poches latérales et leur système de boucles. Haute visibilité Les bandes réfléchissantes argentées apportent plus de sécurité lorsqu'il fait nuit ou par mauvais temps. Entretien facile Le polyester durable et déperlant est adapté à toutes les conditions climatiques. Il se nettoie...*

**Référence : IKAMPER-SRDS**
Prix : **179,00 € TTC/PIECE**

# PERFORMANCE & OPTIMISATION

## COMPÉTITION

## ACCESSOIRES COMPÉTITION

### BAVETTES BLANCHE SEMI-RIGIDES 328x498

Vendu à la paire. Bavettes blanches. Dimensions : 345x495mm. Couleur blanche. Epaisseur : 2mm. Silencieuses aux impacts, ne flottent pas avec la vitesse, facile à retailler / adapter.

**Référence : ACBA014**
Prix : **20,00 € TTC/PAIRE**

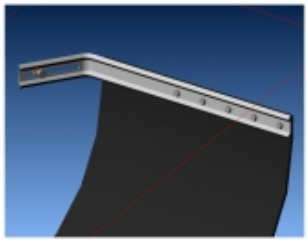

### KIT DE MONTAGE BAVETTES

Vendu à la paire. Kit complet pour réaliser avec facilité la fixation sur le véhicule de 2 bavettes grâce à deux équerres zinguées. Kit livré complet avec visserie et notice.

**Référence : ACBA113**
Prix : **26,00 € TTC/PAIRE**

145 RUE DE L'ÎLE NAPOLÉON
68100 MULHOUSE
TÉL: +33 (0)3 89 61 90 88 / FAX: +33 (0)3 89 61 70 67
**E-MAIL : vpc@equip-RAID.FR**

Magasin ouvert le lundi de 14h à 18h,
du mardi au vendredi de 9H à 12h et de 14h à 18h
et le samedi de 9h à 12h

Prix valables du 01/05/2024 au 31/05/2024
TVA 20% incluse
Document non contractuel (ref : cat_VOLVOFH_05_2024)
Photos non contractuelles

## KIT SANGLES MONTAGE BAVETTES

Vendu à la paire. Kit de sangles grises permettant de relever à volonté les bavettes de votre véhicule. Kit complet pour une paire de bavette : Cames à griffe, sangle, équerres de renfort, visserie, notice.

**Référence : ACBA112**
Prix : **26,00 € TTC/PAIRE**

145 RUE DE L'ÎLE NAPOLÉON
68100 MULHOUSE
TÉL: +33 (0)3 89 61 90 88 / FAX: +33 (0)3 89 61 70 67
**E-MAIL : vpc@equip-RAID.FR**

Magasin ouvert le lundi de 14h à 18h,
du mardi au vendredi de 9H à 12h et de 14h à 18h
et le samedi de 9h à 12h

Prix valables du 01/05/2024 au 31/05/2024
TVA 20% incluse
Document non contractuel (ref : cat_VOLVOFH_05_2024)
Photos non contractuelles