EQUIPEMENTS POUR
ISUZU D-MAX I 04-07 TFS6/TFS7

Les références présentées sur ce document ne constituent pas
une liste exhaustive des équipements diponibles pour le ISUZU D-Max I 04-07 TFS6/TFS7.
Il peut y avoir d'autres produits adaptés à ce véhicule.
Voir les conditions de vente sur https://www.equip-raid.fr/

145 RUE DE L'ÎLE NAPOLÉON
68100 MULHOUSE
TÉL: +33 (0)3 89 61 90 88 / FAX: +33 (0)3 89 61 70 67
E-MAIL : vpc@equip-RAID.FR

Magasin ouvert le lundi de 14h à 18h,
du mardi au vendredi de 9H à 12h et de 14h à 18h
et le samedi de 9h à 12h

Prix valables du 01/05/2024 au 31/05/2024
TVA 20% incluse
Document non contractuel (ref : cat_D-MaxI04-07TFS6/TFS7_05_2024)
Photos non contractuelles

SUSPENSION & REHAUSSE

AMORTISSEURS

AMORTISSEUR ARRIERE OME SPORT HD POUR ISUZU D-MAX I ET II, TROOPEER / TOYOTA RUNNER 3 ET V6 / TOYOTA BJ40,42,45 ET HJ60,61 / NISSAN NAVARA

AMORTISSEUR ARRIERE OME SPORT HD (Heavy duty) Peu de produits peuvent transformer les performances et les capacités d'un 4x4 comme le fait un jeu d'amortisseurs spécifiques, dimensionné judicieusement à votre véhicule. Les amortisseurs OME SPORT permettent un contrôle parfait et une tenue de route hors du commun chaque fois que vous conduisez votre véhicule. Véhicules compatibles : ISUZU D-MAX DE 2008 A 2011 NISSAN TERRANO DE 1986 A 1995 TOYOTA LANDCRUISER 60 SERIES DE 1980 A 1986 (axe de...

Informations Techniques :

Caractéristiques: Tige de 18 mm trempée et chromée: la rigidité de la tige est primordiale pour encaisser les efforts exercés dans une application 4x4. Le chromage dur offre une surface extrêmement lisse pour garantir la durée de vie des joints et réduire la friction. Piston haut débit: un piston de 35 mm traité au PTFE a été mis au point pour une circulation uniforme de l'huile, réduire l'échauffement et l'aération de l'huile (émulsion). Bague de guidage en bronze traitée au PTFE: ce...

Référence : 60064
Prix : **160,00 € TTC/PIECE**

AMORTISSEUR GAZ RENFORCE GRANDE CAPACITE TERRAIN TAMER ARRIERE POUR ISUZU DMAX I DMAX II DMAX EURO 5 & 6

Amortisseur Terrain Tamer série TGS à gaz renforcé grande capacité Caractéristiques : Piston de 40 mm Tige de 20mm Corps de 60 mm Système bi-tube Double Soudure ultra résistante Système de clapet multi-niveaux Joint SPI haute résistance fabriqué en Allemagne Compatibles pour les surélévations de +30 à +70mm (selon modèle) Garantie 3 ans / 100 000 km (usage privé) Adapté à un usage intensif

Référence : TGSDMAXR
Prix : **197,00 € TTC/PIECE**

EQUIPEMENTS POUR ISUZU D-MAX I 04-07 TFS6/TFS7

AMORTISSEUR GAZ RENFORCE GRANDE CAPACITE TERRAIN TAMER AVANT POUR ISUZU DMAX I & II

Amortisseur Terrain Tamer série TGS à gaz renforcé grande capacité Caractéristiques : Piston de 40 mm Tige de 20mm Corps de 60 mm Système bi-tube Double Soudure ultra résistante Système de clapet multi-niveaux Joint SPI haute résistance fabriqué en Allemagne Compatibles pour les surélévations de +30 à +70mm (selon modèle) Garantie 3 ans / 100 000 km (usage privé) Adapté à un usage intensif

Référence : TGSDMAXF
Prix : **197,00 € TTC/PIECE**

AMORTISSEUR MONTAGE COMBINE P2S PREMIUM 50 HR 3 VOIES REGLABLE EN COMPRESSION BASSE ET HAUTE VITESSE + DETENTE

La gamme P2S est entièrement conçue par les bureaux d'études de performance suspension. Les composants sont usinés avec une extrême rigueur puis assemblés et contrôlés dans les ateliers performance suspension en France. Les suspension P2S intègrent les toutes dernières technologies développées pour la compétition, les prototypes, les conditions extrêmes ou les loisirs de sport mécaniques. La gamme P2S vous garanti la performance et la fiabilité tout en intégrant les ...

Référence : P2S002
Prix : **1 265,00 € TTC/PIECE**

AMORTISSEUR P2S PREMIUM 50 HR 3 VOIES REGLABLE EN COMPRESSION BASSE ET HAUTE VITESSE+DETENTE

La gamme P2S est entièrement conçue par les bureaux d'études de performance suspension. Les composants sont usinés avec une extrême rigueur puis assemblés et contrôlés dans les ateliers performance suspension en France. Les suspension P2S intègrent les toutes dernières technologies développées pour la compétition, les prototypes, les conditions extrêmes ou les loisirs de sport mécaniques. La gamme P2S vous garanti la performance et la fiabilité tout en intégrant les technologies de...

Référence : P2S001
Prix : **1 165,00 € TTC/PIECE**

BARRES DE TORSION

145 RUE DE L'ÎLE NAPOLÉON
68100 MULHOUSE
TÉL: +33 (0)3 89 61 90 88 / FAX: +33 (0)3 89 61 70 67
E-MAIL : vpc@equip-RAID.FR

Magasin ouvert le lundi de 14h à 18h,
du mardi au vendredi de 9H à 12h et de 14h à 18h
et le samedi de 9h à 12h

Prix valables du 01/05/2024 au 31/05/2024
TVA 20% incluse
Document non contractuel (ref : cat_D-MaxI04-07TFS6/TFS7_05_2024)
Photos non contractuelles

BARRES DE TORSION AVANT RENFORCEES OME POUR ISUZU D-MAX A PARTIR DE 2002

Les barres de torsion OLD MAN EMU vont complètement changer la tenue de route de votre véhicule aussi bien sur asphalte qu'en off-road. Elles sont mises au point et réglées pour les meilleures performances, tout en garantissant le débattement maximal, crucial pour la traction en tout terrain. Ces barres de torsion sont encore plus performantes quand des ressorts, hélicoïdaux ou à lames OME, sont montés à l'arrière du véhicule en utilisant les amortisseurs Nitrocharger. Ensemble, ils...

Référence : 303012
Prix : **522,00 € TTC/PAIRE**

KIT COMPLET SUSPENSION

KIT DE SUSPENSION OME SPORT REHAUSSE +40/50MM TARAGE +400KG POUR ISUZU D-MAX 2003-2012

kit comprenant : Barres torsion+Amort AV Lames+Amort+Brides+Silent-blocs AR - Tarage AV MEDIUM / AR 400kg REHAUSSE +4/5CM

Référence : KITOME37
Prix : **1 754,40 € TTC/KIT**

KIT DE SUSPENSION OME SPORT REHAUSSE +40/50MM TARAGE MEDIUM POUR ISUZU D-MAX 2003-2012

kit comprenant : Barres torsion+Amort AV Lames+Amort+Brides+Silent-blocs AR - Tarage AV MEDIUM / AR MEDIUM REHAUSSE +4/5CM

Référence : KITOME36
Prix : **1 665,60 € TTC/KIT**

EQUIPEMENTS POUR ISUZU D-MAX I 04-07 TFS6/TFS7

KIT DE SUSPENSION PEDDERS REHAUSSE +30MM TARAGE CONFORT POUR ISUZU D-MAX 2003 A 2012

Kit suspensions Pedders ISUZU D-MAX 2003 A 2012 Le leader australien de la suspension 4x4 arrive en France. Pedders créée en 1950 conçoit et fabrique une gamme très complète de suspensions renforcées pour une grande majorité de véhicules 4x4 baptisée TrakRyder.Performance et robustesse sont les mots d'ordres de ce géant Australien afin de proposer LES meilleurs produits du marché.60 ans de recherche et développement ont été nécessaire,une écoute particulière des demandes faites par leurs...

Référence : KITPED8
Prix : **1 560,00 € TTC/KIT**

KIT DE SUSPENSION TERRAIN TAMER AVEC AMORTISSEUR PRO SHOCK REHAUSSE +40/50MM POUR ISUZU D-MAX DE 2003 A 2012

Depuis 1969 TERRAIN TAMER développe et fabrique des pièces avec une seule idée en tête : celle de vous garantir la plus extrême fiabilité. Pendant plus de 50 ans, nous avonsconçu, fabriqué, et testédes pièces qui permettent aux conducteurs de circuler dans des environnements extrêmement difficiles en toute sérénité. Qu'il s'agisse d'une utilisation: Loisirs : Chasse, Pêche, charges lourdes, tractions de remorques… Professionnels : Artisans, Agriculteurs, Apiculteurs, Dépanneuses,...

Référence : SK062P
Prix : **4 956,00 € TTC/KIT**

KIT DE SUSPENSION TERRAIN TAMER REHAUSSE +40/50MM POUR ISUZU D-MAX DE 2003 A 2012

Depuis 1969 TERRAIN TAMER développe et fabrique des pièces avec une seule idée en tête : celle de vous garantir la plus extrême fiabilité. Pendant plus de 50 ans, nous avonsconçu, fabriqué, et testédes pièces qui permettent aux conducteurs de circuler dans des environnements extrêmement difficiles en toute sérénité. Qu'il s'agisse d'une utilisation: Loisirs : Chasse, Pêche, charges lourdes, tractions de remorques… Professionnels : Artisans, Agriculteurs, Apiculteurs, Dépanneuses,...

Référence : SK062
Prix : **2 020,00 € TTC/KIT**

RESSORTS LAMES

145 RUE DE L'ÎLE NAPOLÉON
68100 MULHOUSE
TÉL: +33 (0)3 89 61 90 88 / FAX: +33 (0)3 89 61 70 67
E-MAIL : vpc@equip-RAID.FR

Magasin ouvert le lundi de 14h à 18h,
du mardi au vendredi de 9H à 12h et de 14h à 18h
et le samedi de 9h à 12h

Prix valables du 01/05/2024 au 31/05/2024
TVA 20% incluse
Document non contractuel (ref : cat_D-MaxI04-07TFS6/TFS7_05_2024)
Photos non contractuelles

EQUIPEMENTS POUR ISUZU D-MAX I 04-07 TFS6/TFS7

KIT LAMES (AVEC SILENT BLOCS ET BRIDES) ARRIERE TERRAIN TAMER - REHAUSSE +40MM TARAGE +200KG - POUR ISUZU D-MAX I&II

KIT LAMES (AVEC SILENT BLOCS ET BRIDES) ARRIERE TERRAIN TAMER - REHAUSSE +40MM TARAGE +200KG - POUR ISUZU D-MAX I&II

Référence : ISU006CK
Prix : **948,00 € TTC/KIT**

KIT LAMES (AVEC SILENT BLOCS ET BRIDES) ARRIERE TERRAIN TAMER - REHAUSSE +40MM TARAGE +300KG - POUR ISUZU D-MAX I&II

KIT LAMES (AVEC SILENT BLOCS ET BRIDES) ARRIERE TERRAIN TAMER - REHAUSSE +40MM TARAGE +300KG - POUR ISUZU D-MAX I&II

Référence : ISU006HDK
Prix : **1 061,00 € TTC/KIT**

LAMES ARRIERE OME RENFORCEE

LAMES ARRIERE OME RENFORCEE POUR : VEHICULES REHAUSSE TARAGE ISUZU D-MAX DE 2003 A 2001 +30-50 mm MEDIUM

Référence : CS062R
Prix : **446,00 € TTC/PIECE**

SUSPENSION AIR

145 RUE DE L'ÎLE NAPOLÉON
68100 MULHOUSE
TÉL: +33 (0)3 89 61 90 88 / FAX: +33 (0)3 89 61 70 67
E-MAIL : vpc@equip-RAID.FR

Magasin ouvert le lundi de 14h à 18h,
du mardi au vendredi de 9H à 12h et de 14h à 18h
et le samedi de 9h à 12h

Prix valables du 01/05/2024 au 31/05/2024
TVA 20% incluse
Document non contractuel (ref : cat_D-MaxI04-07TFS6/TFS7_05_2024)
Photos non contractuelles

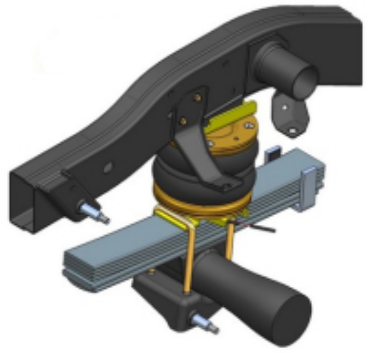

RENFORT DE SUSPENSION PNEUMATIQUE ARRIERE (BOUDINS) POUR ISUZU D-MAX DE 2005 A 2012 (SANS COMPRESSEUR)

S'INSTALLE EN COMPLÉMENT DES RESSORTS A LAMES Les kits de suspensions pneumatiques (boudins) auxiliaires arrière DUNLOP sont spécialement conçus pour les pick-up et fourgons 4x4 camping-cars équipés de lames de ressort à l'arrière, ils sont indispensable lorsque le véhicule est equipé d'une charge variable (type cellule amovible ou autre) Chaque kit pneumatique se compose de solides fixations en acier spécialement étudiées et de grands coussins d'air résistants qui peuvent être actionnés...

Informations Techniques :

convient pour ISUZU D-MAX 4X4 de 2005 à 2012

Référence : L.CAM.C.M
Prix : **729,00 € TTC/KIT**

PARE-CHOCS & PROTECTIONS

BLINDAGES / SKIS DE PROTECTION

BLINDAGE AVANT ASFIR 6 MM POUR ISUZU D-MAX DE 2004 A 2013

L'équipementier Asfir est une référence dans la fabrication de protections pour tous les véhicules 4x4. Les blindages Asfir offrent un bon rapport qualité / prix. Asfir offre un large éventail de plaques qui couvrent une grande partie des dessous de carrosserie des véhicules, tels que, le réservoir de carburant, la boite de transfert, la boite de vitesse, le train avant etc... Les blindages Asfir sont en aluminium de qualité (6mm) et se fixent sur les points d'origine du véhicule, ils sont...

Référence : AS530057
Prix : **238,69 € TTC/PIECE**

EQUIPEMENTS POUR ISUZU D-MAX I 04-07 TFS6/TFS7

BLINDAGE BOITE DE TRANSFERT ASFIR 6 MM POUR ISUZU D-MAX DE 2003 A 2011

L'équipementier Asfir est une référence dans la fabrication de protections pour tous les véhicules 4x4. Les blindages Asfir offrent un bon rapport qualité / prix. Asfir offre un large éventail de plaques qui couvrent une grande partie des dessous de carrosserie des véhicules, tels que, le réservoir de carburant, la boite de transfert, la boite de vitesse, le train avant etc... Les blindages Asfir sont en aluminium de qualité (6mm) et se fixent sur les points d'origine du véhicule, ils sont...

Référence : AS530065
Prix : **136,51 € TTC/PIECE**

BLINDAGE BOITE DE VITESSE ASFIR 6 MM POUR ISUZU D-MAX A PARTIR DE 2004

L'équipementier Asfir est une référence dans la fabrication de protections pour tous les véhicules 4x4. Les blindages Asfir offrent un bon rapport qualité / prix. Asfir offre un large éventail de plaques qui couvrent une grande partie des dessous de carrosserie des véhicules, tels que, le réservoir de carburant, la boite de transfert, la boite de vitesse, le train avant etc... Les blindages Asfir sont en aluminium de qualité (6mm) et se fixent sur les points d'origine du véhicule, ils sont...

Référence : AS530063
Prix : **171,05 € TTC/PIECE**

BLINDAGE RESERVOIR ASFIR 6 MM POUR ISUZU D-MAX DE 2004 A 2007 BOITE MANUELLE

L'équipementier Asfir est une référence dans la fabrication de protections pour tous les véhicules 4x4. Les blindages Asfir offrent un bon rapport qualité / prix. Asfir offre un large éventail de plaques qui couvrent une grande partie des dessous de carrosserie des véhicules, tels que, le réservoir de carburant, la boite de transfert, la boite de vitesse, le train avant etc... Les blindages Asfir sont en aluminium de qualité (6mm) et se fixent sur les points d'origine du véhicule, ils sont...

Référence : AS530071
Prix : **258,00 € TTC/PIECE**

PARE-CHOCS & ACCESSOIRES

PARE-CHOCS ARRIÈRE

PARE CHOC ARRIERE KAYMAR POUR ISUZU D-MAX A PARTIR DE 2002

KAYMAR 4WD Accessories est une société australienne dotée d'un bureau d'études et d'une unité de fabrication dédiée, pour répondre aux demandes d'équipements et de protections des véhicules tout terrain. Le savoir-faire particulier de KAYMAR, permet aux produits d'être conçus et fabriqués pour répondre aux attentes les plus exigeantes des clients. Pare choc arrières australien KAYMAR pour 4X4 pouvant recevoir un support roue de secours avec un montage au choix à droite ou à gauche. Les pare...

Informations Techniques :

Photo non contractuelle.

Référence : KA2205
Prix : **1 956,00 € TTC/PIECE**

PARE-CHOCS AVANT

PARE CHOC WINCH BAR ARB POUR ISUZU D-MAX AVANT 2007

La réputation des équipements de protection ARB s'est établie voici plus de 30 ans avec la fabrication des pare buffles pour Land Rover série 1. Aujourd'hui, la gamme comprend plusieurs centaines de références de pièces, qui nous permettent des proposer des protections frontales pour la grande majorité des 4x4 dans le monde. Mais la protection d'un véhicule ne se limite pas à son pare buffle. Tous les pare buffles ARB sont en acier avec une peinture époxy noire. CET EQUIPEMENT N'EST PAS...

Informations Techniques :

Pour ISUZU D-MAX avant 2007. Caractéristiques: Cinq plis à aile biseautée et repliée vers le haut, pour une meilleure résistance et un angle d'approche optimal Armature de maintien du cadre extérieur en acier, et finition sans arête. La plupart des pare buffles ARB ont deux supports d'antennes CB, soudées derrière le tube transversal supérieur. Certains modèles disposent d'un emplacement pour permettre l'utilisation d'un cric Hi-lift La structure de la platine de treuil dans le...

Référence : 3448100
Prix : **1 174,00 € TTC/PIECE**

PARE-CHOC AVANT ASFIR AVEC SUPPORT DE TREUIL POUR ISUZU D-MAX 2003-2006

Ce pare-choc avant ASFIR vous permet de monter un treuil tout en améliorant l'angle d'attaque du véhicule. Léger et solide, il figure pamri les meilleurs du marché en terme de rapport protection/poids.

Référence : AS530001
Prix : **1 446,72 € TTC/PIECE**

PORTE-ROUE ET PORTE-JERRICAN

PORTE ROUE DROIT KAYMAR POUR ISUZU D-MAX A PARTIR DE 2002

Informations Techniques :

Photo non contractuelle.

Référence : KA1062
Prix : **934,08 € TTC/PIECE**

PORTE ROUE GAUCHE KAYMAR POUR ISUZU D-MAX

KAYMAR 4WD Accessories est une société australienne dotée d'un bureau d'études et d'une unité de fabrication dédiée, pour répondre aux demandes d'équipements et de protections des véhicules tout terrain. Le savoir-faire particulier de KAYMAR, permet aux produits d'être conçus et fabriqués pour répondre aux attentes les plus exigeantes des clients. Numéro 1 mondial du porte roue, la société Kaymar développe jour après jour des portes roues spécifiques pour chaque véhicule.

Informations Techniques :

Photo non contractuelle.

Référence : KA1052
Prix : **937,00 € TTC/PIECE**

FRANCHISSEMENT & OUTILLAGE

BLOCAGES DE DIFFÉRENTIEL

BLOCAGE DE DIFFERENTIEL ARRIERE AIR LOCKER POUR ISUZU D-MAX (vendu sans compresseur)

Blocage ARB arrière pour - Isuzu D-Max 2.5l 06/ 12 -> D-Max 3.0l de 03 - 05/12 Trooper 83 à 93 2,8 TD et V6 - Opel Campo 3.1l 01/97-02 Campo 3.1 l jusqu'à 12/96 Monterey jusqu'à 04/98 LE BLOCAGE ARB COMPREND : (livré sans compresseur) le différentiel, la tuyauterie, les raccords, la notice de montage, les instructions d'utilisation et la liste des pièces détachées. Quand un véhicule prend un virage, la roue extérieure parcourt une plus grande...

Référence : RD261
Prix : **1 290,00 € TTC/PIECE**

TREUILLAGE

KITS DE MONTAGE ET FIXATION

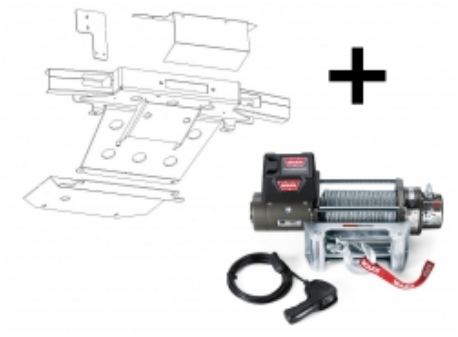

KIT DE MONTAGE INTEGRE AVEC TREUIL WARN XD9000 POUR ISUZU D-MAX DE 2003 A 2012

Platine de treuil intégré pour Isuzu D-max de 2003 à 2012 Platine livré avec un treuil Warn XD9000 Caractéristiques du treuil Warn XD9000 : Force maximale de traction : 4080 kg Moteur : électrique 12V / puissance 4.6 CV Boîte 4 relais Etanchéité renforcée Télécommande filaire de 3.7 m Type de réduction : planétaire 3 étages Réduction à trains planétaires : i = 156/1 Décrabotable par levier tournant Poids : 35 kg Encombrement (L x l x h) en mm : 556 x 160 x 203 Vitesse...

Référence : 16-8100-PREM
Prix : **3 168,00 € TTC/KIT**

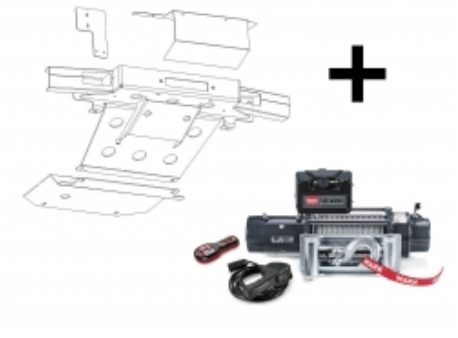

KIT DE MONTAGE INTEGRE AVEC TREUIL WARN XDC POUR ISUZU D-MAX DE 2003 A 2012

Platine de treuil intégré pour Isuzu D-max de 2003 à 2012 Platine livré avec un treuil Warn XDC Caractéristiques du treuil Warn XDC : Moteur électrique à courantcontinu 12V, Force de traction: 4310 kg Protection thermique, Frein à came multisegments, Réduction à 3 étages de trainsplanétaires, Lévier ergonomique de débrayage, Encombrement :L 554 x l 160 mm x H 194 mm, Entraxes de fixation : 254 x 114,3 mm, Poids : 39,5 kg. Diamètre du tambour : 64...

Référence : 16-8100-ULTI
Prix : **3 337,00 € TTC/KIT**

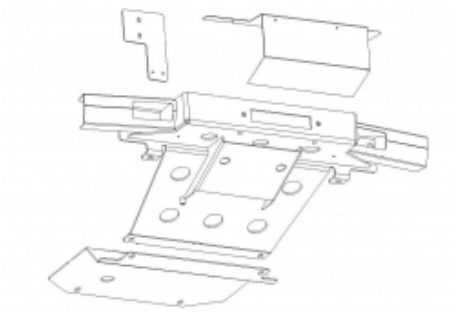

KIT DE MONTAGE INTEGRE POUR TREUIL POUR ISUZU D-MAX DE 2003 A 2012

Platine de treuil intégré pour Isuzu D-max de 2003 à 2012 Platine livré sans treuil

Référence : 16-8100NW
Prix : **1 123,00 € TTC/KIT**

KIT TREUIL POUR BENNE DE PICK UP AVEC TREUIL POWERMATE WORKS 2000

Idéal pour les paysagistes, agriculteurs ou chasseurs Le montage s'effectue sur la largeur du pick-up (peut occuper de 1,4m à 1,8m la largeur du véhicule).

Informations Techniques :

Caractéristiques : - Force : 907 kg - 11 m de câble Ø 4 mm avec crochet - télécommande avec câble de 3,6m

Référence : 1-390430
Prix : **820,00 € TTC/PIECE**

EQUIPEMENT INTÉRIEUR & EXTÉRIEUR

BARRES DE TOIT ET ACCESSOIRES

KIT BARRES DE TOIT

KIT 2 BARRES DE TOIT HEAVY DUTY NOIRES 1250 MM ET PIEDS RHINO RACK POUR ISUZU D-MAX DOUBLE CABINE JUSQU'A 2012

comprend :- 2 barres heavy duty 1250 mm, noires- 1 kit de pieds RLT600 + RTS520 (les rails à riveter, nécessite de percer le toit)- adaptateurCHARGE 100 KG

Référence : JA6224
Prix : **490,80 € TTC/KIT**

PIEDS

KIT PIEDS ARB 40 + 65MM POUR BARRES DE TOIT THULE AERO

Pour les véhicules suivants : - Nissan Navara D40 - Toyota Hilux Vigo - Isuzu D-Max kit contenant : - 1 paire de pieds en 40 mm - 1 paire de pieds en 65 mm les barres de toit sont vendues séparéments

Référence : 4100310
Prix : **147,00 € TTC/KIT**

RAILS

KIT RAILS A RIVETER POUR PIEDS RHINO RACK POUR ISUZU D-MAX DOUBLE CABINE DE 2003 A 2012 (LA PAIRE)

Rails à riveter, adaptables pour véhicules ne disposant ni de gouttières, ni de fixations d'origine sur le toit. Nombre de rails : 2 rails. Nombre de barres maximum pouvant être montées : 2 barres. Pour : * Isuzu D-Max double cabine de 2003 à 2012

Référence : RTS520
Prix : **112,00 € TTC/KIT**

KIT RAILS A RIVETER POUR PIEDS RHINO RACK POUR ISUZU D-MAX EXTRA CABINE DE 2003 A 2012 (LA PAIRE)

Rails à riveter, adaptables pour véhicules ne disposant ni de gouttières, ni de fixations d'origine sur le toit. Nombre de rails : 2 rails. Nombre de barres maximum pouvant être montées : 2 barres. Pour : * Isuzu D-Max extra cabine de 2003 à 2012

Référence : RTS521
Prix : **84,00 € TTC/KIT**

CONSOLES & SUPPORT INSTRUMENT

CONSOLE DE TOIT LONGITUDINALE ARB POUR ISUZU D-MAX DOUBLE CABINE A PARTIR DE 2002

Pour finaliser l'aménagement intérieur de votre 4x4, utilisez les consoles de plafond ARB Caractéristiques des consoles longitudinales: Fabriquées en ABS renforcé aux formes exactes du véhicule avec un joint en caoutchouc. Lumière LED pour les places arrières (sauf modèle simple cab ou châssis cabine) Emplacement CB ou poste format ISO Coloration dans la masse stabilisée aux UV Rangement situé au milieu de la console Lumières LED côté conducteur ou passager Support pour maintenir le...

Informations Techniques :

véhicule : ISUZU D-MAX Double cabine.

Référence : BRCRO03
Prix : **409,00 € TTC/PIECE**

DÉNEIGEMENT & LAMES À NEIGE

DISTRIBUTEUR À SEL

DISTRIBUTEUR A SEL SNO-WAY 1520L A POSER AVEC KIT VIBRATEUR ET BOITIER DE CONTROLE

Ce distributeur de sel de 1520 L à poser sur le bac convient pour des transporteurs, petits camionset pick-ups. A l'aide de ce distributeur, des grandes quantités de sel ou de mélange de sel/sable peuvent être transportées sans problème. Sa construction basse permet une bonne visibilité à l'arrière afin de pouvoirmanoeuvrer et travailler en toute sécurité.Important: Ce distributeur est en inox et a une durée de vie très élevé. A noter : motorisation, kit de montage (éclairage incl.) ainsi que...

Informations Techniques :

capacité : 1520 litres poids à vide : 160 kg actionnement : 12 V avec démultiplication Longueur totale: 266.5 cm Hauteur: 98 cm Largeur: 125.5 cm

Référence : 5-RVB2000
Prix : **9 502,39 € TTC/PIECE**

EQUIPEMENTS POUR ISUZU D-MAX I 04-07 TFS6/TFS7

DISTRIBUTEUR A SEL SNO-WAY 280L A POSER AVEC KIT VIBRATEUR ET BOITIER DE CONTROLE

Ce distributeur de sel de 280 L à poser sur le bac convient pour des transporteurs, petits camionset pick-ups. A l'aide de ce distributeur, des grandes quantités de sel ou de mélange de sel/sable peuvent être transportées sans problème. Sa construction basse permet une bonne visibilité à l'arrière afin de pouvoirmanoeuvrer et travailler en toute sécurité.Important: Ce distributeur est en inox et a une durée de vie très élevé. A noter : motorisation, kit de montage (éclairage incl.) ainsi que la...

Informations Techniques :

capacité : 280 litres poids à vide : 84 kg actionnement : 12 V avec démultiplication Longueur totale: 145 cm Hauteur: 72.5 cm Largeur: 112 cm

Référence : 5-RVB10
Prix : **5 580,00 € TTC/PIECE**

DISTRIBUTEUR A SEL SNO-WAY 570L A POSER AVEC KIT VIBRATEUR ET BOITIER DE CONTROLE

Ce distributeur de sel de 570 L à poser sur le bac convient pour des transporteurs, petits camionset pick-ups. A l'aide de ce distributeur, des grandes quantités de sel ou de mélange de sel/sable peuvent être transportées sans problème. Sa construction basse permet une bonne visibilité à l'arrière afin de pouvoirmanoeuvrer et travailler en toute sécurité.Important: Ce distributeur est en inox et a une durée de vie très élevé. A noter : motorisation, kit de montage ainsi que la bâche de...

Informations Techniques :

capacité : 570 litres poids à vide : 225 kg actionnement : 12 V avec démultiplication Longueur totale: 231 cm Hauteur: 66 cm Largeur: 97 cm

Référence : 5-RVB750NG
Prix : **8 016,00 € TTC/PIECE**

KIT DE MONTAGE & ACCESSOIRES DÉNEIGEMENT

KIT DE MONTAGE POUR LAME A NEIGE HYDRAULIQUE SNO-WAY

Ce kit de montage vous permet d'installer rapidement une lame à neige SNOWAY sur votre véhicule. Pour des raisons de poids, seule la taille de lame à neige Sno-way 183 x 55 cm est utilisée

Références :

5-259 - KIT DE MONTAGE POUR LAME A NEIGE SNOWAY POUR ISUZU D-MAX A PARTIR DE 2002
Prix : 788,00 € TTC/KIT

145 RUE DE L'ÎLE NAPOLÉON
68100 MULHOUSE
TÉL: +33 (0)3 89 61 90 88 / FAX: +33 (0)3 89 61 70 67
E-MAIL : vpc@equip-RAID.FR

Magasin ouvert le lundi de 14h à 18h,
du mardi au vendredi de 9H à 12h et de 14h à 18h
et le samedi de 9h à 12h

Prix valables du 01/05/2024 au 31/05/2024
TVA 20% incluse
Document non contractuel (ref : cat_D-MaxI04-07TFS6/TFS7_05_2024)
Photos non contractuelles

MOTORISATION AVEC BAC DE 40CM POUR DISTRIBUTEUR A SEL SNO-WAY

MOTORISATION AVEC BAC DE 40CM POUR DISTRIBUTEUR A SEL V-BOX

Référence : 5-99101113
Prix : **1 332,00 € TTC/PIECE**

MOTORISATION AVEC BAC DE 70CM POUR DISTRIBUTEUR A SEL SNO-WAY

MOTORISATION AVEC BAC DE 70CM POUR DISTRIBUTEUR A SEL V-BOX

Référence : 5-99101116
Prix : **1 494,17 € TTC/PIECE**

GALERIES DE TOIT & ACCESSOIRES

GALERIES DE TOIT

GALERIE DE TOIT ARB 1850 x 1120 MM

Galerie de toit ARB 1850 x 1120 mm se monte uniquement sur hartop ARB

Informations Techniques :

Pour les véhicules suivants : - FORD RANGER A PARTIR DE 2007 - TOYOTA HILUX JUSQU'A 2005 - MITSUBISHI L200 DE 1996 A 2006 - MAZDA B2500 - ISUZU D-MAX A PARTIR DE 2004 - NISSAN NAVARA D40 - OPEL CAMPO - TOYOTA HILUX VIGO

Référence : 4000010
Prix : **851,00 € TTC/PIECE**

EQUIPEMENTS POUR ISUZU D-MAX I 04-07 TFS6/TFS7

GALERIE DE TOIT ARB DELUXE 1250 X 1120 MM (SANS PIEDS)

Une galerie de toit est le moyen idéal pour augmenter la capacité de votre véhicule pour transporter le matériel nécessaire pour le raid. Construite pour durée, la galerie ARB réalisée en tube d'acier vous apportera entière satisfaction. Solide et bien finie, poudrée époxy. Capacité de charge autorisée : 75 kg Galerie livrée sans pieds (vendu séparément) Dimensions : 1250 x 1120 mm Véhicules adaptés : NISSAN NAVARA D40 DOUBLE CABINE A PARTIR DE 2005 TOYOTA HILUX DOUBLE CABINE APRÈS...

Référence : 3800250
Prix : **690,00 € TTC/PIECE**

PIEDS

KIT PIEDS POUR GALERIE DE TOIT ARB DELUXE POUR ISUZU D-MAX DOUBLE CABINE DE 2003 A 2012

kit pieds pour galerie de toit ARB deluxe Référence galerie adapté : 39-3800250 Adapté pour le véhicule suivant : ISUZU D-MAX DOUBLE CABINE DE 2003 A 2012

Référence : 3748010
Prix : **285,00 € TTC/KIT**

RAILS

KIT RAILS A RIVETER POUR PIEDS RHINO RACK POUR ISUZU D-MAX DOUBLE CABINE DE 2003 A 2012 (LA PAIRE)

Rails à riveter, adaptables pour véhicules ne disposant ni de gouttières, ni de fixations d'origine sur le toit. Nombre de rails : 2 rails. Nombre de barres maximum pouvant être montées : 2 barres. Pour : * Isuzu D-Max double cabine de 2003 à 2012

Référence : RTS520
Prix : **112,00 € TTC/KIT**

145 RUE DE L'ÎLE NAPOLÉON
68100 MULHOUSE
TÉL: +33 (0)3 89 61 90 88 / FAX: +33 (0)3 89 61 70 67
E-MAIL : vpc@equip-RAID.FR

Magasin ouvert le lundi de 14h à 18h,
du mardi au vendredi de 9H à 12h et de 14h à 18h
et le samedi de 9h à 12h

Prix valables du 01/05/2024 au 31/05/2024
TVA 20% incluse
Document non contractuel (ref : cat_D-MaxI04-07TFS6/TFS7_05_2024)
Photos non contractuelles

KIT RAILS A RIVETER POUR PIEDS RHINO RACK POUR ISUZU D-MAX EXTRA CABINE DE 2003 A 2012 (LA PAIRE)

Rails à riveter, adaptables pour véhicules ne disposant ni de gouttières, ni de fixations d'origine sur le toit. Nombre de rails : 2 rails. Nombre de barres maximum pouvant être montées : 2 barres. Pour : * Isuzu D-Max extra cabine de 2003 à 2012

Référence : RTS521
Prix : **84,00 € TTC/KIT**

MARCHEPIED

MARCHE PIEDS INOX POUR ISUZU D-MAX DOUBLE ET XTRA CABINE A PARTIR DE 2004

Marche-pieds inox (écartement réglable)

Informations Techniques :

Pour ISUZU D-MAX Double et xtra cabine à partir de 2004.

Référence : P197IX
Prix : **692,00 € TTC/PAIRE**

MULTI RACK SYSTEM / PRO BED RACK POUR PICK-UP

KIT COMPLET MULTI RACK SYSTEM

MULTI RACK SYSTEM BAS TECHNIC OFFROAD POUR PICK UP DOUBLE CABINE AVEC 2 BARRES DE TOIT RHINO RACK HEAVY DUTY NOIRE 1500 MM

Les véhicules pick-up sont plus que jamais incontournable dans le monde du 4x4 mais également un outil de travail très pratique au quotidien. Ces véhicules étant souvent dédiés à un usage mixte lorsque l'on souhaite installer des accessoires ou une tente de toit sur la benne cela implique l'installation d'un hard-top ou couvre benne ce qui peut limiter l'usage de la benne. Si vous souhaitez conduire votre véhicule ouvert à l'arrière, c'est-à-dire sans hard top ni couvre benne et tout de...

Informations Techniques :

le kit comprend : le système Multi-rack system 2 barres de toit Rhino Rack Heavy Duty noire 1500 mm 2 jeux d'adaptateurs de fixation pour les barres de toit charge dynamique : 100 kg ; statique 250 kg

Référence : 55-040-XHD01
Prix : **750,00 € TTC/KIT**

MULTI RACK SYSTEM BAS TECHNIC OFFROAD POUR PICK UP DOUBLE CABINE AVEC 2 BARRES DE TOIT RHINO RACK VORTEX NOIRE 1500 MM

Les véhicules pick-up sont plus que jamais incontournable dans le monde du 4x4 mais également un outil de travail très pratique au quotidien. Ces véhicules étant souvent dédiés à un usage mixte lorsque l'on souhaite installer des accessoires ou une tente de toit sur la benne cela implique l'installation d'un hard-top ou couvre benne ce qui peut limiter l'usage de la benne. Si vous souhaitez conduire votre véhicule ouvert à l'arrière, c'est-à-dire sans hard top ni couvre benne et tout de...

Informations Techniques :

le kit comprend : le système Multi-rack system 2 barres de toit Rhino Rack Vortex noire 1500 mm 2 jeux d'adaptateurs de fixation pour les barres de toit charge dynamique : 100 kg ; statique 250 kg

Référence : 55-040-XVA01
Prix : **734,00 € TTC/KIT**

MULTI RACK SYSTEM BAS TECHNIC OFFROAD POUR PICK UP EXTRA CABINE AVEC 3 BARRES DE TOIT RHINO RACK HEAVY DUTY NOIRE 1500 MM

Les véhicules pick-up sont plus que jamais incontournable dans le monde du 4x4 mais également un outil de travail très pratique au quotidien. Ces véhicules étant souvent dédiés à un usage mixte lorsque l'on souhaite installer des accessoires ou une tente de toit sur la benne cela implique l'installation d'un hard-top ou couvre benne ce qui peut limiter l'usage de la benne. Si vous souhaitez conduire votre véhicule ouvert à l'arrière, c'est-à-dire sans hard top ni couvre benne et tout de...

Informations Techniques :

le kit comprend : le système Multi-rack system 3 barres de toit Rhino Rack Heavy Duty noire 1500 mm 3 jeux d'adaptateurs de fixation pour les barres de toit charge dynamique : 100 kg ; statique 250 kg

Référence : 55-030-XHD01
Prix : **782,00 € TTC/KIT**

MULTI RACK SYSTEM BAS TECHNIC OFFROAD POUR PICK UP EXTRA CABINE AVEC 3 BARRES DE TOIT RHINO RACK VORTEX NOIRE 1500 MM

Les véhicules pick-up sont plus que jamais incontournable dans le monde du 4x4 mais également un outil de travail très pratique au quotidien. Ces véhicules étant souvent dédiés à un usage mixte lorsque l'on souhaite installer des accessoires ou une tente de toit sur la benne cela implique l'installation d'un hard-top ou couvre benne ce qui peut limiter l'usage de la benne. Si vous souhaitez conduire votre véhicule ouvert à l'arrière, c'est-à-dire sans hard top ni couvre benne et tout de...

Informations Techniques :

le kit comprend : le système Multi-rack system 3 barres de toit Rhino Rack Vortex noire 1500 mm 3 jeux d'adaptateurs de fixation pour les barres de toit charge dynamique : 100 kg ; statique 250 kg

Référence : 55-030-XVA01
Prix : **767,00 € TTC/KIT**

MULTI RACK SYSTEM HAUT TECHNIC OFFROAD POUR PICK UP DOUBLE CABINE AVEC 2 BARRES DE TOIT RHINO RACK HEAVY DUTY NOIRE 1375 MM

Les véhicules pick-up sont plus que jamais incontournable dans le monde du 4x4 mais également un outil de travail très pratique au quotidien. Ces véhicules étant souvent dédiés à un usage mixte lorsque l'on souhaite installer des accessoires ou une tente de toit sur la benne cela implique l'installation d'un hard-top ou couvre benne ce qui peut limiter l'usage de la benne. Si vous souhaitez conduire votre véhicule ouvert à l'arrière, c'est-à-dire sans hard top ni couvre benne...

Informations Techniques :

le kit comprend : le système Multi-rack system (réglable en hauteur) 2 barres de toit Rhino Rack Heavy Duty noire 1375 mm 2 jeux d'adaptateurs de fixation pour les barres de toit charge dynamique : 100 kg ; statique 250 kg

Référence : 55-020-XHD01
Prix : **1 135,00 € TTC/KIT**

MULTI RACK SYSTEM HAUT TECHNIC OFFROAD POUR PICK UP DOUBLE CABINE AVEC 2 BARRES DE TOIT RHINO RACK VORTEX NOIRE 1375 MM

Les véhicules pick-up sont plus que jamais incontournable dans le monde du 4x4 mais également un outil de travail très pratique au quotidien. Ces véhicules étant souvent dédiés à un usage mixte lorsque l'on souhaite installer des accessoires ou une tente de toit sur la benne cela implique l'installation d'un hard-top ou couvre benne ce qui peut limiter l'usage de la benne. Si vous souhaitez conduire votre véhicule ouvert à l'arrière, c'est-à-dire sans hard top ni couvre...

Informations Techniques :

le kit comprend : le système Multi-rack system (réglable en hauteur) 2 barres de toit Rhino Rack Vortex noire 1375 mm 2 jeux d'adaptateurs de fixation pour les barres de toit charge dynamique : 100 kg ; statique 250 kg

Référence : 55-020-XVA01
Prix : **1 092,00 € TTC/KIT**

MULTI RACK SYSTEM HAUT TECHNIC OFFROAD POUR PICK UP DOUBLE CABINE AVEC GALERIE DE TOIT RHINO RACK PIONEER NG 1528 X 1376 MM

Les véhicules pick-up sont plus que jamais incontournable dans le monde du 4x4 mais également un outil de travail très pratique au quotidien. Ces véhicules étant souvent dédiés à un usage mixte lorsque l'on souhaite installer des accessoires ou une tente de toit sur la benne cela implique l'installation d'un hard-top ou couvre benne ce qui peut limiter l'usage de la benne. Si vous souhaitez conduire votre véhicule ouvert à l'arrière, c'est-à-dire sans hard top ni couvre benne et...

Informations Techniques :

le kit comprend : le système Multi-rack system (réglable en hauteur) une galerie Rhino Rack Pioneer NG 1528 X 1376 MM 2 jeux d'adaptateurs de fixation pour la galerie charge dynamique : 100 kg ; statique 250 kg

Référence : 55-020-PNG01
Prix : **1 910,00 € TTC/KIT**

MULTI RACK SYSTEM HAUT TECHNIC OFFROAD POUR PICK UP EXTRA CABINE AVEC 3 BARRES DE TOIT RHINO RACK HEAVY DUTY NOIRE 1375 MM

Les véhicules pick-up sont plus que jamais incontournable dans le monde du 4x4 mais également un outil de travail très pratique au quotidien. Ces véhicules étant souvent dédiés à un usage mixte lorsque l'on souhaite installer des accessoires ou une tente de toit sur la benne cela implique l'installation d'un hard-top ou couvre benne ce qui peut limiter l'usage de la benne. Si vous souhaitez conduire votre véhicule ouvert à l'arrière, c'est-à-dire sans hard top ni couvre benne et...

Informations Techniques :

le kit comprend : le système Multi-rack system (réglable en hauteur) 3 barres de toit Rhino Rack Heavy Duty noire 1375 mm 3 jeux d'adaptateurs de fixation pour les barres de toit charge dynamique : 100 kg ; statique 250 kg

Référence : 55-010-XHD01
Prix : **1 418,00 € TTC/KIT**

MULTI RACK SYSTEM HAUT TECHNIC OFFROAD POUR PICK UP EXTRA CABINE AVEC 3 BARRES DE TOIT RHINO RACK VORTEX NOIRE 1375 MM

Les véhicules pick-up sont plus que jamais incontournable dans le monde du 4x4 mais également un outil de travail très pratique au quotidien. Ces véhicules étant souvent dédiés à un usage mixte lorsque l'on souhaite installer des accessoires ou une tente de toit sur la benne cela implique l'installation d'un hard-top ou couvre benne ce qui peut limiter l'usage de la benne. Si vous souhaitez conduire votre véhicule ouvert à l'arrière, c'est-à-dire sans hard top ni couvre benne...

Informations Techniques :

le kit comprend : le système Multi-rack system (réglable en hauteur) 3 barres de toit Rhino Rack Vortex noire 1375 mm 3 jeux d'adaptateurs de fixation pour les barres de toit charge dynamique : 100 kg ; statique 250 kg

Référence : 55-010-XVA01
Prix : **1 395,00 € TTC/KIT**

MULTI RACK SYSTEM HAUT TECHNIC OFFROAD POUR PICK UP EXTRA CABINE AVEC GALERIE DE TOIT RHINO RACK PIONEER NG 1828 X 1426 MM

Les véhicules pick-up sont plus que jamais incontournable dans le monde du 4x4 mais également un outil de travail très pratique au quotidien. Ces véhicules étant souvent dédiés à un usage mixte lorsque l'on souhaite installer des accessoires ou une tente de toit sur la benne cela implique l'installation d'un hard-top ou couvre benne ce qui peut limiter l'usage de la benne. Si vous souhaitez conduire votre véhicule ouvert à l'arrière, c'est-à-dire sans hard top ni couvre benne et tout de...

Informations Techniques :

le kit comprend : le système Multi-rack system (réglable en hauteur) une galerie Rhino Rack Pioneer NG 1828 X 1426 MM 3 jeux d'adaptateurs de fixation pour la galerie charge dynamique : 100 kg ; statique 250 kg

Référence : 55-010-PNG01
Prix : **2 366,00 € TTC/KIT**

MULTI RACK SYSTEM SEUL

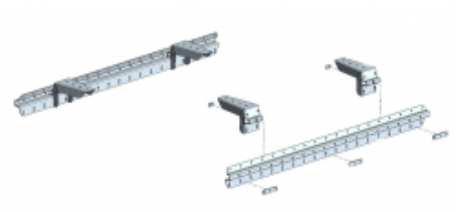

MULTI RACK SYSTEM BAS TECHNIC OFFROAD POUR PICK UP DOUBLE CABINE

Les véhicules pick-up sont plus que jamais incontournable dans le monde du 4x4 mais également un outil de travail très pratique au quotidien. Ces véhicules étant souvent dédiés à un usage mixte lorsque l'on souhaite installer des accessoires ou une tente de toit sur la benne cela implique l'installation d'un hard-top ou couvre benne ce qui peut limiter l'usage de la benne. Si vous souhaitez conduire votre véhicule ouvert à l'arrière, c'est-à-dire sans hard top ni couvre benne et tout de...

Référence : 55-040
Prix : **501,00 € TTC/KIT**

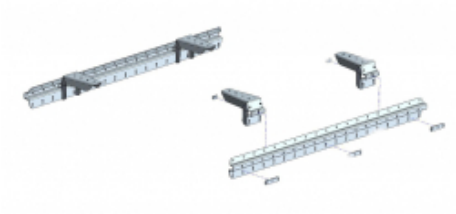

MULTI RACK SYSTEM BAS TECHNIC OFFROAD POUR PICK UP EXTRA CABINE

Les véhicules pick-up sont plus que jamais incontournable dans le monde du 4x4 mais également un outil de travail très pratique au quotidien. Ces véhicules étant souvent dédiés à un usage mixte lorsque l'on souhaite installer des accessoires ou une tente de toit sur la benne cela implique l'installation d'un hard-top ou couvre benne ce qui peut limiter l'usage de la benne. Si vous souhaitez conduire votre véhicule ouvert à l'arrière, c'est-à-dire sans hard top ni couvre benne et tout de même...

Référence : 55-030
Prix : **557,00 € TTC/KIT**

MULTI RACK SYSTEM HAUT TECHNIC OFFROAD POUR PICK UP DOUBLE CABINE

Les véhicules pick-up sont plus que jamais incontournable dans le monde du 4x4 mais également un outil de travail très pratique au quotidien. Ces véhicules étant souvent dédiés à un usage mixte lorsque l'on souhaite installer des accessoires ou une tente de toit sur la benne cela implique l'installation d'un hard-top ou couvre benne ce qui peut limiter l'usage de la benne. Si vous souhaitez conduire votre véhicule ouvert à l'arrière, c'est-à-dire sans hard top ni couvre benne et tout de...

Référence : 55-020
Prix : **897,00 € TTC/KIT**

MULTI RACK SYSTEM HAUT TECHNIC OFFROAD POUR PICK UP EXTRA CABINE

Les véhicules pick-up sont plus que jamais incontournable dans le monde du 4x4 mais également un outil de travail très pratique au quotidien. Ces véhicules étant souvent dédiés à un usage mixte lorsque l'on souhaite installer des accessoires ou une tente de toit sur la benne cela implique l'installation d'un hard-top ou couvre benne ce qui peut limiter l'usage de la benne. Si vous souhaitez conduire votre véhicule ouvert à l'arrière, c'est-à-dire sans hard top ni couvre benne et tout de même...

Référence : 55-010
Prix : **1 103,00 € TTC/KIT**

PLATEAU COULISSANT BENNE

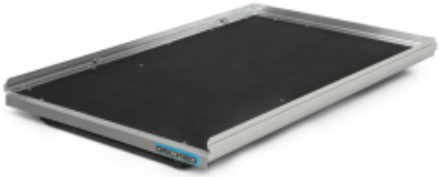

PLATEAU COULISSANT CARGOGLIDE DECKED POUR PICK UP DOUBLE CABINE 1422 X 1041 MM - EXTENSION A 100% DE SA TAILLE

Accédez rapidement et facilement à vos outils et à votre matériel dans la benne de votre pick-up grâce à un plateau coulissant. Le DECKED CargoGlide vous évite de perdre du temps et de l'énergie pour trouver ce dont vous avez besoin. Abaissez le hayon, relevez le loquet, et vos outils glissent jusqu'à vous, en douceur. FACILE À UTILISERFaites glisser en toute simplicité jusqu'à 454 kg de matériel en appuyant sur un bouton. Les différentes cales vous permettent de choisir la longueur de...

Informations Techniques :

Longueur totale : 1425.77 mm Longueur de la zone utilisable : 1397 mm Largeur totale : 1060,45 mm Largeur de la zone utilisable : 1028,70 mm Hauteur du produit: 228.60 mm Hauteur avec côtés hauts installés : 342.90 mm Poids: 105.67 kg Charge utile: 454 kg extension d'ouverture : 100% de la longueur du cargoglide

Référence : CG1000XL-5641
Prix : **3 650,00 € TTC/PIECE**

PLATEAU COULISSANT CARGOGLIDE DECKED POUR PICK UP DOUBLE CABINE 1422 X 1041 MM - EXTENSION A 70% DE SA TAILLE

Accédez rapidement et facilement à vos outils et à votre matériel dans la benne de votre pick-up grâce à un plateau coulissant. Le DECKED CargoGlide vous évite de perdre du temps et de l'énergie pour trouver ce dont vous avez besoin. Abaissez le hayon, relevez le loquet, et vos outils glissent jusqu'à vous, en douceur. FACILE À UTILISERFaites glisser en toute simplicité jusqu'à 454 kg de matériel en appuyant sur un bouton. Les différentes cales vous permettent de choisir la longueur de...

Informations Techniques :

Longueur totale : 1419,74 mm Longueur de la zone utilisable : 1397 mm Largeur totale : 1060,45 mm Largeur de la zone utilisable : 1028,70 mm Hauteur du produit: 190,50mm Hauteur avec côtés hauts installés : 304,80 mm Poids: 55,78kg Charge utile: 454 kg extension d'ouverture : 70% de la longueur du cargoglide

Référence : CG1000-5641
Prix : **2 180,00 € TTC/PIECE**

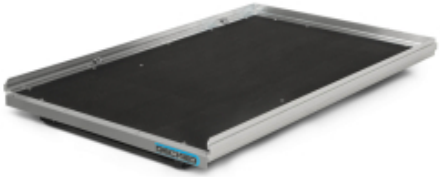

PLATEAU COULISSANT CARGOGLIDE DECKED POUR PICK UP EXTRA CABINE 1727 X 1041 MM - EXTENSION A 100% DE SA TAILLE

Accédez rapidement et facilement à vos outils et à votre matériel dans la benne de votre pick-up grâce à un plateau coulissant. Le DECKED CargoGlide vous évite de perdre du temps et de l'énergie pour trouver ce dont vous avez besoin. Abaissez le hayon, relevez le loquet, et vos outils glissent jusqu'à vous, en douceur. FACILE À UTILISERFaites glisser en toute simplicité jusqu'à 454 kg de matériel en appuyant sur un bouton. Les différentes cales vous permettent de choisir la longueur de...

Informations Techniques :

Longueur totale : 1730,54 mm Longueur de surface utile : 1701.80 mm Largeur totale : 1060,45 mm Largeur de la zone utilisable : 1028,70 mm Hauteur du produit: 228.60 mm Hauteur avec côtés hauts installés : 342.90 mm Poids: 113.38 kg Charge utile: 454 kg extension d'ouverture : 100% de la longueur du cargoglide

Référence : CG1000XL-6841
Prix : **3 650,00 € TTC/PIECE**

PLATEAU COULISSANT CARGOGLIDE DECKED POUR PICK UP EXTRA CABINE 1727 X 1041 MM - EXTENSION A 70% DE SA TAILLE

Accédez rapidement et facilement à vos outils et à votre matériel dans la benne de votre pick-up grâce à un plateau coulissant. Le DECKED CargoGlide vous évite de perdre du temps et de l'énergie pour trouver ce dont vous avez besoin. Abaissez le hayon, relevez le loquet, et vos outils glissent jusqu'à vous, en douceur. FACILE À UTILISERFaites glisser en toute simplicité jusqu'à 454 kg de matériel en appuyant sur un bouton. Les différentes cales vous permettent de choisir la longueur de...

Informations Techniques :

Longueur totale : 1724,53 mm Longueur de surface utile : 1701.80 mm Largeur totale : 1060,45 mm Largeur de la zone utilisable : 1028,70 mm Hauteur du produit: 190,50mm Hauteur avec côtés hauts installés : 304,80 mm Poids: 63,49kg Charge utile: 454 kg extension d'ouverture : 70% de la longueur du cargoglide

Référence : CG1000-6841
Prix : **2 180,00 € TTC/PIECE**

PLATEAU COULISSANT LONGUEUR AJUSTABLE POUR BENNE DE PICKUP DOUBLE/EXTRA/SIMPLE CABINE CHARGE MAXI 600KG

plateau coulissant s'adaptant à tous les modèles de pick up simple / double ou extra cabine Caractéristiques : Chargement accessible sans monter dans la benne grâce au plateau coulissant Possède un rebord en acier avec points d'ancrage permettant de sécuriser le contenu Sol résistant Peut se bloquer dans plusieurs positions pour une utilisation optimale Livré dans une longueur de 1443mm (double cabine standard)et peut être déployé jusqu'à une longueur de 1843mm Couleur : noir ...

Référence : BEDSLIDE6
Prix : **1 690,00 € TTC/PIECE**

ROLL BAR

ROLL BAR INOX DOUBLE TUBE Ø 63MM POUR ISUZU D-MAX DE 2003 A 2011

Roll bar inox – Double tube - Ø 63 MM Couleur: inox

Référence : RLL2197IX
Prix : **1 052,00 € TTC/PIECE**

ROLL BAR INOX DOUBLE TUBES Ø 76MM POUR ISUZU D-MAX DE 2003 A 2011

Roll bar inox double tubes Ø 76mm pour Isuzu D-Max de 2003 à 2011

Référence : RLSS2197IX
Prix : **895,00 € TTC/PIECE**

ROLL BAR INOX DOUBLE TUBES Ø 76MM POUR ISUZU D-MAX DE 2003 A 2011

Roll bar inox double tubes Ø 76mm avec marquage «D-MAX» sur la barre latérale Pour Isuzu D-Max de 2003 à 2011

Référence : RLSSK2197IX
Prix : **969,00 € TTC/PIECE**

145 RUE DE L'ÎLE NAPOLÉON
68100 MULHOUSE
TÉL: +33 (0)3 89 61 90 88 / FAX: +33 (0)3 89 61 70 67
E-MAIL : vpc@equip-RAID.FR

Magasin ouvert le lundi de 14h à 18h,
du mardi au vendredi de 9H à 12h et de 14h à 18h
et le samedi de 9h à 12h

Prix valables du 01/05/2024 au 31/05/2024
TVA 20% incluse
Document non contractuel (ref : cat_D-MaxI04-07TFS6/TFS7_05_2024)
Photos non contractuelles

EQUIPEMENTS POUR ISUZU D-MAX I 04-07 TFS6/TFS7

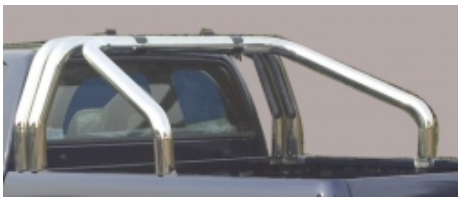

ROLL BAR INOX TRIPLE TUBE Ø 76MM POUR ISUZU DMAX DE 2003 A 2011

Roll bar inox – Triple tube - Ø 76MM Couleur: inox

Référence : RLSS3197IX
Prix : **1 334,00 € TTC/PIECE**

ROLL BAR INOX TRIPLE TUBES Ø 76MM POUR ISUZU D-MAX DE 2004 A 2011

Roll bar inox triples tubes Ø 76mm avec marquage «D-MAX» sur la barre latérale Pour Isuzu D-Max de 2004 à 2011

Référence : RLSSK3197IX
Prix : **1 334,00 € TTC/PIECE**

TIROIRS & COFFRES DE RANGEMENT

AMENAGEMENT INTERIEUR DOUBLE TIROIR ARB POUR ISUZU D-MAX DOUBLE CABINE DE 2003 A 2012

Ce système est basé autour de plusieurs points clés donnant un produit de haute qualité avec une fonctionnalité et une facilité d'utilisation maximale : verrouillage à clé, fermeture par poignée, coup de poing pour un maximum de sécurité moquette traitée contre les UV et à haute résistance contre l'abrasion renforts de plancher pour un maintien maximal des charges placées dans chaque tiroir raccord d'angle en aluminium pour une finition impeccable glissières en forme de "u" pour une...

Informations Techniques :

Dimensions extérieures (LxLxH): 505 x1355x310 mmDimensions du tiroir (LxLxH): 435 x 1260x250 mm

Référence : ARB1355/IS03
Prix : **2 907,00 € TTC/KIT**

KIT DE FINITION AVANT POUR AMENAGEMENT TIROIR ARB POUR ISUZU D-MAX DOUBLE CABINE DE 2003 A 2012

KIT DE FINITION AVANT POUR AMENAGEMENT TIROIR ARB POUR ISUZU D-MAX DOUBLE CABINE DE 2003 A 2012

Référence : RO03EXFK
Prix : **200,00 € TTC/KIT**

KIT DE FINITION POUR AMENAGEMENT TIROIR ARB POUR ISUZU D-MAX DOUBLE CABINE DE 2003 A 2012

KIT DE FINITION POUR AMENAGEMENT TIROIR ARB POUR ISUZU D-MAX DOUBLE CABINE DE 2003 A 2012

Référence : RO03FK
Prix : **240,00 € TTC/KIT**

PLATEAU COULISSANT CARGOGLIDE DECKED POUR PICK UP DOUBLE CABINE 1422 X 1041 MM - EXTENSION A 100% DE SA TAILLE

Accédez rapidement et facilement à vos outils et à votre matériel dans la benne de votre pick-up grâce à un plateau coulissant. Le DECKED CargoGlide vous évite de perdre du temps et de l'énergie pour trouver ce dont vous avez besoin. Abaissez le hayon, relevez le loquet, et vos outils glissent jusqu'à vous, en douceur. FACILE À UTILISERFaites glisser en toute simplicité jusqu'à 454 kg de matériel en appuyant sur un bouton. Les différentes cales vous permettent de choisir la longueur de...

Informations Techniques :

Longueur totale : 1425.77 mm Longueur de la zone utilisable : 1397 mm Largeur totale : 1060,45 mm Largeur de la zone utilisable : 1028,70 mm Hauteur du produit: 228.60 mm Hauteur avec côtés hauts installés : 342.90 mm Poids: 105.67 kg Charge utile: 454 kg extension d'ouverture : 100% de la longueur du cargoglide

Référence : CG1000XL-5641
Prix : **3 650,00 € TTC/PIECE**

EQUIPEMENTS POUR ISUZU D-MAX I 04-07 TFS6/TFS7

PLATEAU COULISSANT CARGOGLIDE DECKED POUR PICK UP DOUBLE CABINE 1422 X 1041 MM - EXTENSION A 70% DE SA TAILLE

Accédez rapidement et facilement à vos outils et à votre matériel dans la benne de votre pick-up grâce à un plateau coulissant. Le DECKED CargoGlide vous évite de perdre du temps et de l'énergie pour trouver ce dont vous avez besoin. Abaissez le hayon, relevez le loquet, et vos outils glissent jusqu'à vous, en douceur. FACILE À UTILISERFaites glisser en toute simplicité jusqu'à 454 kg de matériel en appuyant sur un bouton. Les différentes cales vous permettent de choisir la longueur de...

Informations Techniques :

Longueur totale : 1419,74 mm Longueur de la zone utilisable : 1397 mm Largeur totale : 1060,45 mm Largeur de la zone utilisable : 1028,70 mm Hauteur du produit: 190,50mm Hauteur avec côtés hauts installés : 304,80 mm Poids: 55,78kg Charge utile: 454 kg extension d'ouverture : 70% de la longueur du cargoglide

Référence : CG1000-5641
Prix : **2 180,00 € TTC/PIECE**

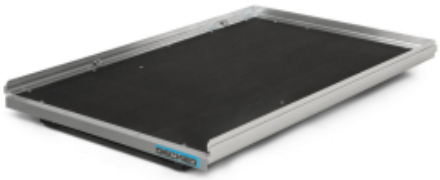

PLATEAU COULISSANT CARGOGLIDE DECKED POUR PICK UP EXTRA CABINE 1727 X 1041 MM - EXTENSION A 100% DE SA TAILLE

Accédez rapidement et facilement à vos outils et à votre matériel dans la benne de votre pick-up grâce à un plateau coulissant. Le DECKED CargoGlide vous évite de perdre du temps et de l'énergie pour trouver ce dont vous avez besoin. Abaissez le hayon, relevez le loquet, et vos outils glissent jusqu'à vous, en douceur. FACILE À UTILISERFaites glisser en toute simplicité jusqu'à 454 kg de matériel en appuyant sur un bouton. Les différentes cales vous permettent de choisir la longueur de...

Informations Techniques :

Longueur totale : 1730,54 mm Longueur de surface utile : 1701.80 mm Largeur totale : 1060,45 mm Largeur de la zone utilisable : 1028,70 mm Hauteur du produit: 228.60 mm Hauteur avec côtés hauts installés : 342.90 mm Poids: 113.38 kg Charge utile: 454 kg extension d'ouverture : 100% de la longueur du cargoglide

Référence : CG1000XL-6841
Prix : **3 650,00 € TTC/PIECE**

EQUIPEMENTS POUR ISUZU D-MAX I 04-07 TFS6/TFS7

PLATEAU COULISSANT CARGOGLIDE DECKED POUR PICK UP EXTRA CABINE 1727 X 1041 MM - EXTENSION A 70% DE SA TAILLE

Accédez rapidement et facilement à vos outils et à votre matériel dans la benne de votre pick-up grâce à un plateau coulissant. Le DECKED CargoGlide vous évite de perdre du temps et de l'énergie pour trouver ce dont vous avez besoin. Abaissez le hayon, relevez le loquet, et vos outils glissent jusqu'à vous, en douceur. FACILE À UTILISERFaites glisser en toute simplicité jusqu'à 454 kg de matériel en appuyant sur un bouton. Les différentes cales vous permettent de choisir la longueur de...

Informations Techniques :

Longueur totale : 1724,53 mm Longueur de surface utile : 1701.80 mm Largeur totale : 1060,45 mm Largeur de la zone utilisable : 1028,70 mm Hauteur du produit: 190,50mm Hauteur avec côtés hauts installés : 304,80 mm Poids: 63,49kg Charge utile: 454 kg extension d'ouverture : 70% de la longueur du cargoglide

Référence : CG1000-6841
Prix : **2 180,00 € TTC/PIECE**

PLATEAU COULISSANT LONGUEUR AJUSTABLE POUR BENNE DE PICKUP DOUBLE/EXTRA/SIMPLE CABINE CHARGE MAXI 600KG

plateau coulissant s'adaptant à tous les modèles de pick up simple / double ou extra cabine Caractéristiques : Chargement accessible sans monter dans la benne grâce au plateau coulissant Possède un rebord en acier avec points d'ancrage permettant de sécuriser le contenu Sol résistant Peut se bloquer dans plusieurs positions pour une utilisation optimale Livré dans une longueur de 1443mm (double cabine standard)et peut être déployé jusqu'à une longueur de 1843mm Couleur : noir ...

Référence : BEDSLIDE6
Prix : **1 690,00 € TTC/PIECE**

TIROIR COULISSANT ARB CUISINE PICKUP DOUBLE CABINE

Pour compléter la gamme existante d'aménagements tiroirs, ARB propose une cuisine intégrée, pratique, et complète avec évier ! Bien que contenue dans un cadre de tiroir modulaire ARB, la cuisine coulissante n'est pas seulement un tiroir, mais une cuisine complète en acier inoxydable avec un espace de travail, une table de cuisson à trois brûleurs Thetford, un évier et son propre tiroir à ustensiles. ARB Slide Kitchen a été spécialement conçu pour être intégré aux installations de tiroirs ARB...

Référence : RDK1355
Prix : **3 449,00 € TTC/KIT**

145 RUE DE L'ÎLE NAPOLÉON
68100 MULHOUSE
TÉL: +33 (0)3 89 61 90 88 / FAX: +33 (0)3 89 61 70 67
E-MAIL : vpc@equip-RAID.FR

Magasin ouvert le lundi de 14h à 18h,
du mardi au vendredi de 9H à 12h et de 14h à 18h
et le samedi de 9h à 12h

Prix valables du 01/05/2024 au 31/05/2024
TVA 20% incluse
Document non contractuel (ref : cat_D-MaxI04-07TFS6/TFS7_05_2024)
Photos non contractuelles

EQUIPEMENTS POUR ISUZU D-MAX I 04-07 TFS6/TFS7

TIROIR DE RANGEMENT SIMPLE ARB 1355 X 500 X 190 MM AVEC PLATEAU COULISSANT

TIROIR DE RANGEMENT SIMPLE ARB 1355 X 505 X 140 MM AVEC PLATEAU COULISSANT Il s'agit de tiroir mi-hauteur. Ce système est basé autour de plusieurs points clés donnant un produit de haute qualité avec une fonctionnalité et une facilité d'utilisation maximale : verrouillage à clé, fermeture par poignée, coup de poing pour un maximum de sécurité moquette traitée contre les UV et à haute résistance contre l'abrasion renforts de plancher pour un maintien maximal des charges placées dans...

Référence : RFH1355
Prix : **1 052,00 € TTC/PIECE**

TIROIR DE RANGEMENT SIMPLE ARB 1355 X 505 X 140 MM AVEC PLATEAU COULISSANT

TIROIR DE RANGEMENT SIMPLE ARB 1355 X 505 X 140 MM AVEC PLATEAU COULISSANT Ce système est basé autour de plusieurs points clés donnant un produit de haute qualité avec une fonctionnalité et une facilité d'utilisation maximale : verrouillage à clé, fermeture par poignée, coup de poing pour un maximum de sécurité moquette traitée contre les UV et à haute résistance contre l'abrasion renforts de plancher pour un maintien maximal des charges placées dans chaque tiroir raccord d'angle en...

Référence : RF1355
Prix : **890,00 € TTC/PIECE**

TIROIR DE RANGEMENT SIMPLE ARB 1355 X 505 X 310 MM AVEC PLATEAU COULISSANT POUR PICK-UP DOUBLE CABINE

TIROIR DE RANGEMENT SIMPLE ARB 1355 X 505 X 310 MM AVEC PLATEAU COULISSANT Ce système est basé autour de plusieurs points clés donnant un produit de haute qualité avec une fonctionnalité et une facilité d'utilisation maximale : verrouillage à clé, fermeture par poignée, coup de poing pour un maximum de sécurité moquette traitée contre les UV et à haute résistance contre l'abrasion renforts de plancher pour un maintien maximal des charges placées dans chaque tiroir raccord d'angle en...

Référence : RDRF1355
Prix : **1 282,00 € TTC/PIECE**

145 RUE DE L'ÎLE NAPOLÉON
68100 MULHOUSE
TÉL: +33 (0)3 89 61 90 88 / FAX: +33 (0)3 89 61 70 67
E-MAIL : vpc@equip-RAID.FR

Magasin ouvert le lundi de 14h à 18h,
du mardi au vendredi de 9H à 12h et de 14h à 18h
et le samedi de 9h à 12h

Prix valables du 01/05/2024 au 31/05/2024
TVA 20% incluse
Document non contractuel (ref : cat_D-MaxI04-07TFS6/TFS7_05_2024)
Photos non contractuelles

TIROIR DE RANGEMENT SIMPLE ARB 1355 X 505 X 310 MM AVEC PLATEAU FIXE POUR PICK-UP DOUBLE CABINE

TIROIR DE RANGEMENT SIMPLE ARB 1355 X 505 X 310 MM AVEC PLATEAU FIXE Ce système est basé autour de plusieurs points clés donnant un produit de haute qualité avec une fonctionnalité et une facilité d'utilisation maximale : verrouillage à clé, fermeture par poignée, coup de poing pour un maximum de sécurité moquette traitée contre les UV et à haute résistance contre l'abrasion renforts de plancher pour un maintien maximal des charges placées dans chaque tiroir raccord d'angle en...

Référence : RD1355
Prix : **1 185,00 € TTC/PIECE**

VÉRIN DE HAYON OU DE CAPOT

VERIN DE HAYON POUR ISUZU D-MAX A PARTIR DE 2002

La meilleure façon d'abaisser le hayon Le vérin EZDown est le meilleur système pour abaisser votre hayon de pick-up en tout sécurité. Au lieu de s'ouvrir d'un «coup sec», votre hayon descendra lentement. Le système de vérin EZDown vous permet de garder les mains libres, d'amortir l'impact et de ralentir considérablement la vitesse d'ouverture. Détails sur le produit Le EZDown utilise de l'huile pour vérin Stabilus afin de fournir une plus grande facilité dans l'abaissement du hayon de...

Référence : ED0400
Prix : **92,00 € TTC/PIECE**

BIVOUAC & AUTONOMIE

CELLULES & ACCESSOIRES

CELLULES AMOVIBLES

EQUIPEMENTS POUR ISUZU D-MAX I 04-07 TFS6/TFS7

CELLULE AMOVIBLE ULTRA COMPACT 2 PERSONNES ALU CAB CAMPER KHAYA MODELE CONFORT VERSION NOIRE POUR PICKUP DOUBLE ET EXTRA CABINE

CELLULE ULTRA COMPACT 2 PERSONNES ALU CAB CAMPER KHAYA- NOIRE Le Khaya Camper est une nouvelle cellule démontable, conçue pour s'adapter au benne de la plus part des pickup. La cabine Khaya possède déjà un équipement de base important dont un auvent avec ouverture à 270° autoporté. Elle peut être livrée avec d'autres équipements et options. Elle comporte de nombreux espaces de stockages. Le fond de la cabine est recouvert de vinyle. L'intérieur et tous les compartiments sont moquettés. Ceci...

Référence : AC-KH-COMFORT-B
Prix : **29 900,00 € TTC/PIECE**

CELLULE AMOVIBLE ULTRA COMPACT 4 PERSONNES ALU CAB CAMPER KHAYA MODELE FAMILY VERSION NOIRE POUR PICKUP DOUBLE ET EXTRA CABINE

CELLULE ULTRA COMPACT 4 PERSONNES ALU CAB CAMPER KHAYA Le Khaya Camper est une nouvelle cellule démontable, conçue pour s'adapter au benne de la plus part des pickup. La cabine Khaya possède déjà un équipement de base important dont un auvent autoporté 270°. Elle peut être livrée avec d'autres équipements et options. Elle comporte de nombreux espaces de stockages. Le fond de la cabine est recouvert de vinyle. L'intérieur et tous les compartiments sont moquettés. Ceci est pour l'isolation, le...

Informations Techniques :

DIMENSIONS:Longueur (seule): 2800mmHauteur (toit fermé): 1450mmLargeur (seule): 1850mmHauteur (seulet, toit ouvert): 3100mm

Référence : AC-KH-FAMILY-B
Prix : **28 900,00 € TTC/PIECE**

CUISINE ET PETITS ACCESSOIRES CAMPING

TIROIR COULISSANT ARB CUISINE PICKUP DOUBLE CABINE

Pour compléter la gamme existante d'aménagements tiroirs, ARB propose une cuisine intégrée, pratique, et complète avec évier ! Bien que contenue dans un cadre de tiroir modulaire ARB, la cuisine coulissante n'est pas seulement un tiroir, mais une cuisine complète en acier inoxydable avec un espace de travail, une table de cuisson à trois brûleurs Thetford, un évier et son propre tiroir à ustensiles. ARB Slide Kitchen a été spécialement conçu pour être intégré aux installations de tiroirs ARB...

Référence : RDK1355
Prix : **3 449,00 € TTC/KIT**

RANGEMENT

SAC ROUE DE SECOURS IKAMPER

Double usage Remplissez le sac avec des articles tels que du bois lors de la première étape de votre voyage, puis avec des déchets et des matières recyclables sur le chemin du retour. Compact Comprimez l'espace non utilisé en enroulant le tissu et fermez-le à l'aide de la sangle adaptée. Résistant à l'eau Gardez vos déchets au sec, à l'abri de la pluie.

Informations Techniques :

Poches à fermeture éclair Rangez vos petits objets dans les poches zippées situées de chaque côté. Poches latérales Vos outils peuvent être rangés dans les grandes poches latérales et leur système de boucles. Haute visibilité Les bandes réfléchissantes argentées apportent plus de sécurité lorsqu'il fait nuit ou par mauvais temps. Entretien facile Le polyester durable et déperlant est adapté à toutes les conditions climatiques. Il se nettoie...

Référence : IKAMPER-SRDS
Prix : **179,00 € TTC/PIECE**

JANTES & PNEUS

ACCESSOIRES JANTES ET PNEUS

CACHES-ROUES

SAC ROUE DE SECOURS IKAMPER

Double usage Remplissez le sac avec des articles tels que du bois lors de la première étape de votre voyage, puis avec des déchets et des matières recyclables sur le chemin du retour. Compact Comprimez l'espace non utilisé en enroulant le tissu et fermez-le à l'aide de la sangle adaptée. Résistant à l'eau Gardez vos déchets au sec, à l'abri de la pluie.

Informations Techniques :

Poches à fermeture éclair Rangez vos petits objets dans les poches zippées situées de chaque côté. Poches latérales Vos outils peuvent être rangés dans les grandes poches latérales et leur système de boucles. Haute visibilité Les bandes réfléchissantes argentées apportent plus de sécurité lorsqu'il fait nuit ou par mauvais temps. Entretien facile Le polyester durable et déperlant est adapté à toutes les conditions climatiques. Il se nettoie...

Référence : IKAMPER-SRDS
Prix : **179,00 € TTC/PIECE**

ECROUS

ECROU CHROME 12X1.50

Écrou chromé idéal pour améliorer le look de votre 4x4 ! Écrou 19mm cône 60°

Référence : E121.50
Prix : **3,00 € TTC/PIECE**

ECROUS ANTIVOL 12 X 1.5 (jeu de 4 pièces + clés)

Modèles coniques 60°, compatible avec tous nos modèles de jantes acier et aluminium. Ces écrous ne conviennent pas pour les jantes aluminium d'origine

Référence : A4121.5
Prix : **22,80 € TTC/JEU**

ELARGISSEURS DE VOIES

KIT DE 4 ELARGISSEURS DE VOIE ALUMINIUM HOFMANN POUR ISUZU D-MAX JUSQU'A 2020

Caractéristiques : Fabrication allemande Alliage spécifique Homologation TÜV Stabilité directionnelle accrue Axe de centrage Largeur 23 mm avant Largeur 30 mm arriere Caractéristiques techniques : LARGEUR (mm): 23 avant et 30 arriere Marque: ISUZU Modele: D-MAX PCD: 6 x 139.7 vendu en kit de 4

Référence : HSPVA06IDM
Prix : **338,00 € TTC/KIT**

JANTES ALUMINIUM RENFORCÉES / RAID

JANTE ALUMINIUM BRAID WINRACE BLANCHE 7 X 16 ENTRAXE 6 X 139,7 DEPORT 20 POUR ISUZU D-MAX

Jante aluminium Braid. Modèle Winrace T CARACTERISTIQUES : Dimensions 7" x 16" Entraxe 6 x 139,7mm Alésage 106,20 mm Déport +20 mm (Calculé pour être affleurant à la carrosserie) Coloris blanc Poids 13kg Flasque intérieur et extérieur renforcées Rebord de maintien de talon de pneumatique plus haut (pour une meilleure tenue au déjantage) Peinture époxy (pour une meilleure tenue dans le temps) Livrée sans boulonnerie Compatible Isuzu D-max

Référence : BRA-WIN7166I20B
Prix : **372,00 € TTC/PIECE**

JANTE ALUMINIUM RACER BLANCHE

Le modèle RACER est une jante en aluminium coulé, spécialement conçue pour les raids avec indice de charge de 1300kg. finition : blanche JANTE RENFORCÉE : moulée sous pression alliage spécifique (Al Si 7% Mg Sr) traitement thermique insert acier anti-desserrement Jante aluminium livrée sans visserie. Largeur Diamètre Nb de trous Entraxe Déport Center bore 8 17 6 139.7 20 106.1 se monte sur le véhicule avec de possibles modifications de...

Références :

RAC57WH - JANTE ALUMINIUM RACER BLANCHE 8 X 17 ENTRAXE 6 X 139.7 DEPORT 20
Prix : 349,00 € TTC/PIECE

EQUIPEMENTS POUR ISUZU D-MAX I 04-07 TFS6/TFS7

JANTE ALUMINIUM RACER GRISE

Le modèle RACER est une jante en aluminium coulé, spécialement conçue pour les raids avec indice de charge de 1300kg. finition : grise JANTE RENFORCÉE : moulée sous pression alliage spécifique (Al Si 7% Mg Sr) traitement thermique insert acier anti-desserrement Jante aluminium livrée sans visserie. Largeur Diamètre Nb de trous Entraxe Déport Center bore 7 16 6 139.7 15 111.5 se monte sur le véhicule avec de possibles modifications de...

Références :

RAC29SI - JANTE ALUMINIUM RACER GRISE 7 X 16 ENTRAXE 6 X 139.7 DEPORT 15
Prix : 304,00 € TTC/PIECE
RAC57SI - JANTE ALUMINIUM RACER GRISE 8 X 17 ENTRAXE 6 X 139.7 DEPORT 20
Prix : 349,00 € TTC/PIECE

JANTE ALUMINIUM RACER NOIRE

Le modèle RACER est une jante en aluminium coulé, spécialement conçue pour les raids avec indice de charge de 1300kg. finition : noire JANTE RENFORCÉE : moulée sous pression alliage spécifique (Al Si 7% Mg Sr) traitement thermique insert acier anti-desserrement Jante aluminium livrée sans visserie. Largeur Diamètre Nb de trous Entraxe Déport Center bore 7 16 6 139.7 15 111.5 se monte sur le véhicule avec de possibles modifications de...

Références :

RAC29BK - JANTE ALUMINIUM RACER NOIRE 7 X 16 ENTRAXE 6 X 139.7 DEPORT 15
Prix : 304,00 € TTC/PIECE
RAC57BK - JANTE ALUMINIUM RACER NOIRE 8 X 17 ENTRAXE 6 X 139.7 DEPORT 20
Prix : 349,00 € TTC/PIECE

JANTE ALUMINIUM RACER NOIRE 9 X 18 ENTRAXE 6 X 139.7 DEPORT 25

Le modèle RACER est une jante en aluminium coulé, spécialement conçue pour les raids avec indice de charge de 1450kg. finition : noire JANTE RENFORCÉE : moulée sous pression alliage spécifique (Al Si 7% Mg Sr) traitement thermique insert acier anti-desserrement Jante aluminium livrée sans visserie. Largeur Diamètre Nb de trous Entraxe Déport Center bore 9 18 6 139.7 25 106.1 se monte sur le véhicule avec de possibles modifications de...

Référence : RAC87BK
Prix : **426,00 € TTC/PIECE**

145 RUE DE L'ÎLE NAPOLÉON
68100 MULHOUSE
TÉL: +33 (0)3 89 61 90 88 / FAX: +33 (0)3 89 61 70 67
E-MAIL : vpc@equip-RAID.FR

Magasin ouvert le lundi de 14h à 18h,
du mardi au vendredi de 9H à 12h et de 14h à 18h
et le samedi de 9h à 12h

Prix valables du 01/05/2024 au 31/05/2024
TVA 20% incluse
Document non contractuel (ref : cat_D-MaxI04-07TFS6/TFS7_05_2024)
Photos non contractuelles

JANTES TÔLES / ACIER

JANTE ACIER GOSS MODULAR GENERATION II BLACK

Jante acier Modular Génération II Finition BLACKStructure renforcée pour une utilisation Off-Road livré sans visserie ni cache moyeu se monte sur le véhicule avec de possibles modifications de carrosserie (nous consulter pour confirmer la compatibilité de votre véhicule) modèle disponible en : Largeur Diamètre Nb de trous Entraxe Déport Center bore 7 16 6 139.7 20 100.1

Références :

428100.1BK - JANTE ACIER GOSS MODULAR GENERATION II BLACK 7 X 16 ENTRAXE 6 X 139.7 DEPORT 20
Prix : 108,00 € TTC/PIECE
457100.1BK - JANTE ACIER GOSS MODULAR GENERATION II BLACK 7 X 17 ENTRAXE 6 X 139.7 DEPORT 20
Prix : 141,00 € TTC/PIECE

JANTE ACIER GOSS TRIANGULAR GENERATION II BLACK

Jante acier Triangular Génération II Finition BLACKStructure renforcée pour une utilisation Off-Road livré sans visserie ni cache moyeu se monte sur le véhicule avec de possibles modifications de carrosserie (nous consulter pour confirmer la compatibilité de votre véhicule) modèle disponible en : Largeur Diamètre Nb de trous Entraxe Déport Center bore 7 16 6 139.7 28 100.1

Références :

357100.1BK - JANTE ACIER GOSS TRIANGULAR GENERATION II BLACK 7 X 17 ENTRAXE 6 X 139.7 DEPORT 20
Prix : 139,00 € TTC/PIECE
328100.1BK - JANTE ACIER GOSS TRIANGULAR GENERATION II BLACK 7 X 16 ENTRAXE 6 X 139.7 DEPORT 28
Prix : 105,00 € TTC/PIECE

JANTE ACIER GOSS TRIANGULAR GENERATION II SILVER

Jante acier Triangular Génération II Finition SILVER / GUN METAL GRAYStructure renforcée pour une utilisation Off-Road livré sans visserie ni cache moyeu se monte sur le véhicule avec de possibles modifications de carrosserie (nous consulter pour confirmer la compatibilité de votre véhicule) modèle disponible en : Largeur Diamètre Nb de trous Entraxe Déport Center bore 7 16 6 139.7 28 100.1

Références :

357100.1GM - JANTE ACIER GOSS TRIANGULAR GENERATION II SILVER 7 X 17 ENTRAXE 6 X 139.7 DEPORT 20
Prix : 139,00 € TTC/PIECE
328100.1GM - JANTE ACIER GOSS TRIANGULAR GENERATION II

SILVER 7 X 16 ENTRAXE 6 X 139.7 DEPORT 28
Prix : 105,00 € TTC/PIECE

PERFORMANCE & OPTIMISATION

COMPÉTITION

ACCESSOIRES COMPÉTITION

BAVETTES BLANCHE SEMI-RIGIDES 328x498

Vendu à la paire. Bavettes blanches. Dimensions : 345x495mm. Couleur blanche. Epaisseur : 2mm. Silencieuses aux impacts, ne flottent pas avec la vitesse, facile à retailler / adapter.

Référence : ACBA014
Prix : **20,00 € TTC/PAIRE**

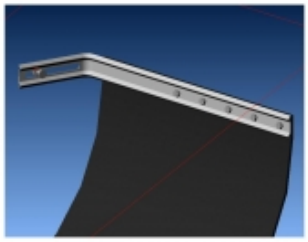

KIT DE MONTAGE BAVETTES

Vendu à la paire. Kit complet pour réaliser avec facilité la fixation sur le véhicule de 2 bavettes grâce à deux équerres zinguées. Kit livré complet avec visserie et notice.

Référence : ACBA113
Prix : **26,00 € TTC/PAIRE**

KIT SANGLES MONTAGE BAVETTES

Vendu à la paire. Kit de sangles grises permettant de relever à volonté les bavettes de votre véhicule. Kit complet pour une paire de bavette : Cames à griffe, sangle, équerres de renfort, visserie, notice.

Référence : ACBA112
Prix : **26,00 € TTC/PAIRE**

ECHAPPEMENTS

EQUIPEMENTS POUR ISUZU D-MAX I 04-07 TFS6/TFS7

ECHAPPEMENT INOX : DECATALYSEUR 1, APRES TURBO POUR ISUZU D-MAX DE 2005-2006 3.0L TD

Référence : ISUZ100
Prix : **539,00 € TTC/PIECE**

ECHAPPEMENT INOX : DECATALYSEUR 2, AVANT TUBE PRIMAIRE POUR ISUZU D-MAX DE 2005-2006 3.0L TD

Référence : ISUZ101
Prix : **517,00 € TTC/PIECE**

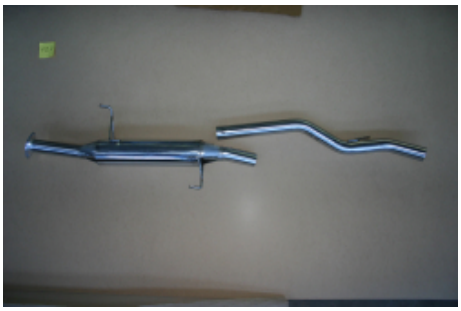

ECHAPPEMENT INOX : INTERMEDIAIRE AVEC SILENCIEUX ET TUBE ARRIERE (non dissociable) POUR ISUZU D-MAX DE 2005-2012 3.0L TD

Référence : ISUZ106
Prix : **1 084,00 € TTC/PIECE**

ECHAPPEMENT INOX : TUBE PRIMAIRE POUR ISUZU D-MAX DE 2005-2012 3.0L TD

Référence : ISUZ105
Prix : **270,00 € TTC/PIECE**

145 RUE DE L'ÎLE NAPOLÉON
68100 MULHOUSE
TÉL: +33 (0)3 89 61 90 88 / FAX: +33 (0)3 89 61 70 67
E-MAIL : vpc@equip-RAID.FR

Magasin ouvert le lundi de 14h à 18h,
du mardi au vendredi de 9H à 12h et de 14h à 18h
et le samedi de 9h à 12h

Prix valables du 01/05/2024 au 31/05/2024
TVA 20% incluse
Document non contractuel (ref : cat_D-MaxI04-07TFS6/TFS7_05_2024)
Photos non contractuelles

LIGNE ECHAPPEMENT COMPLETE INOX POUR ISUZU D-MAX 3L DE 2005 A 2006

Spécialiste de l'échappement inox depuis plus de 10 ans, Tecinox étudie, conçoit et fabrique tous les systèmes d'échappement sur mesure et prêt à poser pour les 4x4. Les avantages de la ligne d'échappement Tecinox : Amélioration du rendement des flux de gaz de votre véhicule tout terrain : augmentation du couple moteur. Amélioration de la garde au sol, diminution du poids. Conception INOX : augmente la durée de vie de votre échappement. Ligne...

Informations Techniques :

Photo non contractuelle.

Référence : ECHAPDMAX
Prix : **2 289,50 € TTC/KIT**

EMBRAYAGE RENFORCÉ

KIT EMBRAYAGE RENFORCE XTREME OUTBACK AVEC VOLANT MOTEUR POUR ISUZU D-MAX EURO3 3L TURBO DIESEL

Disque d'embrayage renforcée avec revêtement organique et mécanisme renforcé (avec une pression supérieure). La pédale d'embrayage peut éventuellement devenir sensiblement plus dure (augmentation de tenue 25 %) Utilisation Idéale pour tracter les remorques ou fonctionnement avec une charge spéciale, loisirs, dunes kit complet : Disque d'embrayage mécanisme butée roulement VOLANT MOTEUR kit adapté pour les véhicules suivants : ISUZU D-MAX EURO3 3L TURBO...

Référence : KGM28530-1A
Prix : **1 368,00 € TTC/KIT**

KIT EMBRAYAGE RENFORCE XTREME OUTBACK POUR ISUZU D-MAX 2.5L / 3L JUSQU'A 2007

Disque d'embrayage renforcée avec revêtement organique et mécanisme renforcé (avec une pression supérieure). La pédale d'embrayage peut éventuellement devenir sensiblement plus dure (augmentation de tenue 25 %) Utilisation Idéale pour tracter les remorques ou fonctionnement avec une charge spéciale, loisirs, dunes kit complet : Disque d'embrayage mécanisme butée roulement kit adapté pour les véhicules suivants : ISUZU D-MAX 2.5L et 3L jusqu'a 2007 dimensions :...

Référence : KGM25003-1A
Prix : **524,00 € TTC/KIT**

FREINAGE RENFORCÉ

EQUIPEMENTS POUR ISUZU D-MAX I 04-07 TFS6/TFS7

DISQUE DE FREIN RENFORCÉ

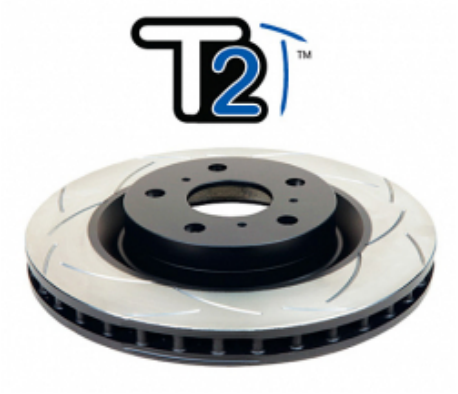

DISQUES AVANT DBA STREET SERIES T2 280MM POUR ISUZU D-MAX A PARTIR DE 2002-2012

DBA a breveté son système de ventilation des disques "kangaroo Paw" ou Patte de Kangourou. Ce système permet une ventilation beaucoup plus efficace pour maintenir les disques aux températures les plus basses lors d'une utilisation intensive. L'utilisation du Kangaroo Paw en lieu et place des systèmes conventionnels à colonnes ou parois permet d'augmenter l'efficacité du refroidissement en comparaison avec la plupart des autres disques ventilés. Ce système réduit grandement le risque de...

Informations Techniques :

Diamètre extérieur : 280 mm Diamètre intérieur : 88 mm Epaisseur : 27 mm REFERENCE COMPATIBLE : ISUZU 8973606770 ISUZU 8980062590 ISUZU 8973606780 APEC braking DSK2664 BLUE PRINT ADZ94331 BREMBO 09B26710 COMLINE ADC0709V Hella 8DD355115231 HELLA PAGID 355115231 MINTEX MDC2078 OPTIMAL BS9046 PAGID 54748 PAGID 54748PRO REMSA 6119310 TEXTAR 92174803 TEXTAR TXD0018 TRW DF7531

Référence : DBA2840S
Prix : **283,00 € TTC/PAIRE**

PLAQUETTES DE FREIN RENFORCÉES

JEU PLAQUETTES DE FREIN AVANT DBA STREET PERFORMANCE POUR ISUZU D-MAX I

Les plaquettes de frein Street Performance (SP) de DBA ont été conçues pour les conducteurs à la recherche de performances de freinage améliorées. Les plaquettes de frein DBA Street Performance sont développée pour fournir une réponse de friction efficace à l'application de la pédale et offrir une faible usure et une minimisation de la poussière. DBA recommande les plaquettes de frein Street Performance pour une conduite au quotidien et les véhicules de performance, les 4x4 et les SUV. Ils sont...

Informations Techniques :

HAUTEUR : 54 mm LONGUEUR: 167.4 mm EPAISSEUR : 16.2 mm

Référence : DB1468SP
Prix : **124,87 € TTC/JEU**

145 RUE DE L'ÎLE NAPOLÉON
68100 MULHOUSE
TÉL: +33 (0)3 89 61 90 88 / FAX: +33 (0)3 89 61 70 67
E-MAIL : vpc@equip-RAID.FR

Magasin ouvert le lundi de 14h à 18h,
du mardi au vendredi de 9H à 12h et de 14h à 18h
et le samedi de 9h à 12h

Prix valables du 01/05/2024 au 31/05/2024
TVA 20% incluse
Document non contractuel (ref : cat_D-MaxI04-07TFS6/TFS7_05_2024)
Photos non contractuelles

PLAQUETTES de FREIN Avant EBC Greenstuff

Référence : MFP-2i03GS
Prix : **136,37 € TTC/PIECE**

PLAQUETTES de FREIN Avant EBC Ultimax

Référence : MFP-2i03EBC
Prix : **99,18 € TTC/PIECE**

MOYEUX

MOYEUX DEBRAYABLES AVM POUR ISUZU ET OPEL

AVM est le célèbre manufacturier brésilien de moyeux débrayables (automatiques ou non). Leader mondial de la spécialité, la qualité des produits AVM n'est plus à démontrer. Les moyeux AVM viennent en remplacement des moyeux automatiques d'origine. L'emploi sur le pont avant augmente la fluidité de conduite tout en réduisant le bruit et la consommation. Ces moyeux débrayables vous permettront de réaliser des économies de carburant et sur l'usure des pneus du train avant quand il n'est pas...

Référence : AVM433
Prix : **169,00 € TTC/PAIRE**

PERFORMANCES TRANSMISSION

BLOCAGE DE DIFFÉRENTIEL

BLOCAGE DE DIFFERENTIEL ARRIERE AIR LOCKER POUR ISUZU D-MAX (vendu sans compresseur)

Blocage ARB arrière pour - Isuzu D-Max 2.5l 06/ 12 -> D-Max 3.0l de 03 - 05/12 Trooper 83 à 93 2,8 TD et V6 - Opel Campo 3.1l 01/97-02 Campo 3.1 l jusqu'à 12/96 Monterey jusqu'à 04/98 LE BLOCAGE ARB COMPREND : (livré sans compresseur) le différentiel, la tuyauterie, les raccords, la notice de montage, les instructions d'utilisation et la liste des pièces détachées. Quand un véhicule prend un virage, la roue extérieure parcourt une plus grande...

Référence : RD261
Prix : **1 290,00 € TTC/PIECE**

RÉSERVOIRS CARBURANT

RÉSERVOIRS DE REMPLACEMENT

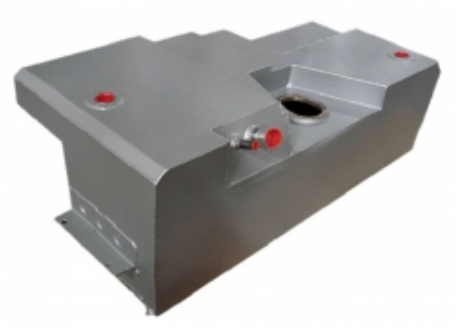

RESERVOIR A CARBURANT DE REMPLACEMENT LRA 130L POUR ISUZU D-MAX DOUBLE CABINE

LONGE RANGE AUTOMOTIVE fabrique et fournit des réservoirs auxiliaires et de remplacement de puis 1989. LRA utilise les dernières technologies pour mettre au point et dessiner le réservoir avec la forme la plus adaptée à chaque véhicule. LRA utilise un découpeur plasma contrôlé par ordinateur et la soudure MIG pour faire des cordons pleins et non poreux. Les réservoirs sont cloisonnés, une chambre d'expansion est incorporée dans la conception. Tous les réservoirs sont testés sur pression et...

Informations Techniques :

réservoir de remplacement capacité du réservoir : 130 litres véhicule : ISUZU D-MAX DOUBLE CABINE La capacité des réservoirs de remplacement LRA est donnée à titre indicatif (à plus ou moins 5 litres près). les caractéristiques de certains véhicules peuvent varier selon le pays d'origine, quelques adaptations peuvent être nécessaires pour monter certains réservoirs LRA. Dans tous les cas, le montage du réservoir de remplacement LRA par un spécialiste est préconisé. Le réservoir de...

Référence : LRAHR4DRAR
Prix : **1 934,35 € TTC/PIECE**

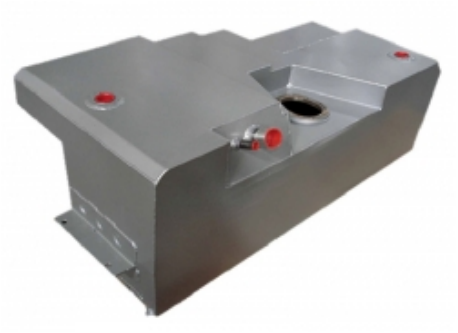

RESERVOIR A CARBURANT DE REMPLACEMENT LRA 130L POUR ISUZU D-MAX EXTRA CABINE

LONGE RANGE AUTOMOTIVE fabrique et fournit des réservoirs auxiliaires et de remplacement de puis 1989. LRA utilise les dernières technologies pour mettre au point et dessiner le réservoir avec la forme la plus adaptée à chaque véhicule. LRA utilise un découpeur plasma contrôlé par ordinateur et la soudure MIG pour faire des cordons pleins et non poreux. Les réservoirs sont cloisonnés, une chambre d'expansion est incorporée dans la conception. Tous les réservoirs sont testés sur pression et...

Informations Techniques :

réservoir de remplacement capacité du réservoir : 130 litres véhicule : ISUZU D-MAX EXTRA CABINE La capacité des réservoirs de remplacement LRA est donnée à titre indicatif (à plus ou moins 5 litres près). les caractéristiques de certains véhicules peuvent varier selon le pays d'origine, quelques adaptations peuvent être nécessaires pour monter certains réservoirs LRA. Dans tous les cas, le montage du réservoir de remplacement LRA par un spécialiste est préconisé. Le réservoir de...

Référence : LRAHR4ERARE
Prix : **1 934,35 € TTC/PIECE**

SNORKELS & ACCESSOIRES

SNORKEL SAFARI POUR ISUZU D-MAX DE 2003 A 2006

Pionniers au début des années 80, les snorkels Safari répondaient à un besoin de la part des offroaders de protéger leur moteur de la poussière et des très nombreux passages à gué rencontrés lors de raids. Sans doute les meilleurs dans les conditions les plus difficiles, les snorkels Safari sont minutieusement conçus, testés et fabriqués pour chaque modèle de 4x4. Les snorkels Safari sont choisis dans le monde entier. Les snorkels Safari sont fabriqués dans les matières les plus robustes: un...

Informations Techniques :

POSITIONNEMENT DU SNORKEL : DROITE.

Référence : SS160HF
Prix : **590,00 € TTC/PIECE**

PIÈCES RECHANGE & ENTRETIEN

BALAI D'ESSUIE-GLACE

EQUIPEMENTS POUR ISUZU D-MAX I 04-07 TFS6/TFS7

BALAI D'ESSUI GLACE

Avant - 480 mm

Références :

JSS-X48C - BALAI D'ESSUIE GLACE 480mm DENSO
Prix : 13,50 € TTC/PIECE

BOUGIE DE PRÉCHAUFFAGE

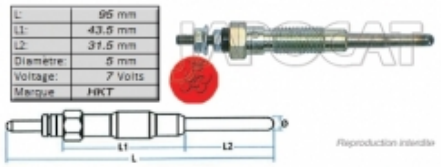

BOUGIE de PRECHAUFFAGE HKT

Informations Techniques :

PHOTO NON CONTRACTUELLE

Référence : MGP-6904H
Prix : **44,72 € TTC/PIECE**

DIRECTION / ROTULE

BIELLETTE de CREMAILLERE Equipementier Origine

Longueur 316mm

Informations Techniques :

PHOTO NON CONTRACTUELLE

Référence : MRD-8902OE
Prix : **51,19 € TTC/PIECE**

KIT SILENT-BLOCS De crémaillère de direction Polyuréthane

Référence : SPF2484K
Prix : **111,64 € TTC/PIECE**

EQUIPEMENTS POUR ISUZU D-MAX I 04-07 TFS6/TFS7

ROTULE de DIRECTION

Equipementier origine

Informations Techniques :

PHOTO NON CONTRACTUELLE

Référence : MTR-9930OE
Prix : **35,63 € TTC/PIECE**

ROTULE de DIRECTION

Informations Techniques :

PHOTO NON CONTRACTUELLE

Référence : MTR-9930
Prix : **30,66 € TTC/PIECE**

ROTULE Inférieure Equipementier Origine

Equipementier origine

Référence : MLB-8930OE
Prix : **61,40 € TTC/PIECE**

ROTULE Inférieure Générique

Générique

Informations Techniques :

PHOTO NON CONTRACTUELLE

Référence : MLB-8930
Prix : **46,15 € TTC/PIECE**

145 RUE DE L'ÎLE NAPOLÉON
68100 MULHOUSE
TÉL: +33 (0)3 89 61 90 88 / FAX: +33 (0)3 89 61 70 67
E-MAIL : vpc@equip-RAID.FR

Magasin ouvert le lundi de 14h à 18h,
du mardi au vendredi de 9H à 12h et de 14h à 18h
et le samedi de 9h à 12h

Prix valables du 01/05/2024 au 31/05/2024
TVA 20% incluse
Document non contractuel (ref : cat_D-MaxI04-07TFS6/TFS7_05_2024)
Photos non contractuelles

EQUIPEMENTS POUR ISUZU D-MAX I 04-07 TFS6/TFS7

ROTULE Supérieure

Générique - 4 trous de fixation

Informations Techniques :

PHOTO NON CONTRACTUELLE

Référence : MUB-8906
Prix : **42,97 € TTC/PIECE**

ROTULE Supérieure Equipementier Origine

Equipementier origine - 3 trous de fixation

Référence : MUB-8930OE
Prix : **47,14 € TTC/PIECE**

ROTULE Supérieure Générique

Générique - 3 trous de fixation

Informations Techniques :

PHOTO NON CONTRACTUELLE

Référence : MUB-8930
Prix : **28,61 € TTC/PIECE**

ECLAIRAGE

ANTI BROUILLARD DE PARE CHOC AVANT DROIT POUR ISUZU D-MAX

Informations Techniques :

Pour : - ISUZU D-MAX 2,5 et 3,0TD 04- TFS6/TFS7/TFS8 (Jusqu'à 2007)

Référence : IDM00-69002
Prix : **62,38 € TTC/PIECE**

EQUIPEMENTS POUR ISUZU D-MAX I 04-07 TFS6/TFS7

ANTI BROUILLARD DE PARE CHOC AVANT GAUCHE POUR ISUZU D-MAX

Informations Techniques :

Pour : - ISUZU D-MAX 2,5 et 3,0TD 04- TFS6/TFS7/TFS8 (Jusqu'à 2007)

Référence : IDM00-69001
Prix : **62,38 € TTC/PIECE**

FEU ARRIERE DROIT POUR ISUZU D-MAX

Informations Techniques :

Pour : - ISUZU D-MAX 2,5 et 3,0TD 04- TFS6/TFS7/TFS8 (Jusqu'à 2007)

Référence : IDM00-70002
Prix : **120,37 € TTC/PIECE**

FEU ARRIERE GAUCHE POUR ISUZU D-MAX

Informations Techniques :

Pour : - ISUZU D-MAX 2,5 et 3,0TD 04- TFS6/TFS7/TFS8 (Jusqu'à 2007)

Référence : IDM00-70001
Prix : **90,28 € TTC/PIECE**

OPTIQUE DROIT POUR ISUZU D-MAX

Informations Techniques :

Pour : - ISUZU D-MAX 2,5 et 3,0TD 04- TFS6/TFS7/TFS8 (Manuel - Jusqu'à 2007)

Référence : IDM00-63002
Prix : **122,27 € TTC/PIECE**

OPTIQUE GAUCHE POUR ISUZU D-MAX

Informations Techniques :

Pour : - ISUZU D-MAX 2,5 et 3,0TD 04- TFS6/TFS7/TFS8 (Manuel - Jusqu'à 2007)

Référence : IDM00-63001
Prix : **145,99 € TTC/PIECE**

EMBRAYAGE

KIT EMBRAYAGE Complet

A partir de 2007 - Diamètre 275mm - 24 cannelures

Référence : MCK-1924
Prix : **517,66 € TTC/PIECE**

KIT EMBRAYAGE COMPLET D'ORIGINE POUR ISUZU D-MAX

Informations Techniques :

Pour : - ISUZU D-MAX 2,5 et 3,0TD 04- TFS6/TFS7/TFS8 (Tous - Diamètre 250mm - 24 cannelures)

Référence : MCK-1I01A
Prix : **373,31 € TTC/KIT**

145 RUE DE L'ÎLE NAPOLÉON
68100 MULHOUSE
TÉL: +33 (0)3 89 61 90 88 / FAX: +33 (0)3 89 61 70 67
E-MAIL : vpc@equip-RAID.FR

Magasin ouvert le lundi de 14h à 18h,
du mardi au vendredi de 9H à 12h et de 14h à 18h
et le samedi de 9h à 12h

Prix valables du 01/05/2024 au 31/05/2024
TVA 20% incluse
Document non contractuel (ref : cat_D-MaxI04-07TFS6/TFS7_05_2024)
Photos non contractuelles

KIT EMBRAYAGE Générique

Référence : MCK-1I01
Prix : **248,40 € TTC/PIECE**

KIT EMBRAYAGE RENFORCE XTREME OUTBACK AVEC VOLANT MOTEUR POUR ISUZU D-MAX EURO3 3L TURBO DIESEL

Disque d'embrayage renforcée avec revêtement organique et mécanisme renforcé (avec une pression supérieure). La pédale d'embrayage peut éventuellement devenir sensiblement plus dure (augmentation de tenue 25 %) Utilisation Idéale pour tracter les remorques ou fonctionnement avec une charge spéciale, loisirs, dunes kit complet : Disque d'embrayage mécanisme butée roulement VOLANT MOTEUR kit adapté pour les véhicules suivants : ISUZU D-MAX EURO3 3L TURBO...

Référence : KGM28530-1A
Prix : **1 368,00 € TTC/KIT**

KIT EMBRAYAGE RENFORCE XTREME OUTBACK POUR ISUZU D-MAX 2.5L / 3L JUSQU'A 2007

Disque d'embrayage renforcée avec revêtement organique et mécanisme renforcé (avec une pression supérieure). La pédale d'embrayage peut éventuellement devenir sensiblement plus dure (augmentation de tenue 25 %) Utilisation Idéale pour tracter les remorques ou fonctionnement avec une charge spéciale, loisirs, dunes kit complet : Disque d'embrayage mécanisme butée roulement kit adapté pour les véhicules suivants : ISUZU D-MAX 2.5L et 3L jusqu'a 2007 dimensions :...

Référence : KGM25003-1A
Prix : **524,00 € TTC/KIT**

FILTRATION

FILTRES À AIR / CARBURANT / HUILE

EQUIPEMENTS POUR ISUZU D-MAX I 04-07 TFS6/TFS7

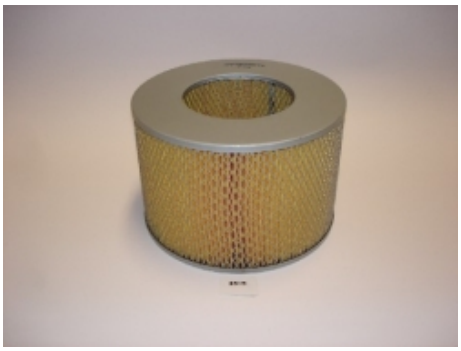

FILTRE A AIR POUR ISUZU D-MAX 2.5 ET 3.0TD

A partir de 2007 - Plat

Informations Techniques :

Pour : - ISUZU D-MAX 2,5 et 3,0TD 04- TFS6/TFS7/TFS8 (A partir de 2007 - Plat) Photo non contractuelle.

Référence : MAF-3I12
Prix : **16,98 € TTC/PIECE**

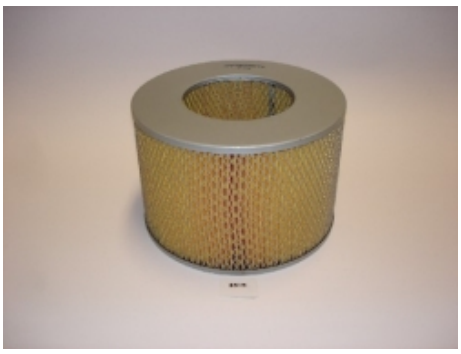

FILTRE A AIR POUR ISUZU D-MAX ET TROOPER

Informations Techniques :

Pour: - ISUZU D-MAX 2,5 et 3,0TD 04- TFS6/TFS7/TFS8 (Jusqu'à 2007 - Cylindrique) - ISUZU TROOPER 98- UBS73/UBS26 (3,0TD)

Référence : MAF-3I02
Prix : **18,35 € TTC/PIECE**

FILTRE A CARBURANT POUR ISUZU D-MAX 2.5 ET 3.0TD

A partir de 2007 - Cartouche

Informations Techniques :

Pour : - ISUZU D-MAX 2,5 et 3,0TD 04- TFS6/TFS7/TFS8 (A partir de 2007 - Cartouche) Photo non contractuelle.

Référence : MFF-3I10
Prix : **19,69 € TTC/PIECE**

145 RUE DE L'ÎLE NAPOLÉON
68100 MULHOUSE
TÉL: +33 (0)3 89 61 90 88 / FAX: +33 (0)3 89 61 70 67
E-MAIL : vpc@equip-RAID.FR

Magasin ouvert le lundi de 14h à 18h,
du mardi au vendredi de 9H à 12h et de 14h à 18h
et le samedi de 9h à 12h

Prix valables du 01/05/2024 au 31/05/2024
TVA 20% incluse
Document non contractuel (ref : cat_D-MaxI04-07TFS6/TFS7_05_2024)
Photos non contractuelles

EQUIPEMENTS POUR ISUZU D-MAX I 04-07 TFS6/TFS7

FILTRE A CARBURANT POUR ISUZU ET TOYOTA

Pour les véhicules suivant : ISUZU D-MAX 2,5 et 3,0TD 04-TFS6/TFS7/TFS8 (Jusqu'à 2007 - Vissé - Longueur 89mm) TOYOTA BJ40 et BJ43 3,0D 74-84 (Tous - 4 et 6 cylindres) TOYOTA BJ42, BJ45 et BJ46 3,4D 80-84 TOYOTA BJ71 et BJ74 3,4TD 85-90 TOYOTA HILUX 2,4D 83-88 LN65 (Jusqu'à 85 - 100mm x 80mm) TOYOTA HJ60 4,0D 81-86 TOYOTA HJ61 4,0TD 85-89

Informations Techniques :

Pour les véhicules suivant : ISUZU D-MAX 2,5 et 3,0TD 04-TFS6/TFS7/TFS8 (Jusqu'à 2007 - Vissé - Longueur 89mm) TOYOTA BJ40 et BJ43 3,0D 74-84 (Tous - 4 et 6 cylindres) TOYOTA BJ42, BJ45 et BJ46 3,4D 80-84 TOYOTA BJ71 et BJ74 3,4TD 85-90 TOYOTA HILUX 2,4D 83-88 LN65 (Jusqu'à 85 - 100mm x 80mm) TOYOTA HJ60 4,0D 81-86 TOYOTA HJ61 4,0TD 85-89

Référence : MFF-3208
Prix : **11,38 € TTC/PIECE**

FILTRE A HUILE POUR ISUZU D-MAX ET NISSAN TERRANO 1

6 Cylindres essence

Informations Techniques :

Pour : - ISUZU D-MAX 2,5 et 3,0TD 04- TFS6/TFS7/TFS8 (Jusqu'à 2007 - Vissé - Longueur 102mm) - NISSAN TERRANO I 2,4i, 2,7TD, V6 87-95 YD21 (6 Cylindres essence)

Référence : MOF-3N05
Prix : **8,81 € TTC/PIECE**

FILTRE A HUILE POUR ISUZU D-MAX ET TROOPER

A partir de 2007 - Vissé - Longueur 160mm

Informations Techniques :

Pour : - ISUZU D-MAX 2,5 et 3,0TD 04- TFS6/TFS7/TFS8 (A partir de 2007 - Vissé - Longueur 160mm) - ISUZU TROOPER 98-UBS73/UBS26 (3,0TD - Hauteur 160mm) Photo non contractuelle.

Référence : MOF-3I03
Prix : **17,03 € TTC/PIECE**

145 RUE DE L'ÎLE NAPOLÉON
68100 MULHOUSE
TÉL: +33 (0)3 89 61 90 88 / FAX: +33 (0)3 89 61 70 67
E-MAIL : vpc@equip-RAID.FR

Magasin ouvert le lundi de 14h à 18h,
du mardi au vendredi de 9H à 12h et de 14h à 18h
et le samedi de 9h à 12h

Prix valables du 01/05/2024 au 31/05/2024
TVA 20% incluse
Document non contractuel (ref : cat_D-MaxI04-07TFS6/TFS7_05_2024)
Photos non contractuelles

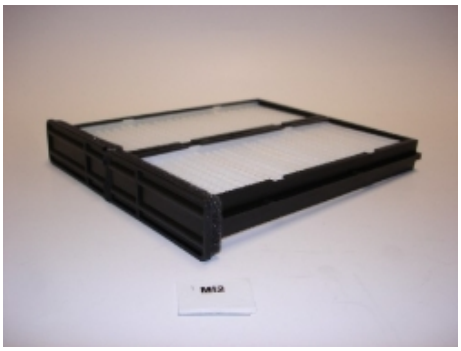

FILTRE D'HABITACLE POUR ISUZU D-MAX 2.5 ET 3.0TD

Tous

Informations Techniques :

Pour : - ISUZU D-MAX 2,5 et 3,0TD 04- TFS6/TFS7/TFS8 Photo non contractuelle.

Référence : MCF-2I01
Prix : **11,71 € TTC/PIECE**

FREINAGE

FREINAGE HAUTE PERFORMANCE

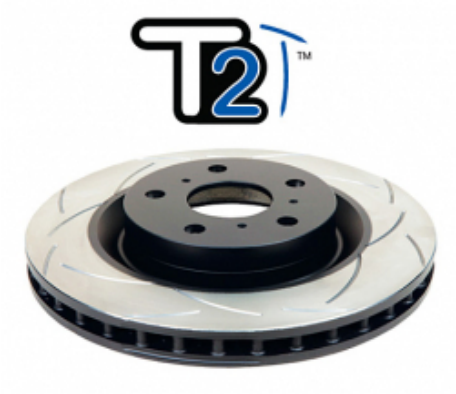

DISQUES AVANT DBA STREET SERIES T2 280MM POUR ISUZU D-MAX A PARTIR DE 2002-2012

DBA a breveté son système de ventilation des disques "kangaroo Paw" ou Patte de Kangourou. Ce système permet une ventilation beaucoup plus efficace pour maintenir les disques aux températures les plus basses lors d'une utilisation intensive. L'utilisation du Kangaroo Paw en lieu et place des systèmes conventionnels à colonnes ou parois permet d'augmenter l'efficacité du refroidissement en comparaison avec la plupart des autres disques ventilés. Ce système réduit grandement le risque de...

Informations Techniques :

Diamètre extérieur : 280 mm Diamètre intérieur : 88 mm Epaisseur : 27 mm REFERENCE COMPATIBLE : ISUZU 8973606770 ISUZU 8980062590 ISUZU 8973606780 APEC braking DSK2664 BLUE PRINT ADZ94331 BREMBO 09B26710 COMLINE ADC0709V Hella 8DD355115231 HELLA PAGID 355115231 MINTEX MDC2078 OPTIMAL BS9046 PAGID 54748 PAGID 54748PRO REMSA 6119310 TEXTAR 92174803 TEXTAR TXD0018 TRW DF7531

Référence : DBA2840S
Prix : **283,00 € TTC/PAIRE**

EQUIPEMENTS POUR ISUZU D-MAX I 04-07 TFS6/TFS7

JEU PLAQUETTES DE FREIN AVANT DBA STREET PERFORMANCE POUR ISUZU D-MAX I

Les plaquettes de frein Street Performance (SP) de DBA ont été conçues pour les conducteurs à la recherche de performances de freinage améliorées. Les plaquettes de frein DBA Street Performance sont développée pour fournir une réponse de friction efficace à l'application de la pédale et offrir une faible usure et une minimisation de la poussière. DBA recommande les plaquettes de frein Street Performance pour une conduite au quotidien et les véhicules de performance, les 4x4 et les SUV. Ils sont...

Informations Techniques :

HAUTEUR : 54 mm LONGUEUR: 167.4 mm EPAISSEUR : 16.2 mm

Référence : DB1468SP
Prix : **124,87 € TTC/JEU**

PLAQUETTES de FREIN Avant EBC Greenstuff

Référence : MFP-2i03GS
Prix : **136,37 € TTC/PIECE**

PLAQUETTES de FREIN Avant EBC Ultimax

Référence : MFP-2i03EBC
Prix : **99,18 € TTC/PIECE**

FREINAGE STANDARD

EQUIPEMENTS POUR ISUZU D-MAX I 04-07 TFS6/TFS7

DISQUE de FREIN Avant

4x2 - Diamètre 255mm

Référence : MFD-2920
Prix : **53,58 € TTC/PIECE**

DISQUE DE FREIN AVANT POUR ISUZU D-MAX

4x4 - Diamètre 280mm

Informations Techniques :

Pour : - ISUZU D-MAX 2,5 et 3,0TD 04- TFS6/TFS7/TFS8

Référence : MFD-2I03
Prix : **109,60 € TTC/PIECE**

EMETTEUR de FREIN

Informations Techniques :

PHOTO NON CONTRACTUELLE

Référence : MBM-2I02
Prix : **279,18 € TTC/PIECE**

MACHOIRES de FREIN

Diamètre 254mm

Informations Techniques :

PHOTO NON CONTRACTUELLE

Référence : MBS-2912
Prix : **57,20 € TTC/PIECE**

EQUIPEMENTS POUR ISUZU D-MAX I 04-07 TFS6/TFS7

MACHOIRES DE FREIN POUR ISUZU D-MAX

Diamètre 300mm

Informations Techniques :

Pour : - ISUZU D-MAX 2,5 et 3,0TD 04- TFS6/TFS7/TFS8

Référence : MBS-2I01
Prix : **102,00 € TTC/PIECE**

PLAQUETTES DE FREIN AVANT EBC GREENSTUFF POUR ISUZU D-MAX A PARTIR DE 2007

A partir de 2007 - Longueur 152mm EBC GREEN STUFF

Informations Techniques :

PHOTO NON CONTRACTUELLE

Référence : MFP-2914GS
Prix : **130,83 € TTC/JEU**

PLAQUETTES DE FREIN AVANT EBC ULTIMAX POUR ISUZU D-MAX A PARTIR DE 2007

A partir de 2007 - Longueur 152mm EBC ULTIMAX

Informations Techniques :

PHOTO NON CONTRACTUELLE

Référence : MFP-2914EBC
Prix : **92,72 € TTC/JEU**

145 RUE DE L'ÎLE NAPOLÉON
68100 MULHOUSE
TÉL: +33 (0)3 89 61 90 88 / FAX: +33 (0)3 89 61 70 67
E-MAIL : vpc@equip-RAID.FR

Magasin ouvert le lundi de 14h à 18h,
du mardi au vendredi de 9H à 12h et de 14h à 18h
et le samedi de 9h à 12h

Prix valables du 01/05/2024 au 31/05/2024
TVA 20% incluse
Document non contractuel (ref : cat_D-MaxI04-07TFS6/TFS7_05_2024)
Photos non contractuelles

EQUIPEMENTS POUR ISUZU D-MAX I 04-07 TFS6/TFS7

PLAQUETTES DE FREIN AVANT EBC YELLOWSTUFF POUR ISUZU D-MAX A PARTIR DE 2007

A partir de 2007 - Longueur 152mm EBC YELLOW STUFF

Informations Techniques :

PHOTO NON CONTRACTUELLE

Référence : MFP-2914YS
Prix : **148,74 € TTC/JEU**

PLAQUETTES DE FREIN AVANT POUR ISUZU D-MAX

Informations Techniques :

Pour : - ISUZU D-MAX 2,5 et 3,0TD 04- TFS6/TFS7/TFS8 Photo non contractuelle.

Référence : MFP-2I03
Prix : **52,03 € TTC/JEU**

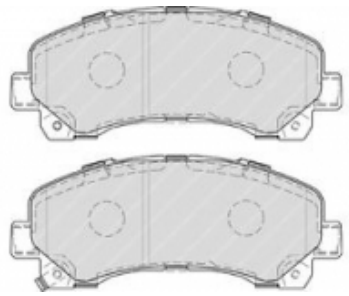

PLAQUETTES DE FREIN AVANT POUR ISUZU D-MAX A PARTIR DE 2007

A partir de 2007 - Longueur 152mm

Informations Techniques :

PHOTO NON CONTRACTUELLE

Référence : MFP-2914
Prix : **56,44 € TTC/JEU**

TAMBOUR de FREIN

Diamètre 254mm

Référence : MBD-2900
Prix : **102,10 € TTC/PIECE**

REFROIDISSEMENT

EQUIPEMENTS POUR ISUZU D-MAX I 04-07 TFS6/TFS7

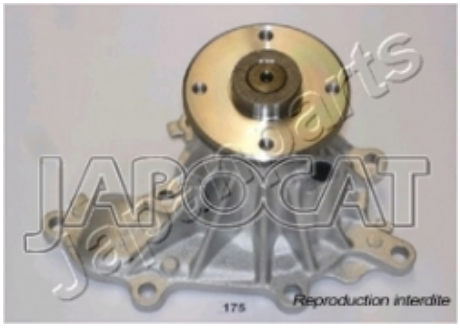

POMPE à EAU

A partir de 2007

Informations Techniques :

PHOTO NON CONTRACTUELLE

Référence : MWP-4I05
Prix : **98,83 € TTC/PIECE**

VISCOCOUPLEUR de Ventilateur

Jusqu'à 2007

Référence : MVF-4903
Prix : **244,86 € TTC/PIECE**

SILENT-BLOCS

KIT SILENT-BLOCS De crémaillère de direction Polyuréthane

Référence : SPF2484K
Prix : **111,64 € TTC/PIECE**

KIT SILENT-BLOCS Polyuréthane

Train Avant + Arrière

Référence : KIT5112K
Prix : **441,91 € TTC/PIECE**

145 RUE DE L'ÎLE NAPOLÉON
68100 MULHOUSE
TÉL: +33 (0)3 89 61 90 88 / FAX: +33 (0)3 89 61 70 67
E-MAIL : vpc@equip-RAID.FR

Magasin ouvert le lundi de 14h à 18h,
du mardi au vendredi de 9H à 12h et de 14h à 18h
et le samedi de 9h à 12h

Prix valables du 01/05/2024 au 31/05/2024
TVA 20% incluse
Document non contractuel (ref : cat_D-MaxI04-07TFS6/TFS7_05_2024)
Photos non contractuelles

KIT SILENT-BLOCS Polyuréthane

Train Avant

Informations Techniques :

PHOTO NON CONTRACTUELLE

Référence : KIT5112FK
Prix : **338,36 € TTC/PIECE**

TRANSMISSION

MOYEUX DÉBRAYABLES

MOYEUX DEBRAYABLES AVM POUR ISUZU ET OPEL

AVM est le célèbre manufacturier brésilien de moyeux débrayables (automatiques ou non). Leader mondial de la spécialité, la qualité des produits AVM n'est plus à démontrer. Les moyeux AVM viennent en remplacement des moyeux automatiques d'origine. L'emploi sur le pont avant augmente la fluidité de conduite tout en réduisant le bruit et la consommation. Ces moyeux débrayables vous permettront de réaliser des économies de carburant et sur l'usure des pneus du train avant quand il n'est pas...

Référence : AVM433
Prix : **169,00 € TTC/PAIRE**